EL ARTE DE TEJER A MÀQUINA

por E.V. de V.

EDITORIAL ATLANTIDA
BUENOS AIRES

EL ARTE DE TEJER A MÀQUINA

En nuestro deseo de entregarles un método fácil y práctico para aprender a tejer en máquina portátil comenzamos por la enseñanza de distintas acciones **básicas** y de **detalle** en el tejido. Aplicables a todo tipo de máquina, salvo pequeñas variantes, debido a las características de funcionamiento, exclusivas de cada **"marca"**; en todas se realizan con más o menos agilidad, pero siempre con éxito.

Sería incompleta nuestra tarea si no les brindáramos una buena enseñanza para el cálculo y las distintas formas de su terminación y confección.

Incluimos algunos puntos de fantasía, de los muchos que pueden realizarse. Y como tema final presentamos una variada selección de modelos, tratando de cubrir todas las edades y gustos, con la descripción para realizarlos en la forma más práctica y con los conceptos más modernos.

ALGO SOBRE LAS CARACTERÍSTICAS DE LAS MÁQUINAS

Todas las máquinas tienen bases muy similares ya que el fin de todas es el mismo, lograr el tejido de punto.
Tienen variantes en su funcionamiento, lógicas porque responden al criterio técnico de la marca que representan; pero todas nos brindan la posibilidad de crear prendas hermosas.
Se debe tener muy en cuenta que este tejido es **artesanía;** la máquina es el instrumento y nuestra habilidad el indispensable complemento para lograrla.
Podemos mencionar una sola característica básica que hace al fundamento de las variantes: algunas trabajan con sistema de retención del tejido de platinas y otras con retención del tejido por cepillos circulares y discos dentados.
Cada modelo con su forma de funcionamiento nos da algunos cambios, como los que resultan del hecho de que en un modelo las agujas trabajan con las mallas, detrás de la lengüeta y en otros modelos la malla va en el gancho de la aguja.
Este detalle no varía las bases del tejido que trataremos porque es un detalle del sistema de funcionamiento de la máquina; tarea que no vamos a tratar, porque comprendemos que ese asesoramiento es privativo de cada empresa, para mejor uso, aprovechamiento y conservación de su máquina.
Volviendo a un párrafo anterior, en que nos referimos a la **artesanía del tejido,** es nuestra preocupación brindarles todos los elementos para que logren la habilidad de **tejedoras.**
Para terminar reiteramos que, cualquiera sea su máquina, las características de ésta no alteran, para nada, las técnicas que debe conocer una buena tejedora.

PARTES QUE FORMAN LA AGUJA DE LA MÁQUINA DE TEJER

Es muy importante que conozca los nombres e imagen de las partes que componen la aguja de máquina, porque las mencionamos en nuestras explicaciones.

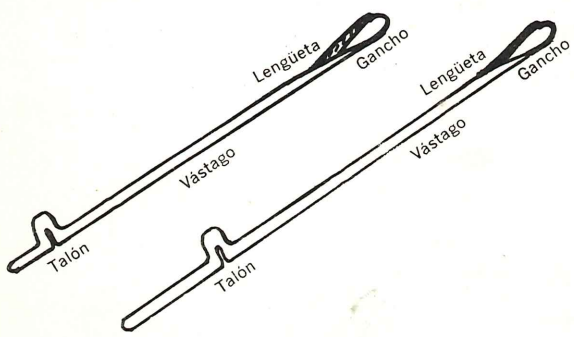

PROTECCIÓN Y LIMPIEZA DE LA MÁQUINA

Para el cuidado técnico que hace al funcionamiento, aconsejamos leer, muy detenidamente, el manual con que cada empresa acompaña sus máquinas y respetar cada una de las indicaciones y consejos para bien usar y proteger su máquina.
Por nuestra cuenta, aconsejamos a cada tejedora que, al terminar de tejer, con el cepillo o pincel, sacar bien las pelusas de la placa, retirar el carro de la máquina, darle vuelta, y también pasar el cepillo; se completa la acción soplando fuertemente para que salgan las pelusas que suelta el cepillado y las que por estar más adentro no podemos sacar de otra forma.
Una vez bien limpia guardarla en su estuche o cubrirla, para protegerla del polvo.
Antes de comenzar a tejer lubricar las partes que ya le indican en su manual técnico.
Con estos cuidados protege su máquina y trabaja mejor, sin problemas y con su máquina bien ágil.
Nos parece muy importante recordarle que al accionar el carro de su máquina lo haga en forma rítmica y moderada velocidad. Si trabaja muy rápido no sólo maltrata su máquina sino que peligra su tejido; porque la máquina, al tejer, necesita su tiempo para tomar el hilado y formar la malla; si bien es cierto que estas acciones son ágiles, no debe exigírseles, tejiendo muy rápidamente.
No podemos dejar de mencionar la importancia del buen ovillado del hilado, como lo imprescindible de que este ovillado sea con acción simultánea de parafinado.
Otra forma de proteger su máquina es no trabajarla con graduaciones muy ajustadas para el hilado a utilizar, porque la esfuerzan malamente, además de lastimar el hilado y obtener un mal tejido por demasiado ajustado.

¿QUÉ ES TENSIÓN?

Todas las máquinas tienen un cuerpo tensor entre el ovillo de hilado y el guía-hilo; en algunos casos éste es fijo, es decir que no se gradúa para distintos hilados, pero dispone de un alambre-tensor que regula la entrega de éste y de acuerdo a la graduación (tamaño de la malla) acciona dando más o menos hilado para la formación de las mallas.
En otras máquinas el tensor es regulable de acuerdo al grosor del hilado y por lógica también a la graduación; permitiéndonos hacer coincidencia entre la tensión y graduación, logrando precisión en el trabajo.
De cualquier forma es importante tener en cuenta que son parejos los valores, en importancia de tensión y graduación, para lograr el tejido parejo.

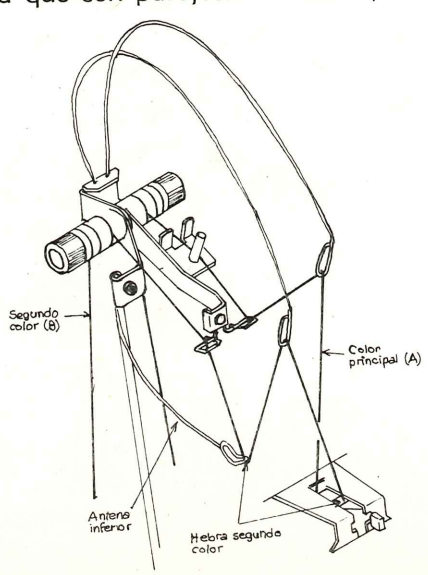

De manera que cualquiera sea nuestra máquina, debemos controlar que el tensor funcione rítmico, sin tirones, porque éstos hacen mallas desiguales.
El tensor graduable y doble (para hilado base y secundario) permite realizar algunas fantasías con hilados desiguales en su grosor.
En estos casos, la tensión del hilado y la graduación de la malla, con respecto al hilado-base son coincidentes; generalmente éste es el de grosor más fino.
El color secundario más grueso, lleva la tensión más floja; necesaria por su grosor; para lograr el efecto deseado, de base firme con fantasía en realce.

PREPARATIVOS PARA TEJER Y DETALLES PARA TENER EN CUENTA

Hacer ovillo con el hilado a utilizar; con el ovillador que puede ser manual o eléctrico, pero por trabajar con cono excéntrico hace ovillos perfectos.
Conviene al tejer, tomar el extremo del centro del ovillo; logramos así que la hebra se deslice mejor y sin presiones que alteran la tensión.
Recordamos que es muy importante parafinar la hebra al ovillar. La máquina se coloca sobre cualquier tipo de mesa rectangular y firme, sin mantel para que no resbale.
Es importante para su comodidad tener en cuenta la altura de la mesa y la de la silla o banqueta a utilizar.

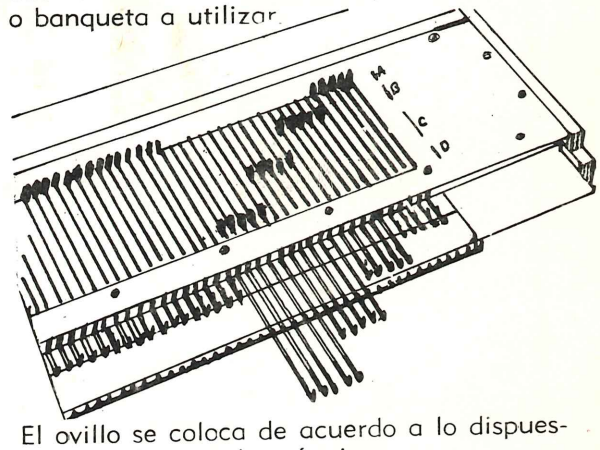

El ovillo se coloca de acuerdo a lo dispuesto en cada tipo de máquina.
Determinar la graduación y si su máquina le permite también la tensión, que corresponde al hilado que usaremos; es importante por el resultado y las posibles consecuencias.
Le recordamos que cuenta con distintas posiciones para las agujas y le damos la imagen con detalle.

A – posición fuera de trabajo. Las agujas no tejen.
B – posición de trabajo normal.
C – posición para trabajos fantasía. Las agujas seleccionadas son llevadas a esta posición automáticamente.
D – posición de suspenso.

¿QUÉ ES GRADUACIÓN.

No vamos a dar la definición técnica mecánica, que no entra en nuestro tema; en

cambio trataremos de aclarar su importancia en el tejido.
Cuando buscamos la graduación para un tejido debemos tener en cuenta el grosor del hilado, la calidad de éste y la fibra que lo compone.
En lana tenemos distintos tipos: la peinada, de tacto suave, que por sus características permite una variedad de graduaciones, hasta ajustado, sin romper el tejido ni forzar demasiado la máquina.
También tenemos la lana rústica, que es áspera y más dura, tiene menos posibilidades de salirse de la normal graduación, porque si ésta es ajustada rompe el tejido o esfuerza mucho la máquina.
En las mezclas con fibras sintéticas la lana pierde un poco su ductilidad, porque se endurece de acuerdo a las proporciones de la mezcla y el tipo de fibra.
Al mencionar tejido ajustado es necesario aclarar que el mejor tejido no es el ajustado; lo normal en tejido es: textura suple, elástica y firme.
Donde se requiere el ajuste de graduación es en las guarniciones, de elástico o dobladillos.
El hilado de algodón mercerizado (hilo), ya sea en tipo peruano o macramé, no debe trabajarse, en graduación que se vea normal en la máquina, porque como merma mucho luego se endurece.
Lo ideal para lograr la graduación adecuada es hacer la muestra probando dos o tres graduaciones distintas, que se separan entre sí, con una pasada en otro color o muy floja (esta pasada la llamamos de separación). Luego de planchar a vapor y dejar secar muy bien se puede decidir acertadamente.

TABLA-GUIA DE GRADUACIONES

A pesar de que en los hilados manuales, que se usan en estas máquinas, el grosor por tipo varía según la **marca** responsable, esta tabla-guía de graduaciones está suficientemente probada para serle útil.
Es importante recordar: cuando se trabaja con mezcla de fibras en el hilado se tiene en cuenta para la graduación la fibra que predomina en la mezcla.
Si dentro de los tipos de hilados que damos, sin variar la cantidad de cabos, éstos tienen (cosa corriente en los nuevos hilados) mezcla de fibra sintética, se toma la graduación base que corresponde por tipo de hilado y cantidad de cabos y se le aumentan 1 ó 2 puntos de graduación de acuerdo a la proporción y dureza de la mezcla.
Estas mezclas dan más cuerpo y dureza a la hebra, por lo que necesitan graduación más floja.

TABLA-GUIA DE GRADUACIONES

	Graduación	Tensión
Hilado fino	de 0 a 3	4 ó 5
,, mediano	de 3 a 6	3
,, grueso	de 6 a 9	2
,, extra-grueso	de 9 a 10	1

MONTAJE ABIERTO

Se realiza generalmente, para luego hacer terminaciones a mano o cuando se trata de la muestra, para sacar las escalas, o casos en que no interesa el comienzo cerrado.
Una forma consiste en enhebrar las mallas necesarias con hilado auxiliar, en montaje cerrado y graduación ligeramente floja y tejer 8 ó 10 p.; graduar para el hilado a trabajar y comenzar el tejido, según los planes.
Al terminar el tejido, y una vez planchado a vapor y seco, se toma la colita del hilado auxiliar, que quedó en el cambio de hilado, y sobre el extremo contrario se corta la lazada de orillo en esa misma pasada (la última en hilado auxiliar, junto al cambio de hilado); tirar de la colita de hilado auxiliar y nos quedan libres las mallas de comienzo, perfectas.

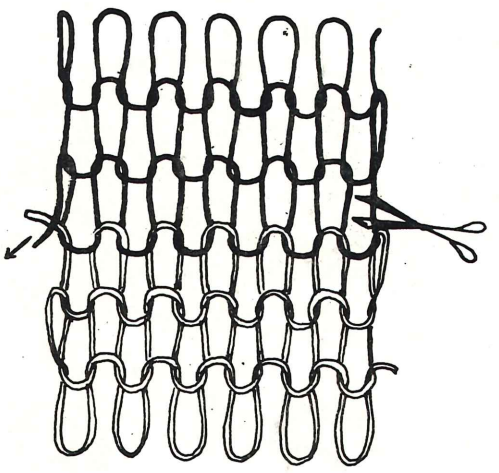

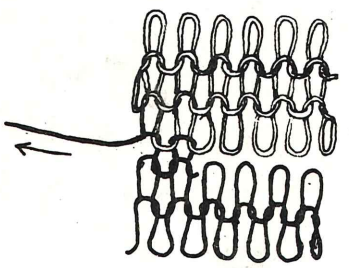

Otra forma puede ser así: aunque en este caso no obtenemos una hilera perfecta de mallas abiertas en el comienzo, pueden cerrarse algunas más que otras, o destejerse

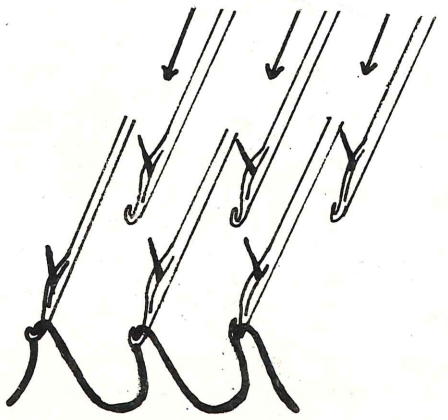

alguna malla, pero cuando no interesa el comienzo resulta el enhebrado más rápido.
Colocar en trabajo la cantidad necesaria de agujas, pero en preparación de aguja por medio.
Graduar más ajustado que para jersey, tejer 1 p., colocar en trabajo las agujas intermedias y tejer 3 pasadas más, graduar para jersey y continuar tejiendo.

MONTAJE CERRADO

Llamamos así al comienzo con mallas cerradas.
Nos da este comienzo una pasada, que en acción manual enlaza cada una de las agujas.
Veamos el proceso:
— El carro debe estar a la derecha.
— Colocar en posición de suspenso las agujas necesarias.
— Asegure el hilado en el sujetador izquierdo y comience a enhebrar, con acción manual, pasando la hebra por debajo de la aguja hacia la derecha y por encima de ésta hacia la izquierda. Se repiten constantemente estos movimientos, en cada aguja, accionando con la mano derecha el hilado y apoyándose con la mano izquierda por debajo de las agujas, para que el hilado se sostenga en la platina o en la guía de ganchos (según sea su máquina) y para evitar que se ajusten los lazos.
— Cuidar que esta pasada sea en tensión normal, porque de resultar ajustada se quebraría el hilado, o no tejerá al deslizar el carro.
— Una vez enhebrado recoger el hilado sobrante, por detrás del cuerpo tensor, llevar las agujas a posición de trabajo, manual o automáticamente, y tejer normalmente.

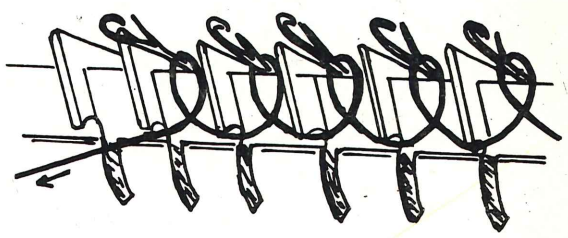

MENGUADO DE ORILLO

Es el menguado más sencillo; se toma la malla de orillo con el punzón de 1 púa (o menguador) y se coloca encimando la malla inmediata.
Sigamos la acción en detalle:

— Tomar con el punzón de 1 púa el gancho de la aguja de orillo.
— Tirar hacia adelante hasta que la malla pase detrás de la lengüeta.
x Impulse la aguja hacia atrás hasta que la malla pase al punzón, retire el punzón de la aguja levantando levemente el extremo del punzón para evitar perder la malla.
— Desplace el punzón hasta enfrentar la malla siguiente y apoye el punzón en el gancho de la aguja.
— Levante levemente el punzón en la parte de su mango, de manera que la aguja-ojillo queda hacia abajo, hasta que la malla quede en el gancho de la aguja.
— Coloque fuera de trabajo la aguja vacía.
Si su máquina trabaja con la malla detrás de la lengüeta su acción comienza desde el paso "x"

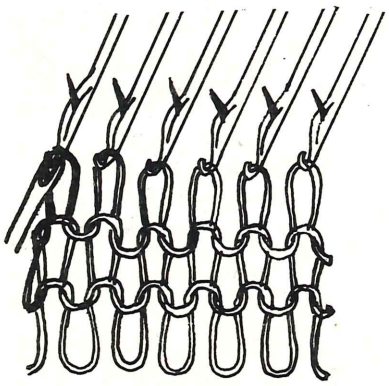

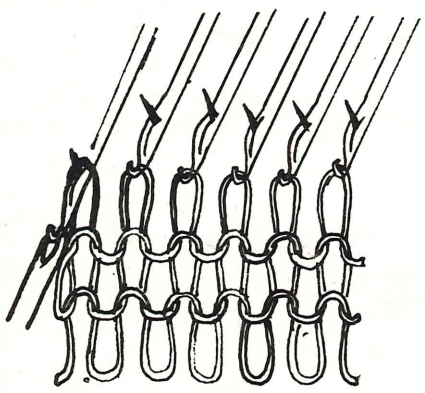

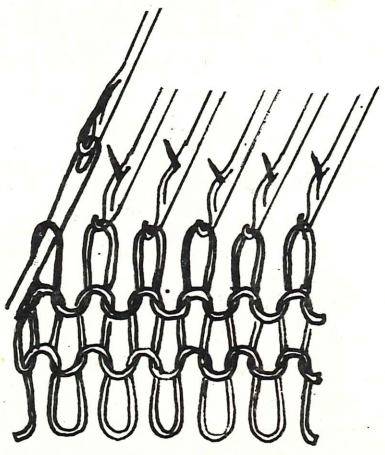

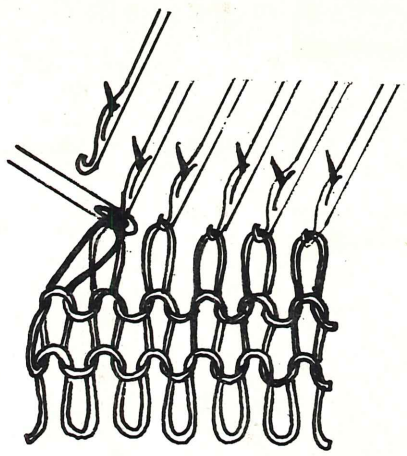

Para realizar menguados de orillo pero de dos o tres mallas, las acciones son exactamente iguales sólo que se utiliza punzón de dos o tres púas, según corresponda.

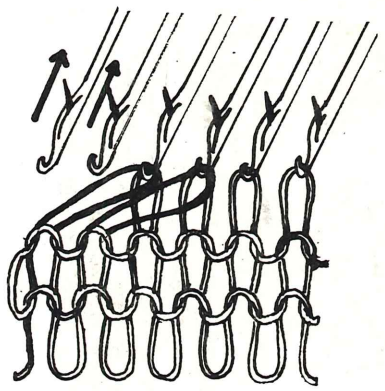

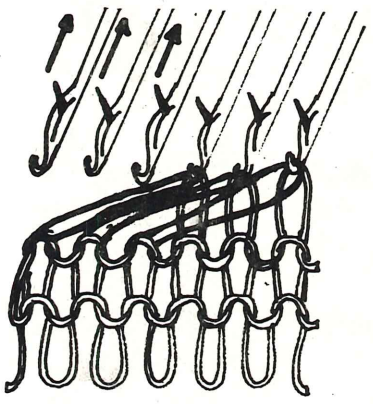

MENGUADO INTERNO

Generalmente preferimos este menguado, ya sea de una, dos ó tres mallas, porque se realiza dejando por lo menos una malla de orillo en acción normal.
Esta malla de orillo en acción normal nos da una terminación perfecta en el tejido, muy importante para su terminación.
Las acciones técnicas son exactamente iguales a las explicadas para el menguado de orillo, sólo se cambia el punzón que de acuerdo a las mallas a menguar y a las mallas de orillo en trabajo normal debe utilizar. Ejemplo: menguado de 2 mallas, y 1 malla de orillo normal = punzón de 3 púas.
Menguado de 1 malla y 2 mallas de orillo normal = punzón de 3 púas.
Menguado de 3 mallas y 2 mallas de orillo normal = punzón de 5 púas.

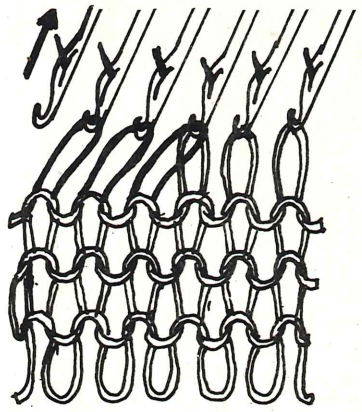

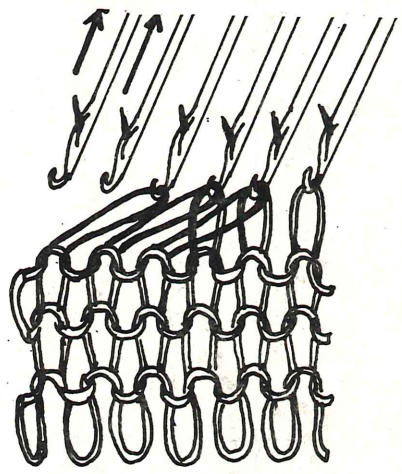

AUMENTO DE ORILLO

Para hacer aumentos simples en los orillos, cuando no es importante la perfección de éstos (porque estos aumentos dan orillos prolijos pero no perfectos, porque siempre alteran algo la línea de orillo al incorporar una malla). Veamos la acción:
— Carro a la derecha.
x Incorporar a posición de trabajo, la primera aguja vacía, junto al tejido.
— La hebra de continuidad debe pasar por debajo de la aguja incorporada.
— Tejer una pasada hacia la izquierda y repetir desde "x" para hacer el aumento de este orillo.

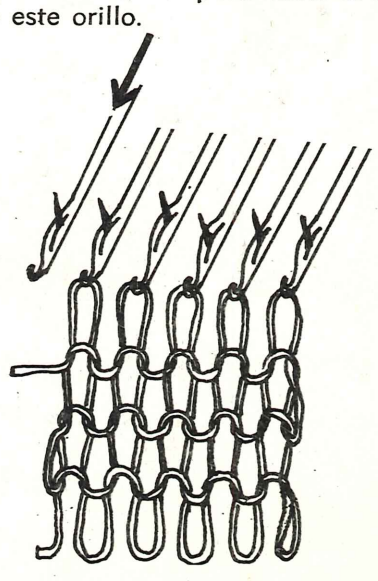

Otra forma puede ser ésta:
— Carro a la derecha.
x — Incorporar a posición de suspenso la primera aguja vacía, junto al tejido.
— Enhebrar la aguja incorporada, formando lazo, pasando primero por debajo y luego por sobre el vástago de la aguja.
— Llevar la aguja hacia atrás, todo lo que nos permita el lazo de enhebrado que debe quedar detrás de la lengüeta de la aguja.
— Hacer una pasada hacia la izquierda y repetir desde "x" para realizar el aumento de este orillo.

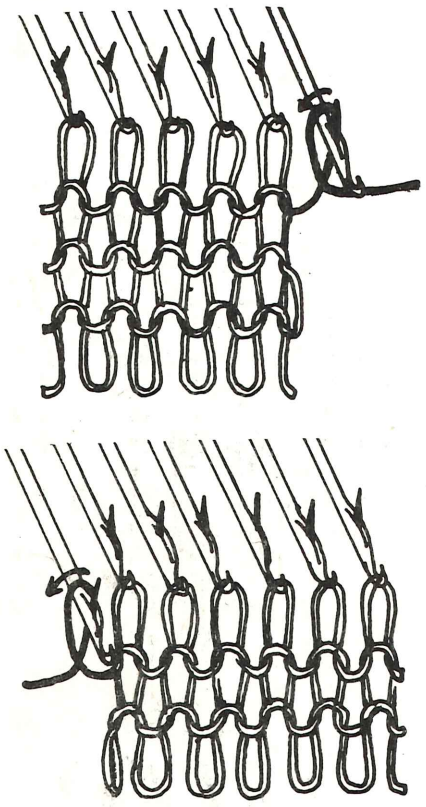

AUMENTO INTERNO

Los usamos para hacer aumentos conservando orillos perfectos.
Sigamos la acción en detalle:
— Tomar con el ojal del punzón de 1 púa el gancho de la aguja de orillo.
— Tirar hacia adelante hasta que la malla quede detrás de la lengüeta.
x — Impuse la aguja hacia atrás hasta que la malla pase al punzón.
— Retire el punzón de la aguja, levantando levemente el extremo de la aguja del punzón para evitar perder la malla.
— Incorporar a posición de trabajo la primera aguja vacía, junto al orillo.
— Apoye el punzón en la aguja incorporada tomando con el ojal de éste el gancho de la aguja.
— Levante suavemente el punzón en la parte de su mango, de manera que la aguja-ojillo quede hacia abajo, hasta que la malla pase al gancho de la aguja.
— Con el punzón tome la malla de la pasada anterior de la segunda aguja y deposítela en la aguja vacía.
— Repita estas acciones en el orillo izquierdo y continúe tejiendo.
Si su máquina trabaja con la malla detrás de la lengüeta tenga en cuenta las acciones desde "x".

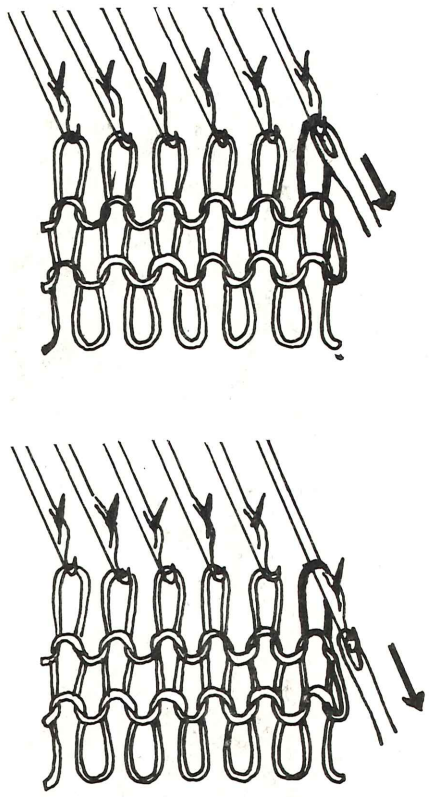

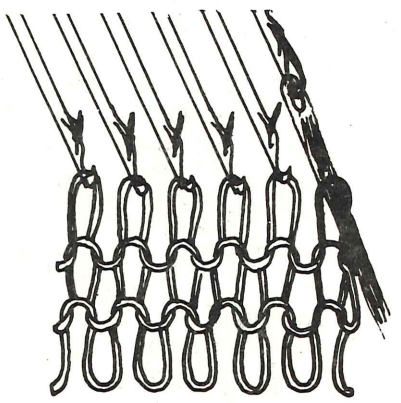

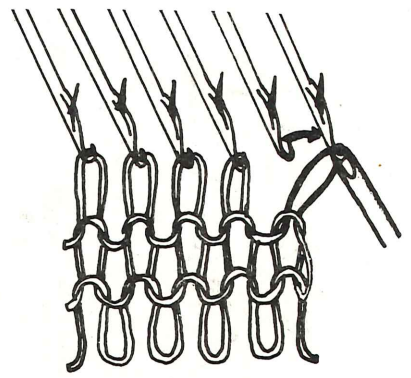

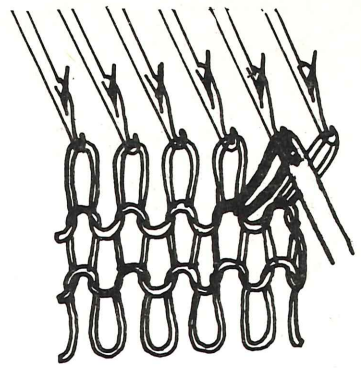

En el caso de desear que estos aumentos sean más internos usamos punzones de varias púas, que son los que alejan el aumento del orillo, pero las acciones son iguales.

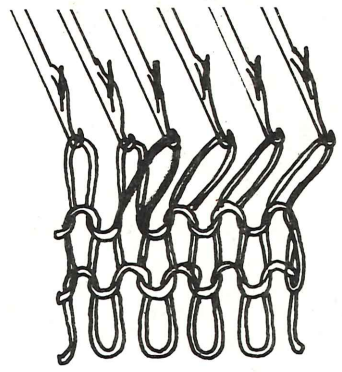

AUMENTO DE VARIAS MALLAS A LA VEZ

Este aumento se hace del lado que se encuentra el carro y por lógica la hebra de continuidad de hilado.
Y éste es el detalle de acciones:
— Incorporar las agujas que se desean aumentar llevándolas a posición de suspenso.
— Enhebrar estas agujas, formando lazo, con la hebra de continuidad, pasando primero por debajo y luego por sobre el vástago de cada aguja.
— Llevar las agujas incorporadas hacia atrás todo lo que nos permita el lazo de enhebrado que debe quedar detrás de la lengüeta de la aguja.
— Tejer una pasada hacia la izquierda, y para hacer el mismo aumento de este lado, repetir todas las acciones detalladas.
— Continuar tejiendo normalmente.

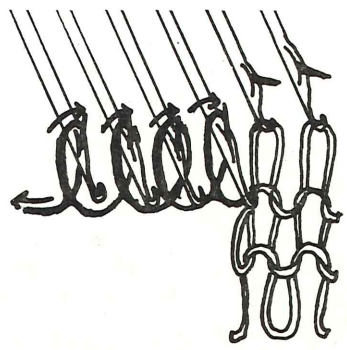

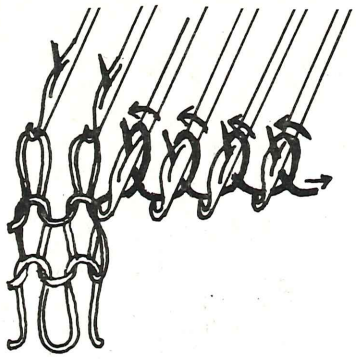

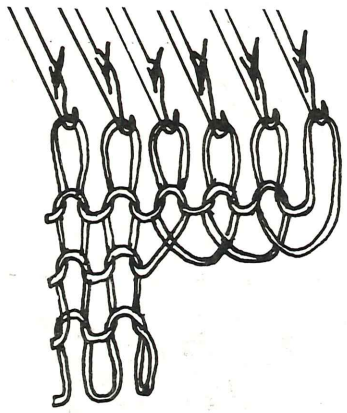

CÓMO CERRAR EL TEJIDO

Explicaremos dos formas distintas de hacerlo, igualmente fáciles, y que dan muy buena terminación.
Detallamos primero cómo se realiza el cerrado de tejido con punzón de 1 púa de ojillo.

— Tomar con el ojal del punzón el gancho de la aguja de orillo.
— Tirar hacia adelante hasta que la malla quede detrás de la lengüeta.
x Impulse la aguja hacia atrás hasta que la malla pase al punzón.
— Retire el punzón de la aguja levantando levemente el extremo de la aguja del punzón, para no perder la malla.
— Desplace el punzón hasta enfrentar la malla vecina y apoye el punzón en el gancho de la aguja.
— Levante moderadamente el punzón en la parte de su mango, de manera que la aguja-ojillo quede hacia abajo, hasta que la malla quede en el gancho de la aguja. Retirar el punzón.
— Colocar la hebra de hilado en el gancho de la aguja.
— Accionar a mano, tomando por el talón la aguja, llevándola hacia atrás. Tejemos así cerrando las dos mallas juntas.
— Volver la aguja con malla a posición de trabajo, y la vacía colocarla fuera de trabajo.
— Repetir estas acciones ordenadamente, hasta completar el cerrado.

En el caso de que su máquina trabaje con la malla detrás de la lengüeta, antes de comenzar a cerrar el tejido, al tejer la última pasada, levantar el botón de anule posterior para que todas las mallas pasen al gancho de las agujas y éstas bajen al borde de la máquina, para hacer más cómodo el cerrado.

Es **importante** hacer el cerrado en tensión normal evitando que quede flojo o tenso. Puede lograrse el control de esta tensión enganchando las 2 ó 3 primeras mallas cerradas, en las mismas agujas que antes trabajaron, logrando así la medida justa en el cerrado.

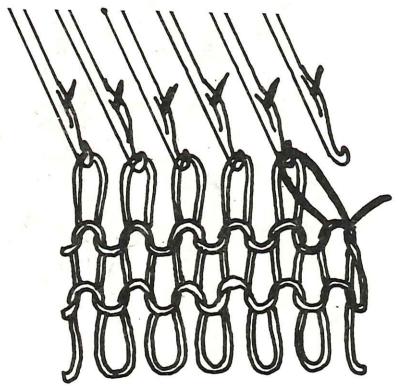

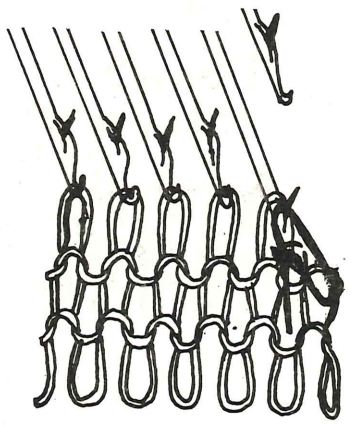

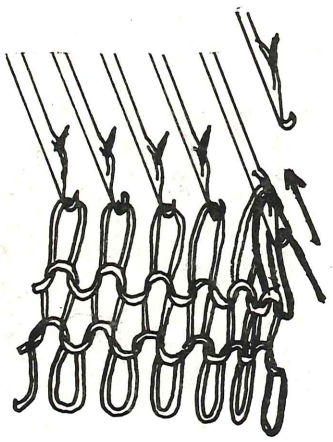

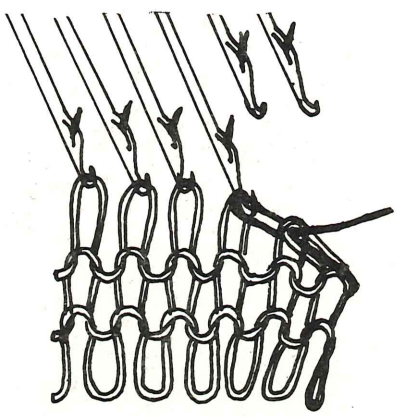

CERRADO DEL TEJIDO CON PUNZÓN DE LENGÜETA

Obtenemos con este sistema un perfecto cerrado del tejido, y su acción es muy ágil.

— Tenemos el tejido en máquina y la última pasada fue hacia la izquierda.
— Tomar con la mano derecha el punzón de aguja de lengüeta, y con la mano izquierda, a la vez que tomamos el orillo del tejido, para al mantenerlo tenso abrir más las mallas a tomar. Pasar la hebra sobre el dedo índice de la mano izquierda (para que resulte más cómodo tomarla).
— Introducir el gancho del punzón en la primera malla y sacarla de la aguja, accionando a favor de la forma del gancho.
— Tenemos la malla en el gancho del punzón.
— En la misma forma tomar y sacar la malla siguiente.
— Tenemos dos mallas en el punzón y las llevamos detrás de la lengüeta.
— Tomamos con el gancho del punzón la hebra, que pasa sobre el dedo índice, y tirando hacia atrás el punzón se cierran las dos mallas en una.
— Repitiendo las acciones ordenada y continuadamente se completa el cerrado.
— Recordamos no ajustar ni aflojar demasiado la tensión del hilado, para lograr una buena terminación.

Si nuestra máquina trabaja con la malla detrás de la lengüeta hacemos la última pasada con el botón anule posterior levantado, para llevar las mallas al gancho de las agujas y éstas al borde de máquina, para facilitar las acciones.

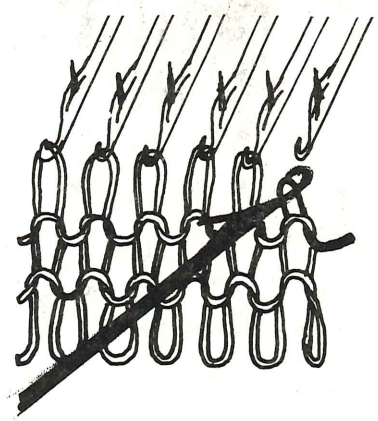

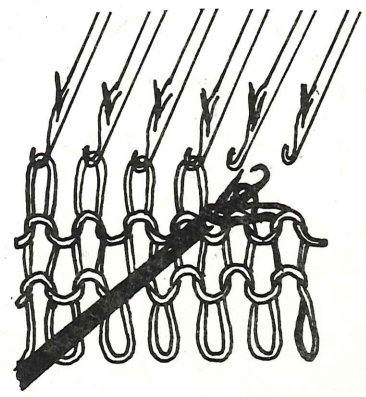

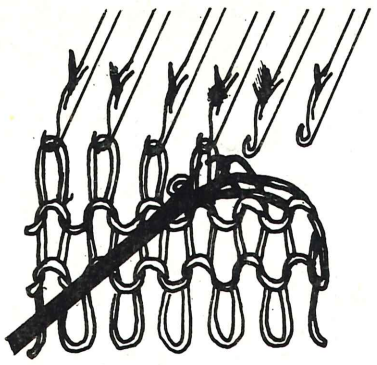

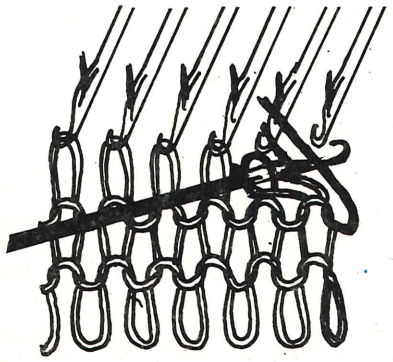

CÓMO DESTEJER UNA PASADA

Si nos vemos, por algún error, en la posición de destejer, una o varias pasadas, ésta puede ser la forma:

— Tomar la hebra de continuidad junto al tejido y en continuados y tensos movimientos hacia arriba, para volcar la malla en su pasada anterior en su misma aguja; y horizontal, para retomar la posición inicial.
— Estos movimientos son cortos y continuados.
— Si al finalizar de destejer las hileras la hebra de continuidad queda del lado contrario al carro, anular las acciones del carro y llevarlo sin tejer junto a la hebra.
— No olvidar de descontar en el contador de pasadas las que se destejieron.

Cuando la máquina trabaja con la malla detrás de la lengüeta antes de comenzar a destejer hacer 1 pasada con el botón de anule levantado, para llevar las mallas al gancho de las agujas y éstas al borde de la máquina, para facilitar las acciones. No olvidar de bajar el botón anule.

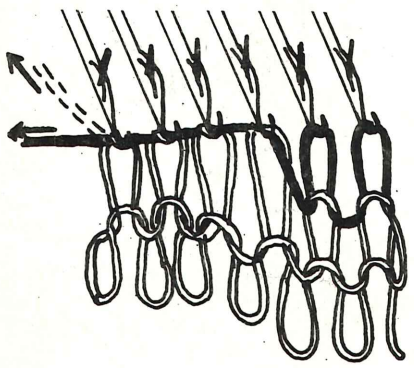

CÓMO LEVANTAR UNA MALLA QUE SE DESLIZÓ

Cuando se cae una malla y se desteje la solución es muy sencilla; veamos las acciones:

— Tomar el punzón de aguja de lengüeta y colocándolo por detrás del tejido, justo en el lugar de la malla caída, enganche la malla corrida y pásela detrás de la lengüeta de la aguja.
— Recueste la aguja hacia el lado izquierdo y tome con la lengüeta la primera hebra de trama, sobre la malla.
— Accione la aguja hacia arriba y al cerrarse la aguja se forma la malla.
— Baje la aguja, hasta pasar la malla detrás de la lengüeta, recueste nuevamente la aguja hacia la izquierda.
— Tome la hebra siguiente y téjala.
— Repita las acciones hasta llegar al final de la corrida y coloque la malla en la aguja correspondiente.

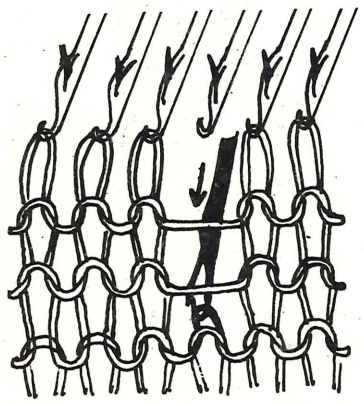

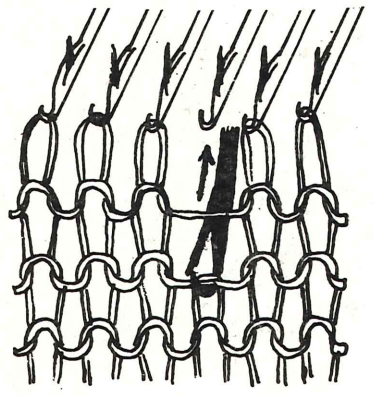

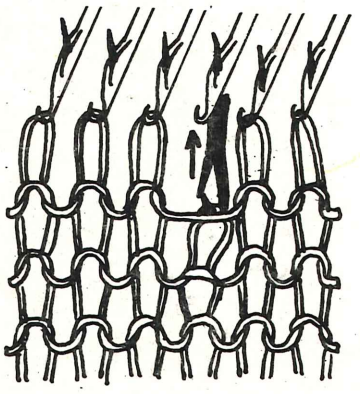

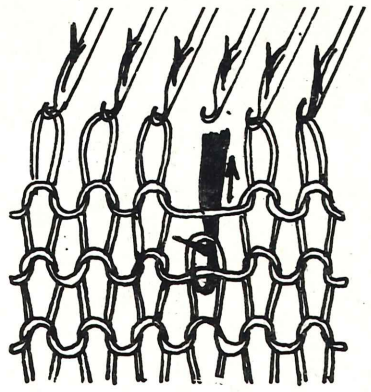

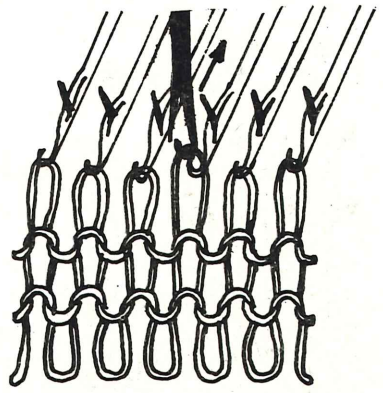

CÓMO LOGRAR TEJIDO ELÁSTICO, CON REMALLADO MANUAL

Este tejido elástico, que puede ser usado para las terminaciones de cintura, puños y escotes, también puede usarse como fantasía y formando tejido canalé de distintos anchos.

Detallamos la forma de lograrlo:

— Tenemos en trabajo 40 mallas y 20 pasadas en jersey; y vamos a remallar en elástico 1 y 1 las 10 últimas pasadas.
— Tome el punzón con aguja de lengüeta y enganche la segunda malla, 10 pasadas hacia abajo, contando la que está en máquina. Esta vez en la faz de revés de jersey.
— Suelte la malla que enganchó de la aguja de máquina y tire suavemente del tejido para producir la corrida.
— Coloque el punzón con el gancho hacia arriba y lleve la malla enganchada detrás de la lengüeta.
— Tome con el gancho del punzón la primera hebra de trama, y accionando el punzón hacia arriba formará una malla.
— Repita estas acciones hasta tomar la última hebra-trama.
— Enganche la aguja en la aguja vacía correspondiente.
— Repita todos los pasos detallados aguja por medio y obtendrá elástico 1 y 1. Para lograr mayor elasticidad en el tejido conviene hacerlo a graduación de uno a dos puntos más ajustado con respecto al jersey.

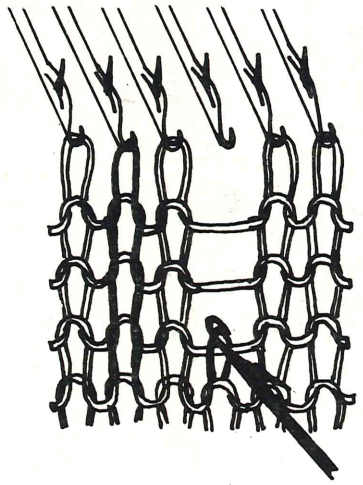

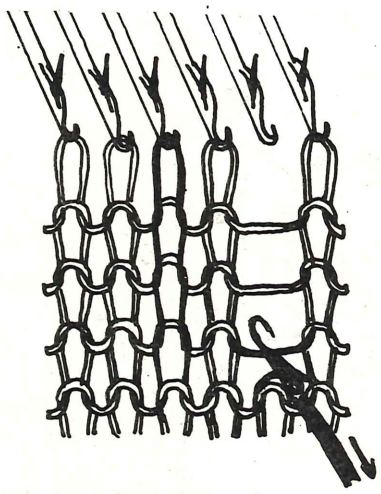

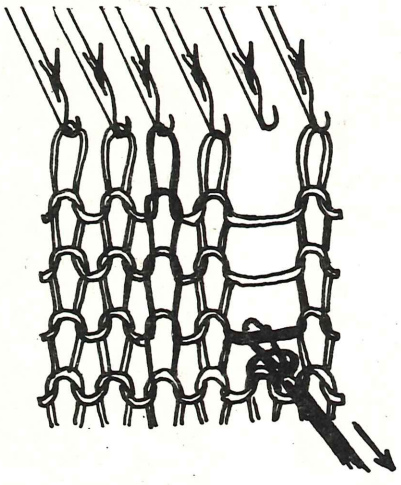

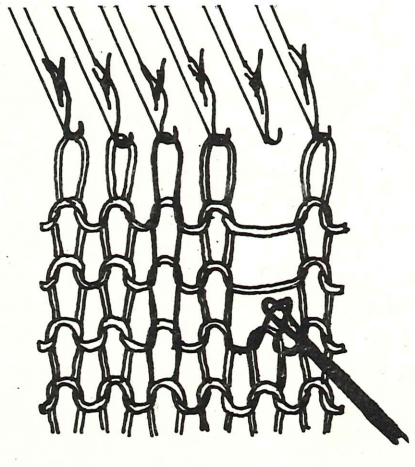

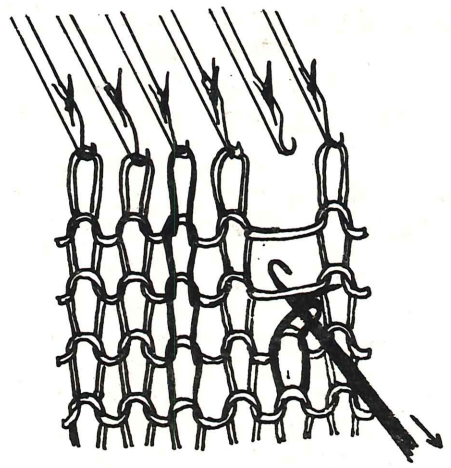

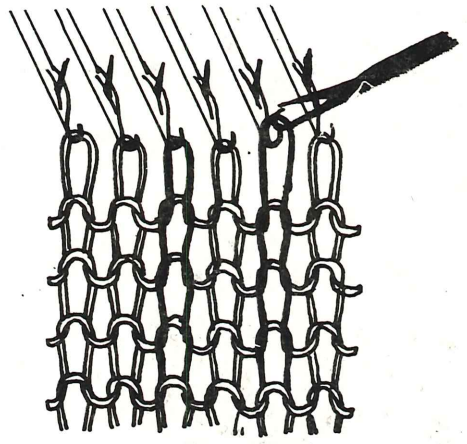

Para hacer elástico 2 y 1 y canalé, que puede ser del ancho deseado, las acciones técnicas no varían, sólo cambia la cantidad de mallas entre cada remallado.

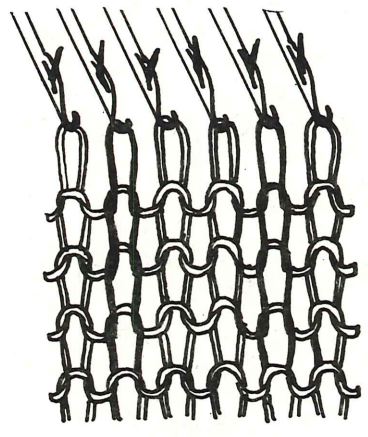

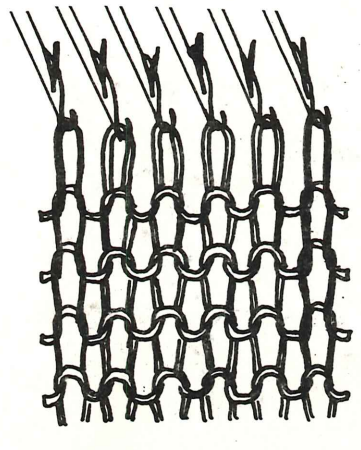

Cuando nuestra máquina trabaja con la malla detrás de la lengüeta, las acciones son exactamente iguales.

CÓMO REALIZAR COMIENZO CON FALSO ELÁSTICO

Es un comienzo, doble y elástico. Los más usados son el 1 y 1, 2 y 1, y 3 y 1; realizados en graduación ajustada quedan muy bien en escotes, puños y cinturas.

Este es el proceso a seguir, para realizarlo:

— Tenemos el carro a la derecha.
— Colocar en posición de suspenso las agujas necesarias, en preparación de 1 y 1 (una aguja en suspenso y la otra fuera de trabajo).
— Enhebrar con montaje cerrado las agujas en suspenso.
— Llevar a posición de trabajo las agujas enhebradas.
— Recuerde que la graduación debe ser ajustada por lo menos en 4 puntos con respecto a un jersey normal.
— Tejer 20 pasadas, contando la de enhebrado.
— Agrandar la graduación 4 puntos y hacer 1 pasada para quebrar el tejido. Volver a la graduación anterior.
— Tejer 20 pasadas.
— Con el punzón de 1 púa de ojillo tomar cada lazada de comienzo y colocarla en las agujas intermedias vacías, que a la vez colocamos en posición de trabajo.
— Gradúe para jersey y teja normalmente.

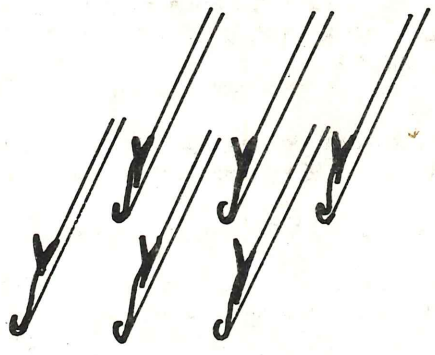

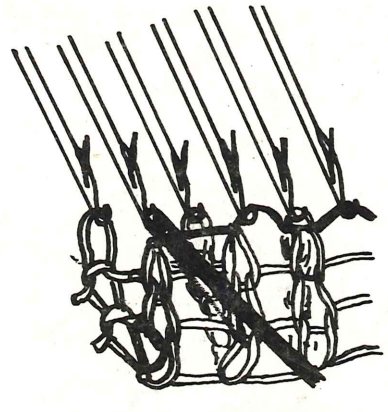

Para lograr el falso elástico 2 y 1 y también el canalé, el proceso es exactamente igual, sólo varía la cantidad de mallas entre cada vacío.

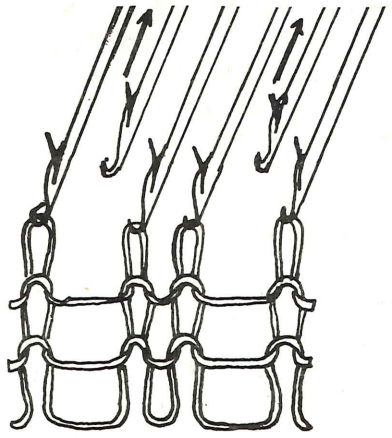

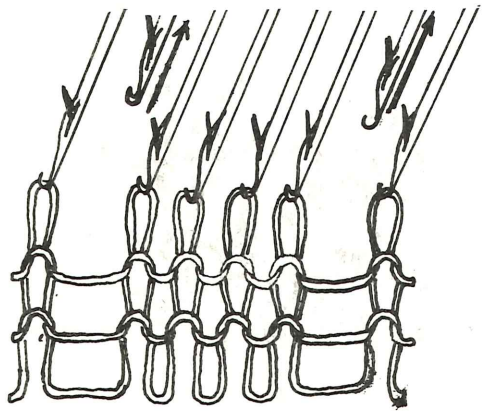

CÓMO HACER DOBLADILLO

Para realizar un dobladillo de 10 pasadas:
— Comenzar con montaje cerrado, y en graduación 2 puntos ajustada con respecto al jersey, tejer 10p, contando la de enhebrado.
— Agrandar 4 puntos la graduación y hacer 1 pasada para quebrar el tejido. Volver a la graduación anterior.
— Tejer 10 pasadas.
— Con el punzón de una púa, de ojillo; tomar la lazada por medio del comienzo y colocarla en la aguja correspondiente por orden de ubicación.
— Con todas las agujas en posición de trabajo, graduar un punto más flojo que para jersey y hacer la primera pasada.
— Graduar para jersey y continuar tejiendo normalmente.

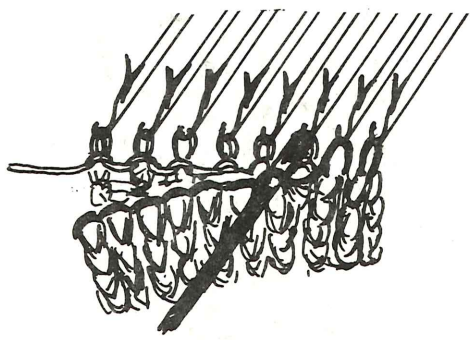

PARA HACER DOBLADILLO CON PICOT

— Comenzar con montaje cerrado y en graduación 2 puntos, ajustada con respecto a jersey.
— Tejer 9 pasadas, contando el enhebrado.
— Agrandar 2 puntos la graduación y hacer 1 pasada.
— Sobre esta pasada con el punzón de ojillo de una púa formar pasacinta, menguando aguja por medio hacia la izquierda, es decir, la segunda malla sobre la tercera, la cuarta sobre la quinta, etc., en todo el ancho del tejido.
— En la misma graduación tejer la pasada que completa el pasacinta, con todas las agujas en trabajo.
— Volver a la graduación anterior ajustando 2 puntos.
— Tejer 9 pasadas.
— Con todas las agujas en posición de trabajo, y con el punzón de una púa, tomar lazada por medio del comienzo y colocarla en la aguja correspondiente por orden de ubicación.
— Tejer la primera pasada, en graduación un punto más flojo que para jersey.
— Graduar para jersey y tejer normalmente.

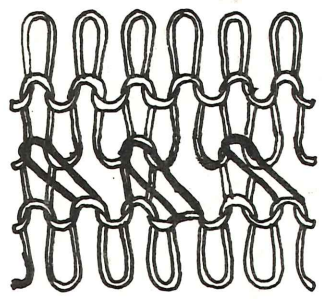

Es importante mencionar que las variaciones de graduación en las acciones se hacen para lograr un dobladillo perfectamente plano. En el pasacinta se agranda la graduación para que descarguen las mallas normalmente (recordar que hay dos mallas en cada aguja).

UNA FORMA DE RETIRAR EL TEJIDO CON MALLAS ABIERTAS

Necesitamos hacerlo para dar vuelta el tejido, por un error, o para dar una terminación especial al tejido.
Veamos el proceso:
— Tenemos en máquina un tejido completo o justo en la pasada que debemos retirarlo de máquina, pero con mallas abiertas.
— Desenhebrar el guía-hilo.

— Tomar el hilado auxiliar de otro color y enhebrar el guía-hilo.
— Tejer 4 ó 5 pasadas.
— Desenhebrar el guía-hilo y pasar el carro para descargar el tejido.

CÓMO COLOCAR NUEVAMENTE EL TEJIDO EN LA MÁQUINA

— Colocar en posición de trabajo las agujas necesarias para la incorporación del tejido.
— Con el punzón de una púa de ojillo, con el revés de tejido hacia la tejedora, tomar cada lazada (que forma en puntada alternada como si fuera un pespunte en el cambio de color) y colocarla en cada aguja continuadamente hasta completar.
— Destejer las pasadas de protección del hilado auxiliar.
— Verificar que todas las lazadas fueron tomadas sin lastimar el hilado y continuar el trabajo.

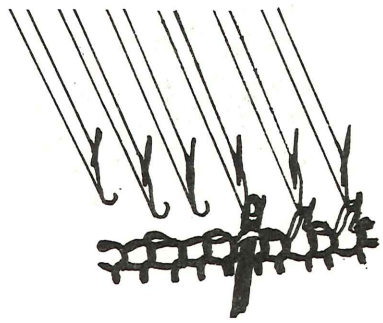

PASADAS ACORTADAS

Estas pasadas acortadas que se realizan con el **sistema de suspenso** nos dan amplias posibilidades en el tejido de escotes, pinzas, etcétera.
Cuando la escala de suspensos es de una malla cada dos pasadas, la forma de lograrlo puede ser cualquiera de éstas:
— Tenemos en trabajo un tejido, y el carro a la derecha.
— Lleve a posición de suspenso 1 aguja del lado izquierdo (observe que es del lado contrario al carro).
— Teja una pasada hacia la izquierda.
— Coloque 1 aguja del lado derecho en suspenso.
— Pase la hebra de continuidad por debajo y detrás de la primera aguja en suspenso (junto al tejido) en tensión normal.
— Teja una pasada hacia la derecha.
— Repita las acciones hasta completar los suspensos.
— Lleve a posición de trabajo las mallas (agujas) del lado contrario al carro, teja una pasada y coloque en trabajo las mallas del otro lado.
— Tejer una pasada y cerrar con punzón de lengüeta.

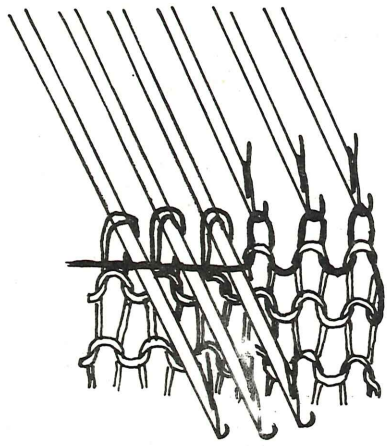

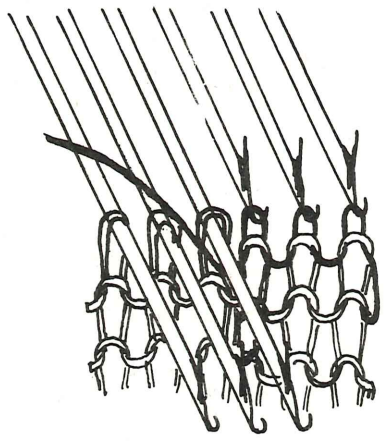

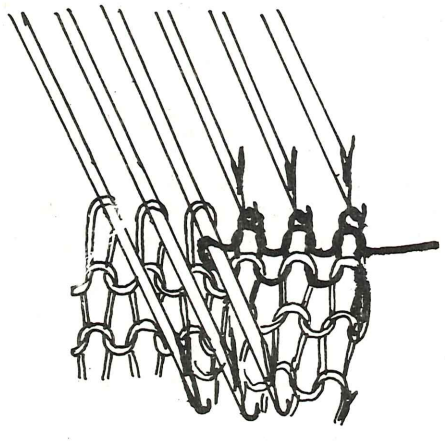

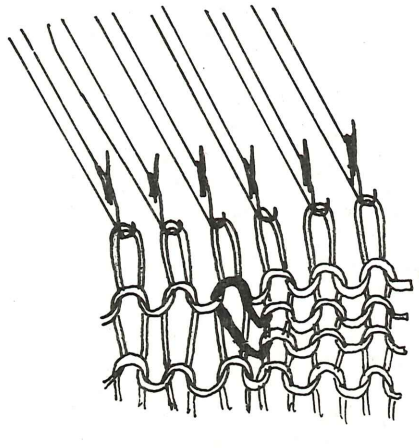

Otra forma es la siguiente:

— Tenemos un tejido en la máquina y el carro a la derecha.
— Colocar en suspenso la primera aguja, junto al carro.
— Llevar tejiendo el carro hacia la izquierda.
— Poner en suspenso la primera aguja junto al carro.
— Tejer una pasada hacia la derecha.
— Repetir las acciones de suspenso hasta completar lo planeado.
— Poner en trabajo las mallas o agujas suspendidas del lado opuesto al carro y tejer una pasada.
— Poner en trabajo el resto de agujas o mallas en suspenso y tejer una pasada.
— Cerrar el tejido con punzón de lengüeta.

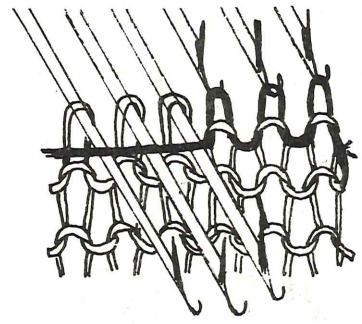

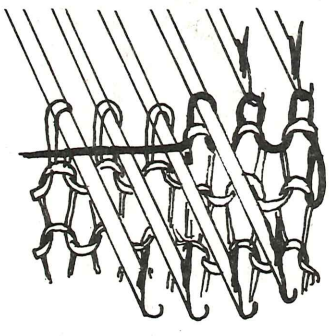

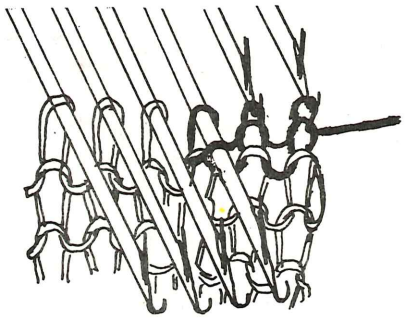

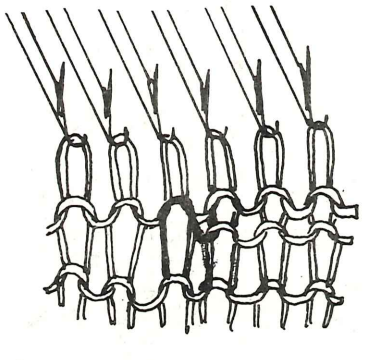

Cuando las suspensiones son de varias agujas (mallas) adoptamos el primer sistema.

OJALES HORIZONTALES

Explicación sobre un plan-ejemplo.

1 — Tenemos un tejido en máquina.
2 — Llegamos justo a la medida del ojal.
3 — Dejando un margen de orillo de 5 mallas, hacemos el ojal en las 3 mallas siguientes.
4 — Tejer en acción manual, con hilado auxiliar de otro color, las 3 mallas del ojal.
5 — Con todas las mallas en posición de trabajo tejer las pasadas intermedias entre cada ojal.
6 — Repetir de 3 a 5, tantas veces como ojales lleve la prenda.

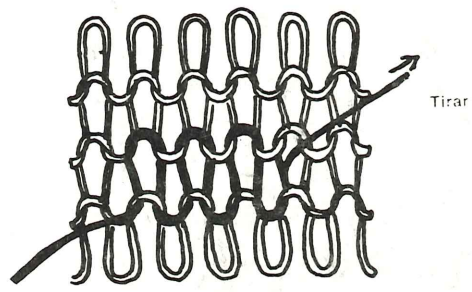

Estos ojales, una vez terminada la prenda, se retira la pasada de color y se cierran las mallas abiertas con puntada atrás.

OJALES VERTICALES

1 — Tenemos un tejido con 60 mallas en la máquina.
2 — Estamos en la medida justa para el ojal.
3 — El carro en el extremo derecho.
4 — Formaremos el ojal dejando 10 mallas de margen desde el orillo derecho.
5 — Colocar las 50 mallas a contar del orillo izquierdo, en suspenso.
6 — Tenemos 10 mallas en trabajo.
7 — Tejer 8 pasadas (tamaño del ojal).
8 — Colocar en suspenso las 10 mallas que tejieron.
9 — Lleve el carro sin tejer al orillo izquierdo.

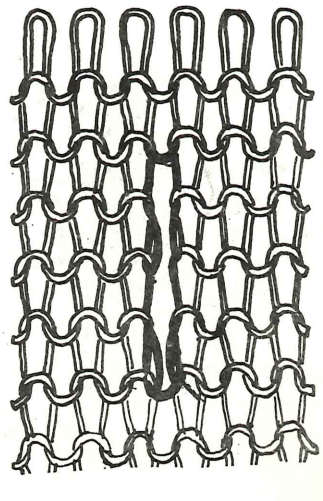

10 — Poner en posición de trabajo las 50 mallas a contar del orillo izquierdo.
11 — Tejer 8 pasadas (tamaño del ojal).
12 — Llevar a posición de trabajo las 10 mallas suspendidas del lado derecho.
13 — Continuar tejiendo normalmente, hasta completar las pasadas intermedias entre cada ojal.
14 — Repetir las acciones del 3 al 13 tantas veces como ojales a realizar.

Estos ojales, quedan con terminación cerrada que, si se desea, se puede reforzar.

ABERTURA VERTICAL

Son muchas las razones por las que debemos hacer una abertura vertical y ésta es la forma:

— Tenemos el carro a la derecha.
— Colocar en posición de suspenso las mallas de la mitad del tejido, alejado del carro.
— Con las mallas en trabajo, tejer la cantidad de pasadas necesarias.
— Cerrar el tejido con punzón de lengüeta o si se necesita mantener las mallas abiertas, sacar con 4 ó 5 pasadas de protección en otro color.
— Llevar el carro sin tejer al orillo opuesto.
— Colocar en trabajo las mallas que estaban suspendidas.
— Tejer las pasadas necesarias y cerrar o retirar el tejido como lo hizo con la primera parte.

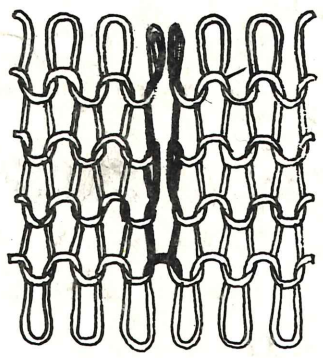

PARA HACER LA ABERTURA HORIZONTAL

— Tenemos el tejido en la máquina, estamos a la altura deseada para la abertura y el carro está a la derecha.
— En el lugar que se desea hacer la abertura, ejemplo: en el centro del tejido, contar las mallas que representan la abertura, en nuestro ejemplo 20 mallas.
— Tomar una hebra de hilado de otro color y tejer en acción manual, llevando la malla detrás de la lengüeta, colocar la hebra en el gancho de la aguja, y accionando la aguja por el talón, formar las mallas. Así en las 20 mallas marcadas.
— Continuar tejiendo con todas las mallas normalmente.

La pasada que se hizo en acción manual con hilo auxiliar ha dividido el tejido y cuando una vez planchado y seco retiremos esa pasada de separación, nos quedará la abertura horizontal.

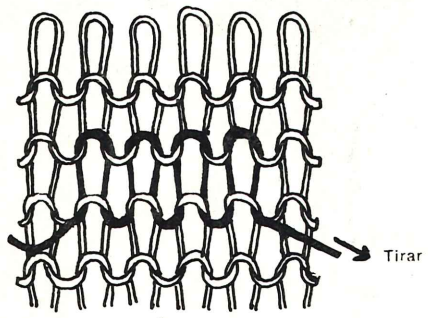

ESCOTE "V"

Daremos las acciones sobre un ejemplo, porque para formar el escote "V" en una prenda se calcula de acuerdo a las mallas y pasadas que se disponen.

— Tenemos un tejido en máquina y el carro a la derecha .
— Sabemos que contamos para hacer el escote con 41 mallas.
— Tomar la malla central con hilado auxiliar y se retira de la aguja.
— Colocar en posición de suspenso la parte de tejido alejada al carro, a partir de la aguja central vacía.
— Tejer formando el escote menguando del orillo interno 1 malla cada 4 pasadas por 20 veces.
— Llevar el carro sin tejer al orillo opuesto.
— Colocar las mallas suspendidas a posición de trabajo.
— Completar esta parte igual a la anterior.

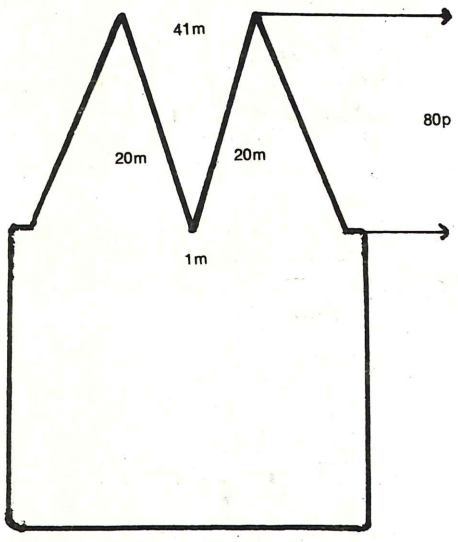

TERMINACIÓN DEL ESCOTE "V"

Son muchas las terminaciones que pueden realizarse, pero vamos a detallar el tubular directo.

— Tomar las lazadas de orillo de un lado del escote delantero. Dando el ángulo en el centro de la máquina.
— A continuación, colocar las mallas abiertas del escote de espalda.
— Graduar 2 puntos más ajustado que para jersey y tejer, menguando 1 malla en todas las pasadas, por 8 veces en el orillo que da al centro de la máquina (ángulo del escote "V").
— Agrandar la graduación en 4 puntos y hacer 1 p. para quebrar el tejido.
— Volver a la graduación anterior y tejer 8 pasadas, pero esta vez aumentando 1m en todas las pasadas por 8 veces del orillo que antes menguó.
— Cambiar por hilado auxiliar de otro color y tejer 4 ó 5 pasadas de protección y descargar libre.
— Colocar en la máquina las lazadas de orillo de la otra mitad del escote delantero y completarlo igual a la mitad anterior.
— La unión queda en el hombro y en el ángulo y puede hacerse a mano con puntada escondida, o haciendo ensamble en la máquina al tejer la segunda parte. La malla central suspendida se teje cubriendo la unión en el ángulo.

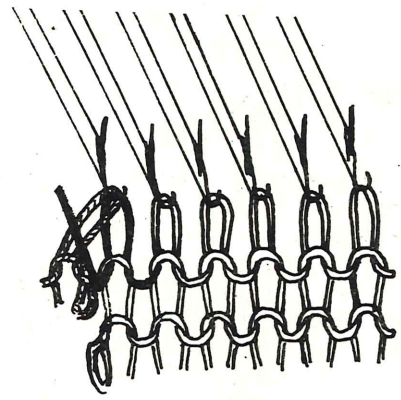

PARA HACER EL ESCOTE REDONDO

Son varias las formas de hacerlo; les ofrecemos ésta, que es fácil de realizar y queda muy bien.

Para desarrollar el ejemplo, tomamos los dos datos necesarios: cantidad de mallas en el ancho de escote = 51 mallas. Bajada de escote = 40 pasadas.

Veamos el esquema de planificación:

1 — Tenemos el tejido con 99 mallas y estamos en la línea del escote. El carro en el extremo derecho.
2 — Suspender las 31 mallas centrales. Queda dividido el tejido.
3 — También se suspenden las mallas de la parte alejada al carro, en este caso del lado izquierdo.
4 — Con la parte en trabajo: 34 mallas, tejer suspendiendo 1 malla cada 2 pasadas por 10 veces del orillo in-

terno (escote); completamos así las 20 pasadas.

5 — Tejer 20 pasadas rectas. Terminar las restantes mallas cerrando o sacándolas con pasadas de protección.

6 — Llevar sin tejer el carro al extremo opuesto (izquierdo). Colocar en trabajo las primeras 34 mallas y completar esta parte igual a la anterior.

7 — Terminadas las dos partes, colocar en posición de trabajo las 51 mallas del escote delantero y formar 10 mallas a cada lado, tomando las lazadas de orillo de las 20 pasadas rectas.

8 — Tenemos 71 mallas en trabajo.

9 — Tejer 2 p., cambiar por hilado auxiliar de otro color, hacer 4 ó 5 p. y sacar libre.

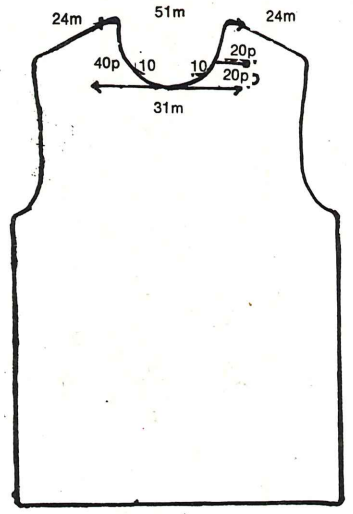

TERMINACIÓN PARA EL ESCOTE REDONDO

Explicaremos la terminación con tubular (dobladillo) en falso elástico.

— Colocar en trabajo las 71 mallas del escote delantero y a continuación las 51 mallas del escote de la espalda.

— Preparar para elástico 2 y 1 menguando una malla cada dos sobre su vecina.

— Ajustar 4 puntos la graduación con respecto a jersey.

— Tejer 10 pasadas.

— Agrandar al doble la graduación y hacer 1 pasada para quebrar el tejido.

— Volver a la graduación anterior y tejer 10 pasadas.

— Cambiar por hilado auxiliar y tejer 4 ó 5 pasadas.

— Sacar libre.

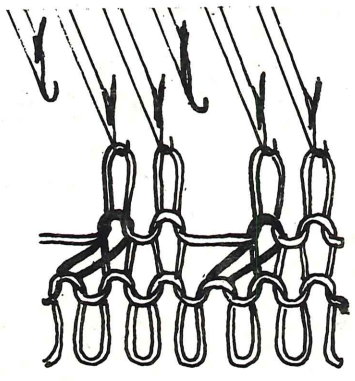

ESCOTE "U"

Para hacer este escote las acciones básicas son exactamente las del escote redondo; veamos el esquema-plan.

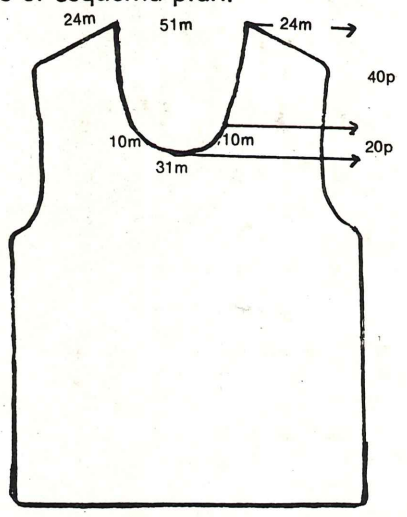

Sólo varían las pasadas rectas, de manera que se repiten las acciones del 1 al 7, y la variante comienza en la acción siguiente.

8 — Terminadas las 2 partes, colocar en posición de trabajo las 51 mallas del escote delantero y formar 20 mallas a cada lado tomando las lazadas de orillo de las 40 pasadas rectas.

9 — Tenemos 91 mallas en trabajo.

10 — Tejer dos pasadas, cambiar por hilado auxiliar de otro color, hacer 4 ó 5 pasadas y sacar libre.

TERMINACIÓN DEL ESCOTE "U"

Detallaremos la terminación con elástico remallado 1 y 1.

— Colocar en trabajo las 91 mallas del escote delantero y a continuación las 51 mallas del escote de la espalda.

— Graduar 4 puntos más ajustado con respecto a jersey.

— Tejer 10 pasadas.

— Remallar en acción manual, malla por medio, contrariando el tejido.

— Cerrar el tejido con aguja de lengüeta en tensión elástica.

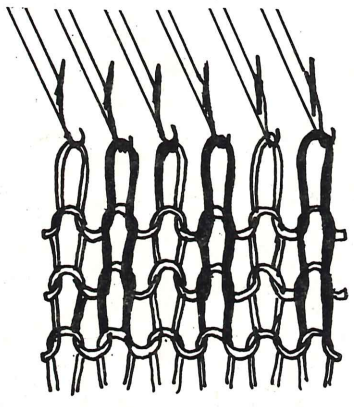

ESCOTE CUADRADO

En este caso también lo detallaremos con un ejemplo que tiene 51 mallas en el ancho de escote y 60 pasadas en la bajada.

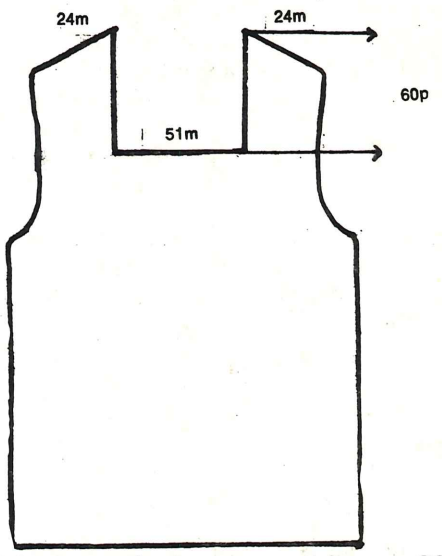

— Tenemos en máquina, un tejido con 99 mallas, y estamos en la línea del escote.

— El carro a la derecha.

— Suspender las 51 mallas centrales (ancho de escote).

— Como queda dividido el tejido, también suspender las 24 mallas alejadas del carro.

— Tenemos en trabajo 24 mallas. Tejer 60 pasadas y cerrar con punzón de lengüeta.

— Llevar el carro sin tejer al extremo opuesto (izquierda).

— Colocar en trabajo las 24 primeras mallas y tejer 60 pasadas y cerrar con punzón de lengüeta.

Pasamos a detallar la terminación del escote porque como es directa no vale la pena retirar el tejido para volver a colocarlo inmediatamente.

TERMINACIÓN CON TUBULAR (dobladillo) EN JERSEY

— Tenemos el tejido en máquina con 51 mallas de escote en suspenso.

— Colocar en posición de trabajo las 51 mallas.

— Graduar 2 puntos más ajustado con respecto a jersey.

— Tejer 8 pasadas, menguando 1m cada 2 p. por 4 veces.

— Graduar al doble y hacer 1 pasada para quebrar el tejido.

— Volver a la graduación anterior y tejer 8 pasadas , pero aumentando 1 malla cada 2 pasadas por 4 veces.

— Cambiar por hilado auxiliar de otro color, hacer 4 ó 5 pasadas y sacar libre.

— Colocar formando mallas las lazadas de orillo de uno de los lados de escote.

— Tenemos 30 mallas, colocar a continuación las 51 mallas del escote de espalda.

— Con graduación ajustada dos puntos con respecto a jersey, tejer 8 p. menguando 1m cada 2 pasadas del orillo que da a la base del escote (ángulo).

— A la vez ensamblar en el ángulo la parte ya tejida, colocando sobre la malla de orillo la lazada (de la parte tejida); cuidar que la hebra de continuidad pase por debajo de la aguja que tiene doble malla.

— Graduar al doble y hacer 1 pasada para quebrar el tejido.
— Volver a la graduación anterior y tejer 8 pasadas, pero aumentando 1m cada 2 p. por 4 veces (se continúa el ensamble).
— Cambiar por hilado auxiliar, hacer 4 ó 5 p. y sacar libre.
— Colocar formando 30 mallas el otro lado del escote y completarlo igual al ya tejido.

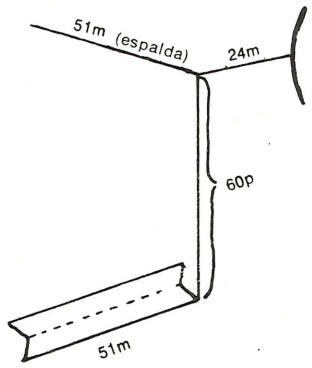

CÓMO HACER ENSAMBLE DE TEJIDO

Llamamos así a la unión de dos partes de tejido en su orillo realizado en la máquina y en acción del tejido.
— Tenemos una de las partes a ensamblar ya tejida.
— Comenzamos la otra parte y en el orillo que queremos unir a la parte anterior comienza la acción de ensamble.
— Tomar de la parte ya tejida la lazada correspondiente y colocarla sobre la malla de orillo (del tejido en máquina).
— Tenemos 2 mallas juntas, cuidar que la hebra de continuidad quede sobre las dos mallas juntas en colocación normal para continuar tejiendo.
— Y así cada dos pasadas, o en todas si el tejido lo requiere, se van incorporando las lazadas para obtener una unión perfecta.

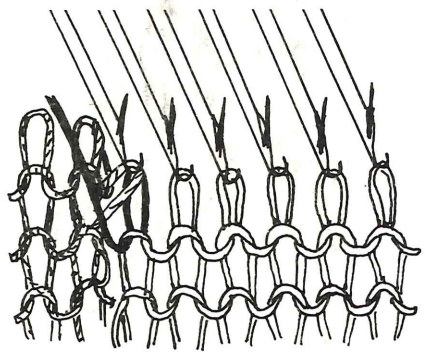

CORDÓN TUBULAR

Tiene muchísimas aplicaciones en tejido y su realización es muy sencilla.
— Enhebrar 4 ó 6 agujas con montaje cerrado.
— Tejer 1 pasada y ajustar 2 ó más puntos la graduación, de acuerdo al hilado y a la tiesura que se desea en el cordón.
— Anule la leva izquierda o derecha (de acuerdo a las características de su máquina).
— Teja el largo deseado, pero en acción rítmica, para que quede la unión perfecta. Cualquier flojedad en los orillos, por alejarse demasiado del tejido, produce deformaciones en la unión.

PARA HACER FLECOS

Es muy fácil y rápido hacer flecos a máquina; veamos la explicación sobre un ejemplo:
1 — Enhebrar con montaje cerrando 5 agujas y después de un espacio de 10 agujas fuera de trabajo, enhebrar 2 agujas.
2 — Observe el esquema, detalle de enhebrado.
3 — Tejer 2 pasadas.
4 — Suspender las tres primeras mallas a contar del orillo izquierdo y hacer 2 ó 4 pasadas a gusto.
5 — Colocar en trabajo las 3 mallas suspendidas y hacer dos pasadas.
6 — Repetir ordenadamente de 4 a 5, hasta completar la medida deseada. Cerrar el conjunto de 5 mallas con punzón de lengüeta.
7 — Una vez terminado el fleco se destejen las dos mallas que dieron al orillo derecho, liberando los flecos.
8 — Es importante que la graduación sea algo ajustada, ya que las cinco mallas hacen galón.

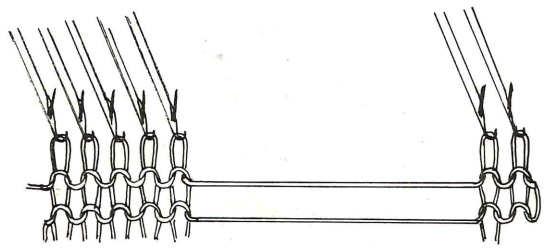

PINZA DE BUSTO CON BASE RECTA

Se hace con sistema de suspenso; daremos los detalles sobre un plan-ejemplo.

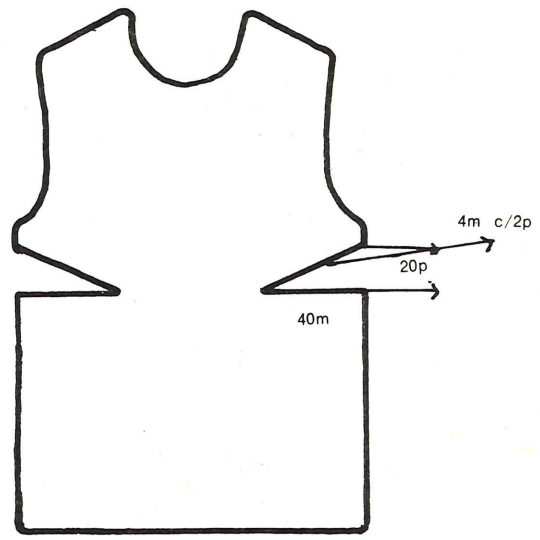

— Tenemos un tejido en máquina.
— Estamos en la línea de pinza de busto.
— El carro a la derecha.
— Colocar en suspenso las primeras 40 mallas del lado izquierdo.
— Hacer una pasada y poner en suspenso las primeras 40 mallas a contar del orillo derecho.
— Tejer incorporando tres mallas del lado contrario al carro y 1 malla del lado del carro por 10 veces cada 2 pasadas y de ambos lados.
— Con todas las mallas en trabajo continuar tejiendo según los planes.

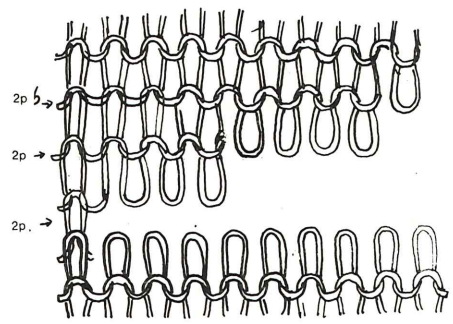

PINZA DE BUSTO CON BASE ESCALONADA Y TERMINACIÓN RECTA

Veamos el plan-ejemplo:

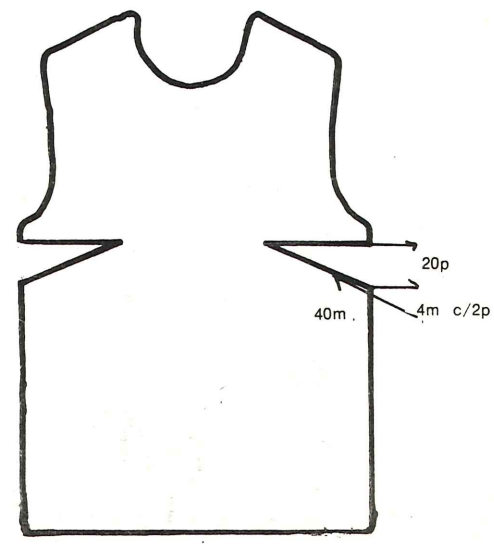

— Tenemos un tejido en máquina y estamos en la línea de pinza de busto.
— El carro en el extremo derecho.
— Tejer suspendiendo del lado contrario al carro 3 mallas y del lado del carro 1 malla cada 2 pasadas y de ambos lados por 10 veces.
— Cuando completamos 20 pasadas de trabajo en suspenso, colocar de una sola vez las 40 mallas de la pinza del lado contrario al carro; tejer 1 pasada y poner en trabajo los 40 mallas de la otra pinza.
— Continuar tejiendo según nuestros planes.

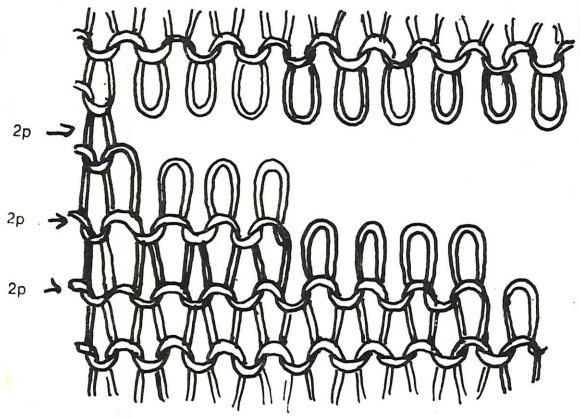

PINZA SIMPLE DE FALDA

Esta pinza, con las variantes necesarias, no sólo se usa en faldas sino también en vestidos, tapados, etc.
La vamos a explicar sobre un plan-ejemplo.

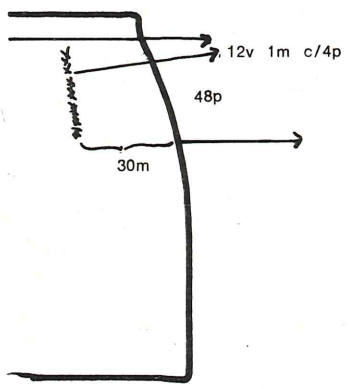

— Tenemos un tejido en máquina.
— El carro a la derecha.
— Con la peineta de 30 púas tomar las 30 primeras mallas, a contar del orillo y desplazándose un lugar hacia adentro vuelva a colocarlas encimando una malla.

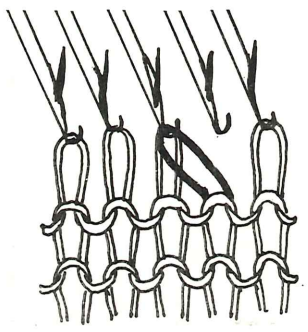

— Se hace de ambos lados, y como dice el plan, por 12 veces y cada 4 pasadas.
— La pinza es sólo una parte de la tarea de modelado de cadera.

PINZA CON MALLA-GUÍA

También esta pinza se usa en distintas prendas.
Observe el esquema-plan para desarrollar el ejemplo.

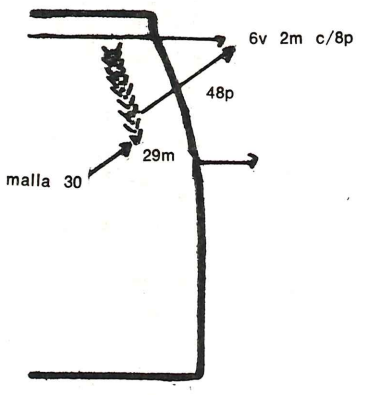

1 — Tenemos un tejido en máquina.
2 — El carro a la derecha.
3 — Tomar como malla-guía la malla 30 a contar del orillo.
4 — Con el punzón de 1 púa colocar sobre ésta la malla vecina de cada lado.
5 — Tenemos la aguja 30 con tres mallas.
6 — Tomarlos con el punzón de 1 púa y cubrir la aguja vacía anterior.
7 — Con la peineta de 30 púas tomar el resto de mallas (hacia el orillo). Desplazándose dos lugares hacia adentro volver a colocarlos cubriendo las das agujas vacías.
8 — Tejer 8 pasadas.
9 — Repetir de 4 a 8, ordenadamente, hasta completar la pinza.

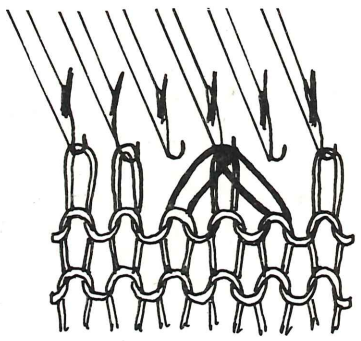

BOLSILLO CORTADO CON PLACKÉ INTERNO

Nuestra explicación es sobre un plan-ejemplo.
— Tenemos un tejido con 100 mallas, en máquina.
— El carro en el extremo derecho.
— De acuerdo a nuestro plan-ejemplo, el bolsillo tiene 30 mallas de ancho y 40 pasadas de profundidad.
— Tomar una hebra auxiliar de otro color, y dejando 50 mallas a contar del orillo derecho tejer en acción manual las 30 mallas siguientes.
— Colocar en suspenso las 50 mallas del lado derecho y las 20 mallas del lado izquierdo. Conservar el hilado de continuidad en suspenso.
— Tomar otra hebra del mismo hilado, y con las 30 mallas del bolsillo tejer 40 pasadas. Dejar el hilado.
— Llevar el carro sin tejer al orillo donde está el hilado de continuidad, y con éste y todas las mallas en trabajo continuar tejiendo.
— Una vez planchado y seco el tejido sacar la pasada de separación (que hizo en acción manual).
— Quedan mallas abiertas, en la base, de la tapa placké (interna), que se cose a la prenda con puntada atrás.
— Para terminar el bolsillo del derecho, tomar las mallas abiertas de la abertura en su parte inferior.
— Tejer en graduación ajustada 6 pasadas; hacer elástico 1 y 1 en remallado manual.
— Cerrar con punzón de lengüeta en tensión normal.
— Se completa el bolsillo cosiendo los lados de la tapa interna y del elástico de vista con perfecta puntada escondida.

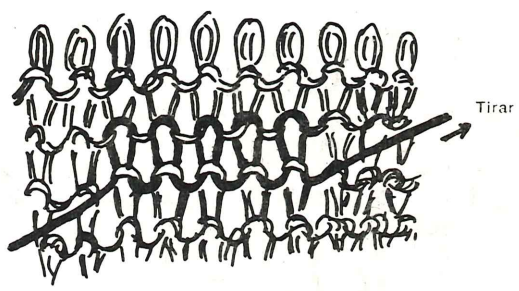

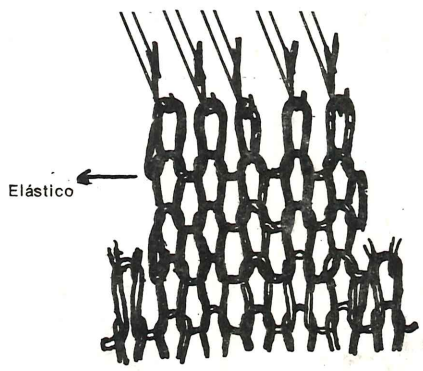

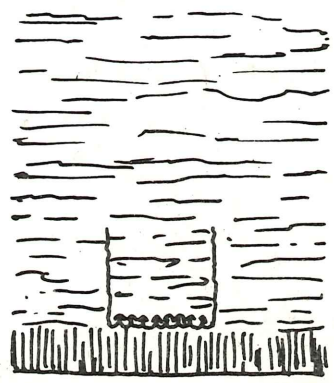

CÓMO CERRAR LAS COSTURAS DE LA PRENDA EN LA MÁQUINA

Tanto se trate de hacer costura, en partes con mallas abiertas como en orillos cerrados, el proceso es el mismo.

— Tenemos el carro en el lado derecho.
— Colocar en la máquina, según el tejido a unir, las mallas abiertas o las lazadas de orillo, con el derecho hacia la tejedora.
— Tomar la otra parte a unir, y con el revés hacia la tejedora colocar ordenadamente las mallas o lazadas, sobre las de la parte en máquina.
— Tenemos 2 mallas en cada aguja, y las partes enfrentan su faz de derecho.
— Hacer 1 pasada hacia la izquierda en graduación normal.
— Cerrar con punzón de lengüeta, en tensión normal.

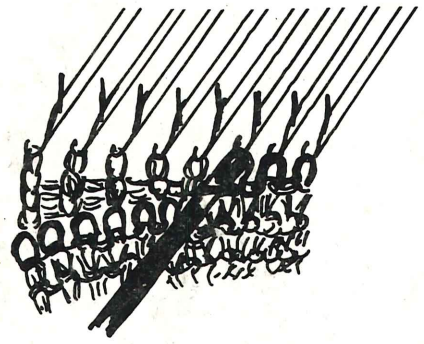

RAGLÁN DIRECTO CON SISTEMA EN SUSPENSO

Cómo sacar la manga raglán, unida, de la máquina, que se teje desde arriba hacia el puño.

Esta forma se trabaja con sistema de suspensos y luego incorporaciones. Lo detallaremos con un plan-ejemplo.

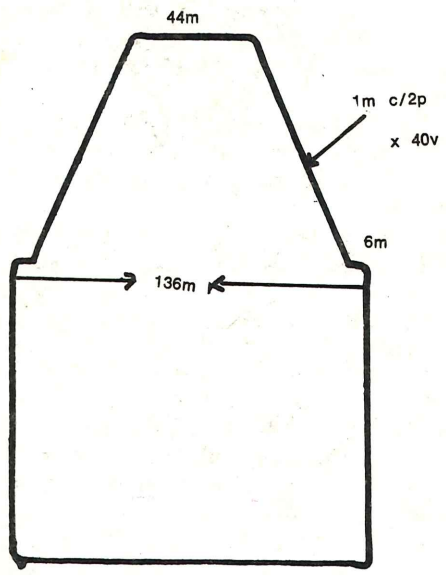

— Tenemos un tejido en máquina y estamos en la línea del raglán.
— El carro a la derecha.
— Suspender para el primer cavado 6m del lado izquierdo; hacer 1 pasada y suspender 6 mallas del orillo derecho.
— Continuar tejiendo y suspendiendo, del lado del carro, 1 malla cada 2 pasadas, y de ambos lados, por 40 veces.
— Al completar las 80 pasadas queda terminado el raglán.
— Quedan en trabajo 44 mallas del escote de espalda, se tejen sobre ellas 4 ó 5 pasadas de protección con hilado auxiliar de otro color y se sacan libres.
— Colocar en trabajo las 40 mallas suspendidas de un lado del raglán, tejer 2p, cambiar con hilado auxiliar, tejer 4 ó 5p de protección y descargar libre.
— Poner en trabajo las 40 mallas de la otra parte del raglán, tejer 2 pasadas, cambiar por hilado auxiliar, tejer 4 ó 5 pasadas y sacar libre.
— En la misma forma trabajar el raglán de la parte delantera.
— Para hacer la manga, que se teje desde arriba, colocar dejando libres las 4 agujas centrales; las mallas abiertas del raglán delantero y de espalda, enfrentando en el escote. Colocarlas en posición de suspenso.
— Observe el esquema de colocación del tejido.
— Enhebrar las 4 agujas centrales (cabeza de manga) con montaje cerrado.
— Tejer 1 pasada, pasando la hebra por detrás de la primera aguja en suspenso.
— Trabajar colocando en trabajo 1 malla cada 2 pasadas, del lado del carro.
— Cuando tenemos 80 pasadas quedan en suspenso 6 mallas de cada lado.
— Colocar las 6 mallas del lado contrario al carro en trabajo, tejer 1 pasada y poner en trabajo las otras 6 mallas.
— Tenemos en trabajo las 96 mallas del ancho de manga, y continuamos tejiendo, dando forma hacia el puño, de acuerdo a los planes.

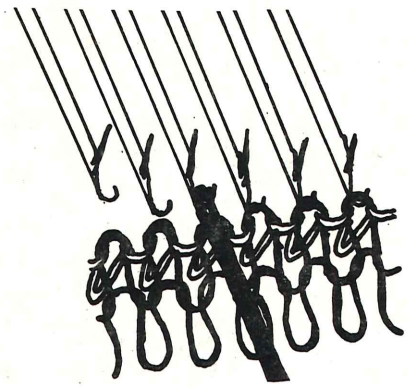

RAGLÁN DIRECTO, CON MENGUADOS Y SUSPENSO

Es ésta otra forma de hacer el raglán directo.

La exlicación es sobre el mismo plan-ejemplo anterior.

— Tenemos una tejido en máquina y estamos en la línea del raglán.
— El carro en el extremo derecho.
— Cerrar las primeras 6 mallas con punzón de lengüeta en tensión normal.
— Tejer 1 pasada y también cerrar de este orillo 6 mallas con punzón de lengüeta. Éste es el primer cavado.
— Continuar tejiendo y menguando, de ambos lados; 1 malla cada 2 pasadas, o 2 mallas cada 4 pasadas, o 3 mallas cada 6 pasadas, y de acuerdo al menguado es el punzón que se usa. De manera que quede en el orillo por lo menos 1 malla simple.
— Cuando completamos las 80 pasadas quedan en trabajo las 44 mallas del escote de espalda, con hilado auxiliar; hacer 4 ó 5 pasadas y sacar libre.
— Tejer la delantera, formando el raglán, en la misma forma.
— Pasamos a tejer la manga, que se comienza de arriba.
— Dejando libres las 4 agujas centrales colocar hacia la izquierda las lazadas de orillo del raglán delantero y las 6 mallas del cavado.
Y hacia el lado derecho, las lazadas del raglán de espalda y las 6 mallas del cavado.
— Colocar todas las mallas en suspenso.
— Enhebrar con montaje cerrado las 4 agujas centrales, tejer 1 pasada enlazando la primera aguja en suspenso.
— Continuar tejiendo e incorporando 1 malla cada 2p del lado del carro, por 40 veces.
— Cuando tenemos 80 pasadas quedan en suspenso 6 mallas de cada lado.
— Tenemos el carro a la derecha; se ponen en trabajo las 6 mallas del extremo izquierdo, hacer 1 pasada y colocar las 6 mallas del lado derecho.
— Con las 96 mallas en trabajo continuar tejiendo de acuerdo a nuestros planes.

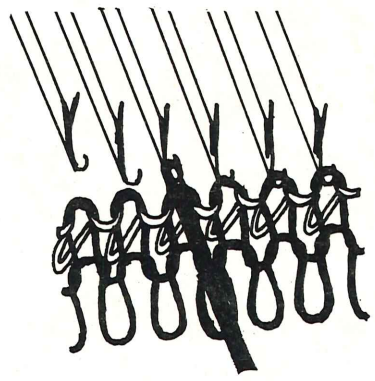

CÓMO SACAR LA MANGA PEGADA DIRECTAMENTE DE LA SISA

Esta manga se teje desde arriba hacia el puño.

Explicaremos en detalle sobre plan-ejemplo.

— Tenemos un tejido en la máquina y estamos en la línea de sisa.
— El carro a la derecha.
— Hacer el primer cavado, cerrando las primeras 6 mallas con punzón de lengüeta.
— Tejer 1 pasada hacia la izquierda y cerrar las primeras 6 mallas.

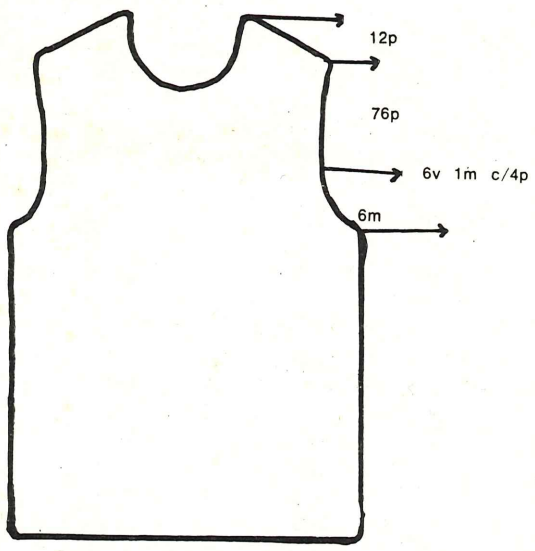

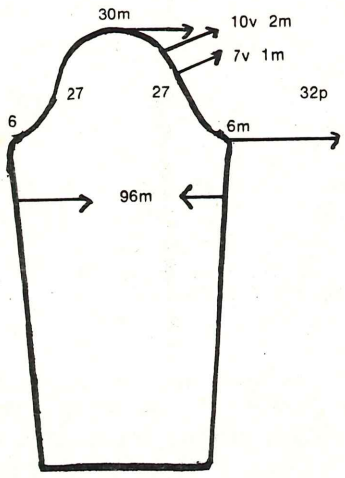

— Continuar tejiendo y menguando con punzón de 2 púas 1 malla cada 4 pasadas por 6 veces de ambos lados.
— Seguir tejiendo y al tener 76 pasadas desde el comienzo de la sisa formar el hombro según lo planeado.
— Tejer la delantera formando la sisa. Cerrar las primeras 6 mallas y luego por 6 veces menguar 1 malla cada 2p y completar según los planes.
— Tenemos listas la delantera y espalda.
— Colocar formando mallas las lazadas de una sisa delantera y otra de espalda, enfrentando en el hombro.
Como las lazadas no nos darían el ancho necesario para la manga hicimos nuestros cálculos, y también se coloca un nudito intermedio entre las lazadas, cada 6 de éstas.
— Cuando tenemos 96 mallas en trabajo ajustar bastante la graduación y tejer 2 pasadas.
— Colocar todas las mallas en suspenso, menos las 30 mallas centrales, como indica nuestro plan. Gradúe normal.
— Tejer incorporando del lado del carro por 10 veces 2 mallas y por 7 veces 1 malla cada 2 pasadas y de ambos lados.
— Cuando tenemos 32 pasadas quedan en suspenso 6 mallas de cada lado.

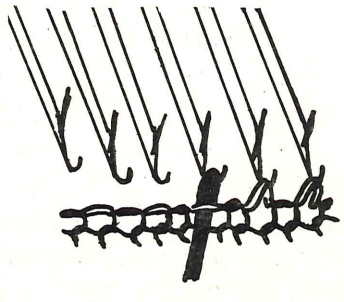

— Tenemos el carro a la derecha; colocar en trabajo las 6 mallas del lado izquierdo, hacer 1 pasada y llevar a trabajo las otras 6 mallas.
— Con las 96 mallas en trabajo completar la manga según los planes.

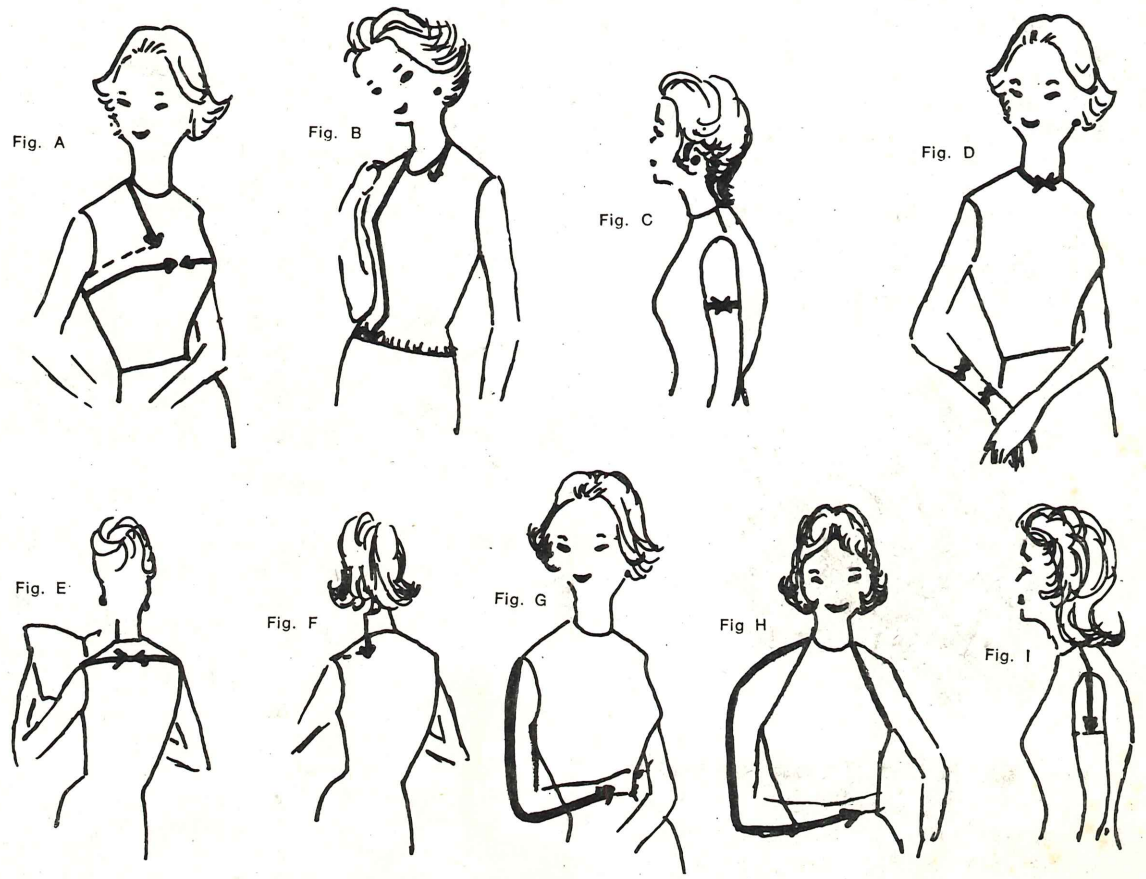

CÓMO TOMAR LAS MEDIDAS

CONTORNO DE BUSTO: Pasar el centímetro alrededor del tórax, por la parte más saliente del busto, cuidando que no baje en la espalda.
ALTURA (o bajada) DE SISA: Colocar debajo del brazo, a la altura deseada, para el cavado de sisa, una regla, y apoyando el extremo del centímetro en el punto que forma el alto de hombro y la base del cuello baje en recto hasta el borde superior de la regla.
LARGO DE CASACA: Apoyar el centímetro en el punto que forman el alto del hombro y la base del cuello, bajar pasando por la parte más saliente del busto, apoyando en la cintura, hasta el largo deseado.
BAJADA DEL CUELLO: Apoyar el centímetro en el punto que forman la base de cuello y el alto de hombro, bajar hasta la medida deseada en recto.
ANCHO DE MANGA: Pasar el centímetro alrededor del brazo, apoyado contra el cuerpo.
CUELLO: Se toma alrededor de la base del cuello.
PUÑO: Se toma alrededor de la muñeca si el puño lleva dobladillo.
Alrededor de la parte media del antebrazo, si comienza con elástico.
ESPALDA: Apoyar el centímetro de uno a otro hueso extremo de los hombros.
BAJADA DE HOMBRO: Apoyar el extremo del centímetro en el punto que forman el alto de hombro y base de cuello y bajar en recto hasta la medida del extremo bajo del hombro.
LARGO DE MANGA PEGADA: Apoyar el centímetro en el hueso extremo del hombro y bajar pasando por el codo hasta la muñeca.
Se toma con el brazo ligeramente doblado.
CABEZA DE MANGA PEGADA: Apoyar el centímetro en el hueso extremo del hombro y bajar hasta la medida de altura de sisa; esta medida varía de acuerdo a la moda, ya que tiene mucho que ver con la flojedad, frunces o armado de las mangas.
LARGO DE MANGA RAGLÁN: Con el brazo ligeramente doblado apoyar el centímetro en el punto que forman el alto del hombro y la base de cuello y bajar apoyando en el codo, hasta la muñeca.
CABEZA DE RAGLÁN: Esta medida la decidimos a gusto o necesidad. Cuando la manga debe ser más ancha que lo que corresponde por talle podemos solucionarlo ensanchando la cabeza de manga (para no alterar la coincidencia del raglán.

TABLA DE MEDIDAS COMERCIALES

Todos los países, y por lo mismo nosotros también, tienen tablas de medidas para los distintos establecimientos del vestir, que trabajan sobre prendas de confección.
Estas tablas tienen en general, como base, las características físicas y estéticas de la población.
Por eso a veces nos encontramos con notables cambios de medidas, cuando tomamos prendas de procedencia extranjera o cuando vemos en una revista extranjera alguna explicación.
Se llaman tablas de talles comerciales, porque son las medidas que se tienen en cuenta para la fabricación de prendas de confección, en todos los ramos: prendas tejidas, de tela, lencería, etc.
Sobre las tablas-base existen pequeñas variantes, de acuerdo al material que se utiliza; tejido de punto o tela.
También cada fabricante hace sus modificaciones, a la tabla de medidas-base, creando características especiales en su fabricación que las diferencia de las producciones en serie y dan a su negocio, sentido de exclusividad.
Pero lo que es importante recordar, que la base de todas es la misma y para salirse de ella debe hacerse con proporción y armonía. ES IMPORTANTE RECORDAR QUE CUANDO SE DESEA UN TALLE HOLGADO SE TOMAN LAS MEDIDAS DEL TALLE SIGUIENTE; NUNCA SE ENTRA A VARIAR LAS MEDIDAS A GUSTO, PORQUE ES MUY POSIBLE OBTENER UNA PRENDA DEFORME Y ANTIESTÉTICA; SÓLO UNA GRAN EXPERIENCIA Y HABILIDAD AUTORIZAN A HACERLO.

TABLA DE MEDIDAS COMERCIALES PARA BEBÉS

Tenemos 6 talles que se representan así:
1º - medida, del nacimiento hasta 3 meses
2º - ,, , de 3 a 6 meses
3º - ,, , de 6 a 9 meses
4º - ,, , de 9 a 12 meses
5º - ,, , de 12 a 18 meses
6º - ,, , de 18 a 24 meses
Cuando el bebé cumple 24 meses pasa a figurar en los talles de niños.

TALLE	1	2	3	4	5	6
Contorno tórax	40	44	48	52	56	58
Bajada de sisa	9	10	10	10	11	11
,, ,, ,, escote	2	2	2	2	3	3
Ancho ,, espalda	17	18	19	20	21	22
Largo ,, bata	24	25	27	29	30	32
Ancho ,, manga	16	17	18	19	20	22
Largo ,, manga (raglán)	24	25	27	29	30	32

las camperitas o batitas se da 1 cm más para cruce en cada ad delantera o de espalda, si es abierta atrás.

.EDIDAS PARA EL PANTALÓN O PANTALÓN OSITO DE BEBÉ

TALLE	1	2	3	4	5	6
Contorno-cadera	44	48	50	52	54	58
Tiro (mitad)	22	22	24	24	26	26
Largo-pantalón	40	42	44	46	48	50
Ancho muslo	28	30	30	32	34	34
Ancho-abajo	16	16	18	18	20	20
Largo pie	7	8	9	10	11	12

Recordar que el tiro para bebé se amplía a causa de los pañales.

BOLSO PARA BEBÉ

Sólo damos tres medidas, porque es una prenda que se usa cuando el bebé es muy pequeño, y actualmente está casi retirado del ajuar del bebé.

TALLE	1	2	3
Ancho	30	32	36
Largo	38	42	44

BOMBACHA O PANTALÓN-BOMBACHA PARA BEBÉ

TALLE	2	3	4	5	6
Contorno cadera	46	50	52	56	60
Tiro (mitad)	22	24	26	26	26
Largo	16	18	20	20	20
ancho, entre-pierna	5	6	6	7	7

Si se desea hacer un tapadito de bebé, tome las medidas correspondientes a uno o dos talles más, para lograr la holgura necesaria en las mangas, el largo sólo varía 1 cm.

TABLA DE MEDIDAS COMERCIALES PARA NIÑOS

TALLE	2	4	6	8
Contorno de tórax	60	64	68	72
Espalda	24	26	28	30
Bajada de sisa	12	13	14	16
Largo de pulóver	34	38	42	46
,, manga pegada	26	29	32	36
,, ,, raglán	34	38	42	46
Ancho de manga	22	24	26	28
Largo total	36	40	46	50

El largo del pulóver o el largo total varían de acuerdo a la moda. Cuando se trata de un saco para llevar sobre otras prendas, o un tapado, se toman las medidas del talle siguiente.

MEDIDAS PARA FALDA Y PANTALÓN

TALLE	2	4	6	8
Cintura	60	64	66	62
Cadera	62	68	72	80
Largo de falda	24	26	28	30
,, ,, pantalón	58	64	72	82
Tiro delantero	22	24	26	28
,, posterior	24	26	28	30
Largo-pantalón corto	24	26	28	30
Contorno de muslo	34	36	40	46
Ancho abajo	20	22	24	26

MEDIDAS PARA MEDIAS

MEDIDA	2	4	6	8
Ancho de pierna (pantorrilla)	18	18	20	22
Ancho de pie	14	15	16	18
Largo de pie	11	12	14	16
Largo ¾	20	22	25	27
Media larga	32	36	40	45

TABLA DE MEDIDAS COMERCIALES PARA JOVENCITAS

TALLE	38	40	42	44
Contorno de busto	76	80	84	88
Espalda	32	32	34	36
Bajada de sisa	17	18	18	20
Largo de pulóver	50	52	54	56
Largo de manga pegada	42	46	50	54
,, ,, ,, raglán	50	56	60	64
Ancho de manga	28	28	29	30
Largo total	68	72	76	80

Cuando se trata de tapado o prenda holgada, directamente tomar un talle mayor.

El largo del pulóver y largo total varía de acuerdo a la moda.

MEDIDAS PARA FALDA Y PANTALONES

TALLE	38	40	42	44
Cintura	64	66	68	68
Cadera	90	92	94	96
Largo de falda	44	46	48	50
Tiro delantero	26	26	28	28
Tiro posterior	30	30	32	32
Contorno de muslo	52	54	56	58
Ancho abajo	34	34	36	38
Largo de pantalón	84	86	88	90

Es importante recordar que las medidas de largo varían de acuerdo a la moda. La misma variante tenemos en la medida del tiro.

MEDIDAS PARA MEDIAS

PARA EL TALLE	38/40	42/44
Ancho de pierna pantorrilla	26	28
Ancho de pie	18	19
Largo de pie	16	18
Media larga	54	58
Largo ¾	26	28

TABLA DE MEDIDAS COMERCIALES PARA ADULTOS

TALLE	46	48	50	52
Contorno de busto	92	96	100	104
Espalda	38	40	42	42
Cuello	34	36	38	38
Bajada de sisa	22	24	24	26
Ancho de manga	32	34	36	38
Largo-pulóver	58	60	60	60/62
Largo de manga pegada	58	60	60	60
Largo de manga raglán	68	70	70	70

TALLES ESPECIALES	54	56	58	60
Contorno de busto	106	112	116	120
Espalda	44	44	46	46
Cuello	40	40	42	42
Bajada de sisa	28	28	30	30
Ancho de manga	40	40	42	42
Largo-pulóver	60/64	60/64	60/64	60/64
Largo manga pegada	60	60	60	62
„ „ raglán	70	70	70	72

MEDIDAS PARA FALDAS Y PANTALONES

TALLE	46	48	50	52	54	56	58	60
Cintura	72	76	80	84	88	92	96	100
Cadera	100	104	106	112	116	120	124	128
Largo falda	54	58	60	62	64	64	64	64
Tiro	30/34	32/36	34/38	36/40	38/42	40/44	40/44	42/46
Contorno de muslo	60	64	64	72	76	80	84	88
Ancho - bajo	40	42	44	44	46	46	48	48
Largo pantalón	96	100	100	102	104	104	104	104

Recordamos que las medidas del largo varían según la moda. Cuando deseamos prendas holgadas conviene tomar las medidas del talle siguiente.

MEDIDAS PARA MEDIAS

PARA EL TALLE	46/48	50	52	54	56	58	60
Ancho de pierna pantorrilla	28/30	32	34	36	38	40	42
Ancho de pie	19/20	21	22	23	24	24	24
Largo de pie	19/20	21	22	23	24	24	24
Largo ¾	28	28	29	29	30	30	30
Media larga	62	62	64	66	66	66	66

Todas estas medidas son las que se usan para hacer prendas en serie, pero cuando las usamos para hacer una prenda a determinada persona conviene controlarlas, porque ya se sabe que una misma persona puede tener las medidas de distintos talles. Ejemplo: todas las medidas ajustan a un talle 46, pero las mangas nos resultan largas, tomamos todas las medidas del talle 46, y solo variamos el largo de manga (en el bajo de manga).
Si en cambio el talle 46 resulta perfecto pero algo largo, el descuento de centímetros en la medida de largo se hace en el costadillo.

TABLA DE MEDIDAS COMERCIALES PARA JOVENCITOS Y CABALLEROS

JOVENCITOS

TALLE	38	40	42	44
Contorno de tórax	80	84	88	92
Espalda	34	36	38	40
Bajada-sisa	18	20	22	22
Largo-pulóver	54	56	58	60
„ manga-pegada	45	50	54	58
„ „ raglán	55	60	64	68
Ancho-manga	30	30	32	32

CABALLEROS

TALLE	46	48	50	52	54	56	58	60
Contorno-tórax	98	102	104	108	112	116	120	124
Espalda	42	44	46	48	50	52	54	54
Cuello	36/37	39	40	41	42	43	44	44
Bajada sisa	24	26	28	30	30	30	30	30
Ancho de manga	34	36	38	40	40	42	42	44
Largo manga pegada	60	60	62	62	64	64	64	65
Largo manga raglán	70	70	72	72	74	74	74	75
Largo pulóver	62	64	66	66	66	68	68	68

MEDIDAS PARA MEDIAS - PARA JOVENCITOS

PARA EL TALLE	38/40	42/44
Ancho de pierna pantorrilla	26	28
Ancho de pie	18/19	20
Largo de pie	17/18	18/19
Largo ¾	27/28	28

MEDIDAS PARA MEDIAS - PARA CABALLEROS

PARA EL TALLE	46/48	50/52	54/56	58/60
Ancho de pierna pantorrilla	28/30	32/36	38/40	42/44
Ancho de pie	20	20/22	23/24	24/26
Largo de pie	20/21	22/23	24/26	26
Largo ¾	28	30	30	32

Cuando se desean prendas holgadas conviene tomar las medidas correspondientes al talle siguiente. Se procede igual para prendas ajustadas, tomando el talle anterior; no conviene cambiar las medidas sin control, porque puede desproporcionar las prendas.

CÓMO SACAR LA ESCALA BASE DE MALLAS Y PASADAS PARA HACER LOS CÁLCULOS

Los cálculos para hacer la planificación de las prendas son muy importantes, porque de ellos depende el éxito de nuestro trabajo. Considerando que le tejido jersey es el más indicado para nuestro ejemplo pasamos a detallar el proceso a seguir:

— Tejer una muestra con lana de tres cabos, mediana, con 40 mallas y 60 pasadas.

— Asiente la muestra con planchado a vapor; déjela descansar durante 24 horas para que realice su proceso de merma.

— Apoyar la muestra natural sobre la mesa, y como muestra la ilustración contar en 10 cm en línea horizontal las mallas que encierra, y en vertical, las pasadas.

— Para contar más fácilmente las mallas que encierran los 10 cm doble la muestra del derecho en línea horizontal en el borde de este doblez; será más fácil contarlas; en nuestra muestra contamos 30 mallas.

Para las pasadas doble la muestra del revés y verticalmente y en el borde contará cada nudo, que es una pasada. En nuestra muestra contamos 35 pasadas.

— Tomamos la medida de 10 cm para lograr la escala por dos razones:

1º Porque en 10 cm hay acumulación de fracciones para lograr medidas exactas.

2º Porque puede sacarse la escala en 1 cm mentalmente.

— Para ser más claros plantearemos la forma de lograr en nuestra cuenta de 30 mallas y 35 pasadas en 10 centímetros:

10 cm ..... 30 mallas
1 „ ..... $\frac{30}{10}$ „ = 3 mallas

10 cm ... 35 pasadas
1 „ ... $\frac{35}{10}$ „ = 3,5 pasadas

De aquí surge nuestra escala de 3 mallas y 3,5 pasadas por centímetro.

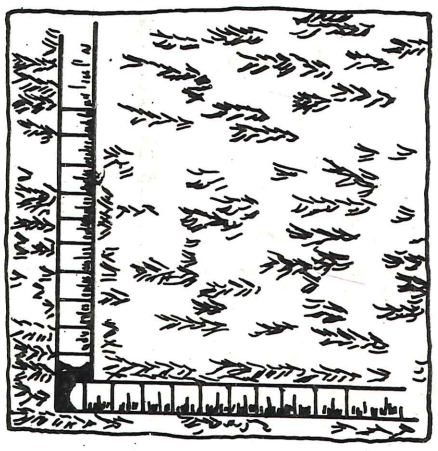

DESARROLLO CON CÁLCULOS Y PLANIFICACIÓN DEL RAGLÁN

Para lograr mayor claridad en el tema hacemos el desarrollo con una planificación-ejemplo, para la que tomamos las medidas del talle 46 y la escala de 3m y 4p en 1 cm. Se trata de una casaca escote "V", de manga larga, con comienzos en dobladillos.

MEDIDAS DE TALLE 46

Contorno	92	cm
Espalda	38	„
Bajada de sisa	22	„
Bajada de escote	22	„
Largo de casaca	60	„
Ancho de manga	32	„
Largo de manga	64	„

MEDIDAS A RESOLVER

Costadillo
Bajo de manga
Ancho de cabeza de manga
Ancho de manga en puño
Dobladillos de comienzo

Para lograr el **costadillo** sólo basta una cuenta de restar; tenemos así la cuenta:

Largo de casaca ..... 60 cm
menos bajada de sisa .. 22 „
Costadillo .. 38 cm

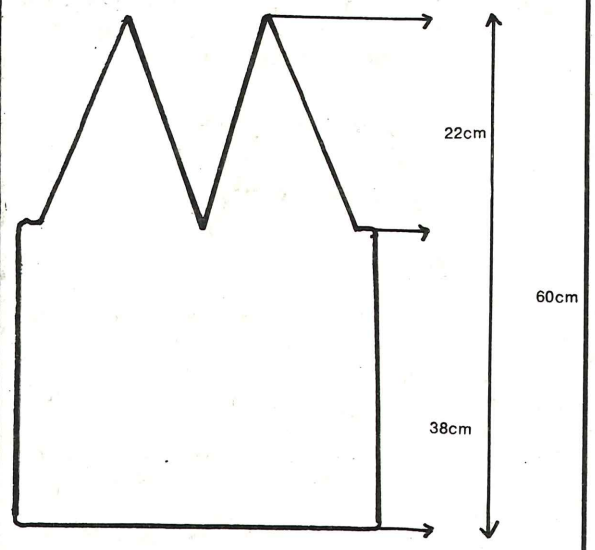

El mismo proceso nos da la medida de **"bajo de manga"**.

Largo de manga ..... 64 cm
menos bajada de sisa .. 22 „
bajo de manga .. 42 cm

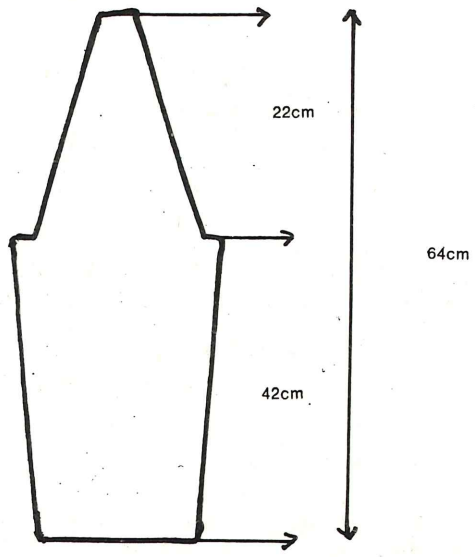

La medida de **"ancho de cabeza de manga raglán"** se decide a gusto, salvo la necesidad de ensanchar la manga.
En el caso de nuestro ejemplo será de 2 cm.
En cuanto a la medida de puño, como tenemos comienzo de dobladillo su medida se toma en el puño con la flojedad deseada.
En nuestro ejemplo de 20 cm.
Los dobladillos de cadera y puños de 3 cm de ancho y la terminación del escote de 2,5 cm.
Logradas todas las medidas hacemos los cálculos:

Contorno 92 cm dividido 2 =
46 cm x 3 = 138 mallas
Espalda
38 cm x 3 = 114 „
Bajada de sisa
22 cm x 4 = 88 pasadas
Bajada de escote
22 cm x 4 = 88 „
Largo de casaca
60 cm x 4 = 240 „
Ancho de manga
32 cm x 3 = 96 mallas
Largo de manga
64 cm x 4 = 256 pasadas
Costadillo
38 cm x 4 = 152 „
Bajo de manga
42 cm x 4 = 168 „
Ancho de cabeza de manga
2 cm x 3 = 6 mallas
Ancho de manga en el puño
20 cm x 3 = 60 „
Ancho del dobladillo en cadera y puños
3 cm x 4 = 12 pasadas
Terminación del escote
2,5 cm x 4 = 10 „

Para comenzar la planificación hacer un esquema de la espalda, colocando los datos conocidos.

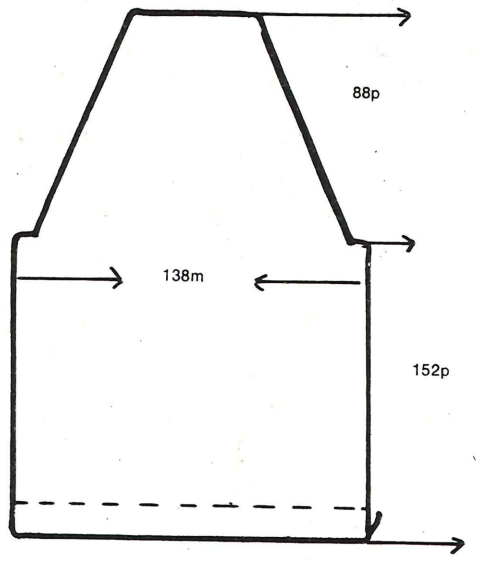

Tenemos muchas incógnitas, y comenzamos por determinar cómo se descompone el costadillo; si hacemos de comienzo 12p de dobladillo, ésta es la cuenta:

Costadillo ..... 152 pasadas
menos dobladillo .. 12 „
y ésta es la imagen: 140 „

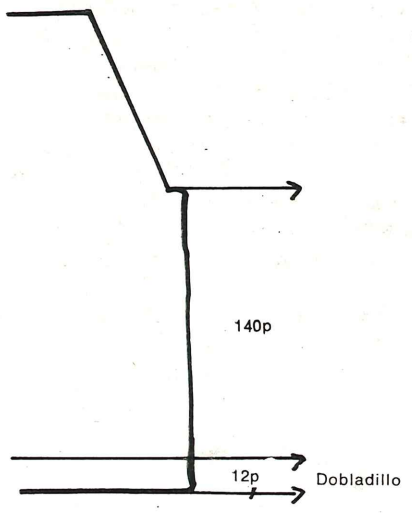

Ahora bien, al comenzar con dobladillo conviene hacerlo con menos mallas, porque este comienzo ensancha la medida.
De manera que como la medida de mitad de contorno de busto es de 46 cm le descontamos 4 cm y tenemos 42 cm = 126 mallas.

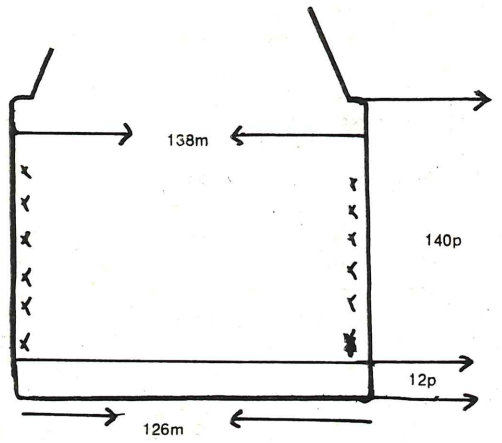

Como muestra la imagen, luego del dobladillo, haciendo 6 aumentos de cada lado, llegamos al ancho total.
Estos aumentos se hacen después del dobladillo y terminan antes de la mitad del costadillo.
En nuestro caso, como la mitad en pasadas serían 70 pasadas, si hacemos un aumento cada 10 pasadas al completar las 60 pasadas sobre el dobadillo tenemos las 138 mallas de contorno.

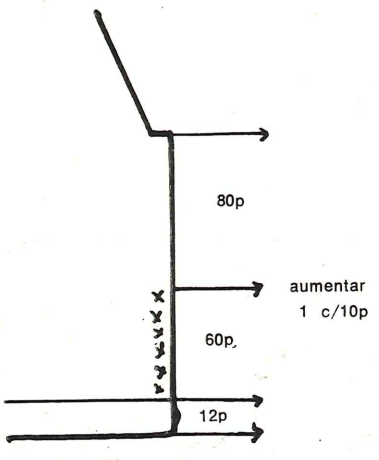

Llegamos así a la altura de sisa; para determinar la solución de ésta hacemos así:
Tenemos 114 mallas en la espalda, y el escote es la tercera parte, ésta es la cuenta:

114 mallas	3
24	38 mallas
0	

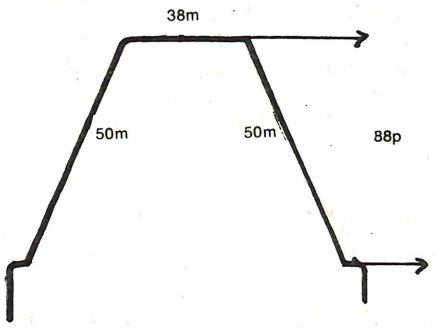

Vemos así que también determinamos las mallas que tenemos en cada lado del raglán.
Pero como pensamos hacer una terminación de 2,5 cm = 10 pasadas, el escote aumenta en mallas de ambos lados.

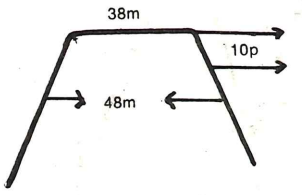

Quiere decir que en 10 pasadas que quitamos al raglán, tenemos 5 mallas más de cada lado en el escote (en nuestra escala perdemos 5 menguados de 1 malla cada 2 pasadas).
Tenemos mallas como para hacer un cavado inicial, profundo, que nos da más comodidad.
Sabiendo que hacemos 78 pasadas y 45 mallas, buscamos una escala normal, y el resto lo dedicamos al cavado inicial; vea esta cuenta:
Si menguamos 1 malla cada 2 pasadas =

78 pasadas	2
18	39 menguados
0	

Se necesitan 39 mallas de cada lado.
Si menguamos 2 mallas cada 4 pasadas =

78 pasadas	4
38	19 menguados
2	

Se necesitan 38 mallas para cada lado.
Si menguamos 3 mallas cada 6 pasadas =

78 pasadas	6
18	13 menguados
0	

Se necesitan 39 mallas de cada lado.
Como en nuestro ejemplo la escala elegida es de 1 malla cada 2 pasadas, para saber las mallas del cavado inicial hacer esta cuenta:

Contamos con ..... 45 mallas
necesitamos ..... 3º "
para el cavado inicial ..... 6 mallas.

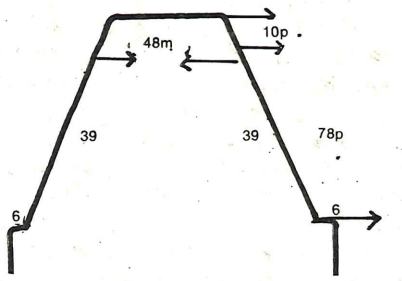

Y ésta es la planificación completa de la espalda.

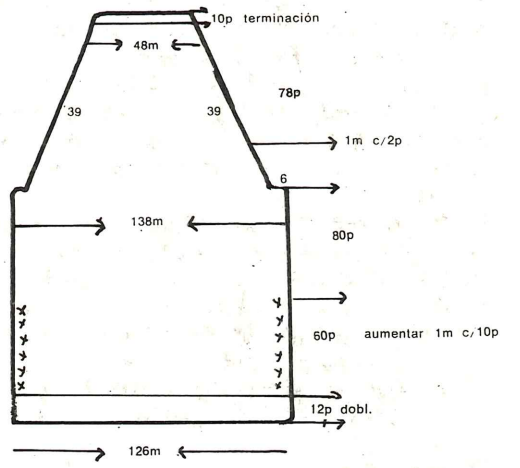

Para resolver la **delantera** usamos todos los datos conocidos en la espalda y agregaremos las incógnitas que nos da la delantera.

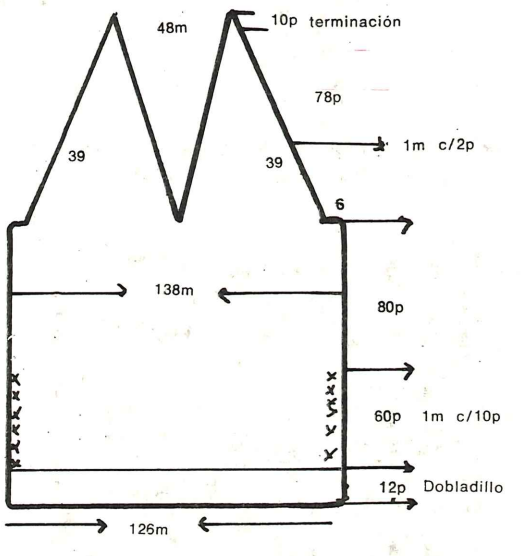

Observamos que la única incógnita es la formación del escote.
Tenemos 48 mallas, que se dividen por 2 igual 24 mallas.
Como vemos, si dividimos las pasadas por las mallas a menguar logramos la escala:

78 pasadas	24 mallas
30	2 pasadas

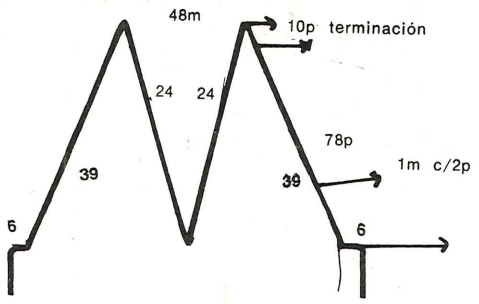

Debemos menguar 1 malla cada 2 pasadas, y nos quedan 30 pasadas sobre el último menguado, o hacemos la escala irregular igual 15 veces (la mitad del sobrante) cada 4 pasadas son ..... 60 pasadas
y 9 veces 1 malla cada 2 pasadas ..... 18 ,,
son 24 menguados ..... 78 pasadas
Es importante mencionar que como en el escote tenemos una cifra par no dejamos en suspenso la malla centro, por que no la hay, pero levantamos una malla con hebra auxiliar, justo en el centro, para cubrir la unión del dobladillo en el ángulo.

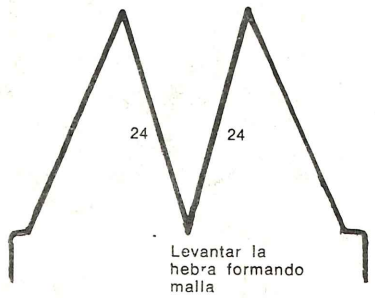

Así completamos el plan de la delantera:

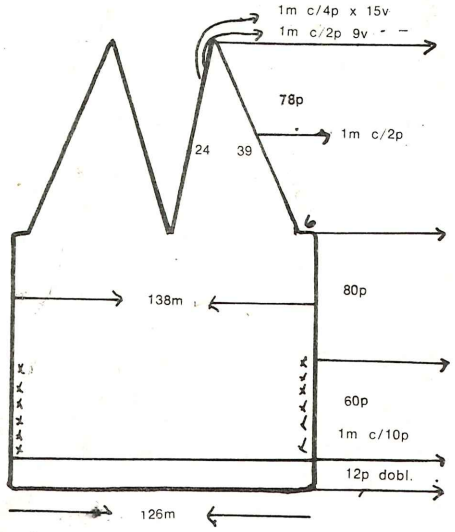

Pasamos a ocuparnos de la manga; se repiten los datos en lo que se refiere al raglán; veamos:
Hemos cubierto el esquema con los datos conocidos, y tenemos casi lista la manga; nos falta determinar la escala a seguir para pasar del ancho mayor en la manga hasta el puño (o del puño al ancho mayor) según de donde comience la manga.
Tenemos en el ancho mayor .. 96 mallas
Tenemos en el puño ..... 60 ,,
Diferencia en el ancho ..... 36 mallas,

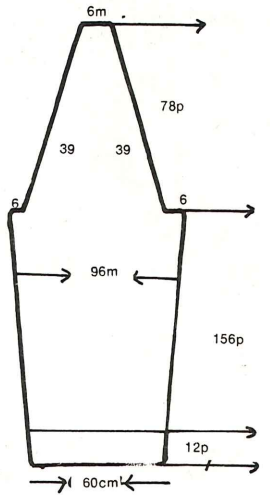

que se dividen por 2, porque la forma se hace de ambos lados:

36 mallas | 2
16 — 18 mallas para cada lado
0

Ahora, para lograr la escala de pasadas intermedias entre cada menguado o aumento, se dividen las pasadas por las mallas

156 pasadas | 18 mallas
— 12 — 8 pasadas

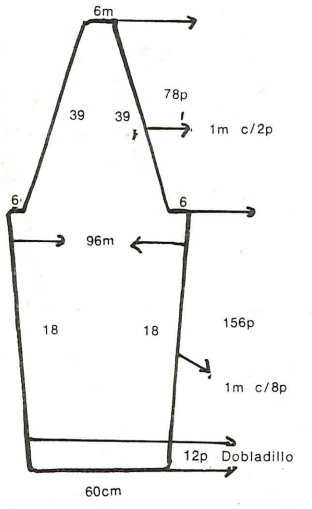

La cuenta dice que hay que menguar o aumentar 1 malla cada 8 pasadas y tendremos 12 pasadas sobre el último menguado o aumento.
Éste es el plan completo de la manga:
Sólo falta resolver la terminación del escote, que sabemos es de 10 pasadas.
En la delantera tomar todas las lazadas, veamos:

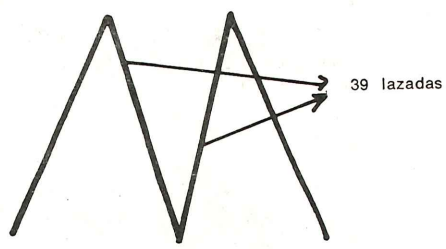

En cambio en la espalda tenemos 48 mallas abiertas, y al colocarlas para la terminación se reducen aproximadamente en una tercera parte.
En nuestro ejemplo colocar cada 2 mallas simples 2 mallas juntas; así tendremos sólo 32 mallas; esto evita el desbocado de escote.
Ya completo nuestro plan es importante mencionar que cuando la cabeza de manga raglán en su ancho es mayor de 2 cm se le hace caída hacia el escote delantero, y ésta será de la mitad en medida que el ancho de ésta, veamos:
Cabeza de manga de 4 centímetros, la caída debe ser de 2 centímetros.

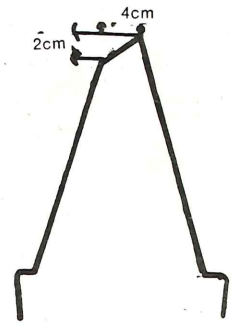

DESARROLLO CON CÁLCULOS Y PLANIFICACIÓN DE LA LÍNEA DE MANGA PEGADA O PUESTA

Lo hacemos sobre una remera de escote redondo.
Para el desarrollo-ejemplo tomamos las medidas del talle 46 y la escala de 3 mallas y 4 pasadas en 1 centímetro.
No vamos a repetirnos en el proceso a seguir para lograr las medidas resultantes, porque es exactamente igual al explicado en el desarrollo para manga raglán.
Recordamos las medidas con sus cálculos, agregando las necesarias en este caso.
Contorno 92 cm, dividido 2 =
46 cm x 3 = 138 mallas
Espalda
38 ,, x 3 = 114 ,,
Bajada de sisa
22 ,, x 4 = 88 pasadas
Bajada de escote
10 ,, x 4 = 40 ,,
Largo de casaca
60 ,, x 4 = 240 ,,
Ancho de manga
32 ,, x 3 = 96 mallas
Largo de manga
56 ,, x 4 = 224 pasadas
Costadillo
38 ,, x 4 = 152 ,,
Bajo de manga
44 ,, x 4 = 176 ,,
Cabeza de manga
10 ,, x 4 = 40 ,,
Ancho de manga en el puño (elástico)
26 cm x 3 = 78 mallas
Bajada de hombro
5 ,, x 4 = 20 pasadas
Casi todas las medidas son repetidas, y las que no, se obtienen en la forma ya indicada (desarrollo para manga raglán).
Veamos el esquema con los datos conocidos para resolver la espalda:

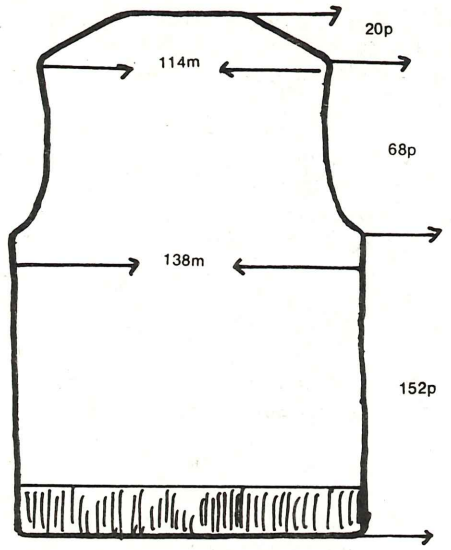

Comenzamos por decidir el ancho del elástico de comienzo; pueden ser 5 cm = 20 pasadas.
Esto descompone la medida del costadillo.

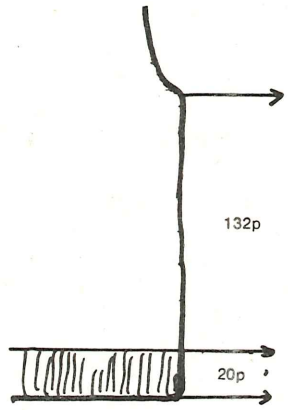

Para decidir el cavado de la sisa tenemos que saber con cuántas mallas contamos y ésta es la cuenta:

Mitad de contorno ..... 138 mallas
menos espalda ..... 114 ,,
Tenemos para el cavado . 24 mallas

que se dividen por 2, porque el cavado se hace de ambos lados.

24 mallas | 2
04 12 mallas
0

Determinamos el cavado haciendo un primer cerrado, no menor de los 2 cm, y luego en escala, que puede ser ésta:

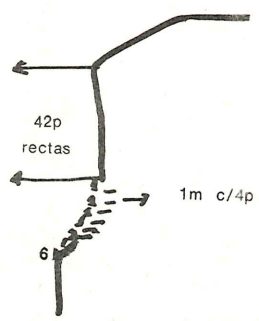

Para saber cuántas mallas tenemós en el hombro y escote, se hace esta cuenta:

114 mallas | 3
24 38 mallas
0

de manera que ésta es la distribución:

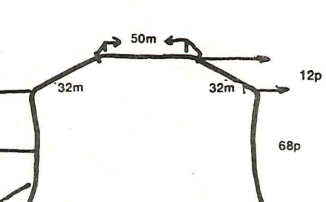

pero como el escote lleva terminación de 2 cm, se modifica tanto en el ancho como en las pasadas del hombro.

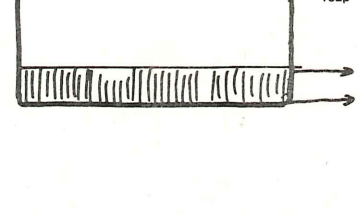

Modificado así, el cálculo del hombro se logra dividiendo las mallas por las oportunidades de suspenso. En 12 pasadas tenemos 6 oportunidades, y ésta es la cuenta:

32 mallas | 6 oportunidades
02 5 mallas

nuestra escala es irregular, porque el sobrante nos dice suspender por:

2 opor., 6 m cada 2 p = 4 p y 12 m
4 ,, 5 ,, ,, 2 ,, = 8 ,,,, 20 ,,
6 opor. 12 p 32 m

y así tenemos la espalda completa:

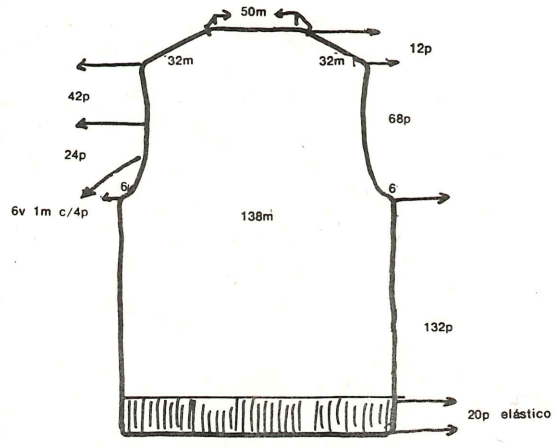

Cuando nos ocupamos de la **delantera,** vemos en el esquema que casi todos los datos se repiten, y sólo falta resolver el escote:

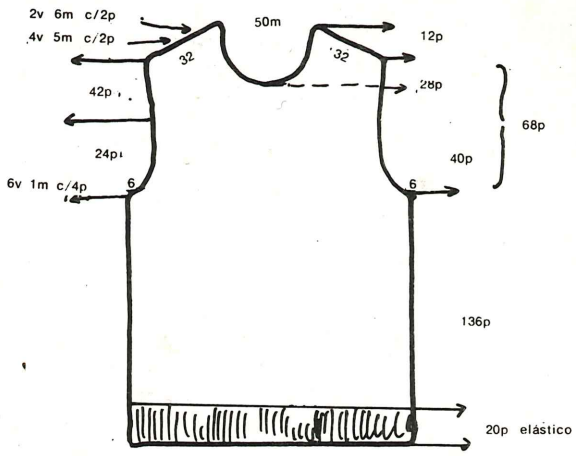

Para resolver el cavado del escote son varias las formas de hacerlo, le ofrecemos ésta, que queda muy bien y es muy fácil.

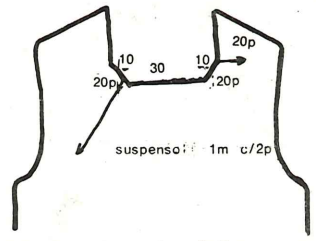

Queda así completa la **delantera** y pasamos a ocuparnos de la **manga,** veamos el esquema con los datos conocidos:
Decidimos que el elástico en la manga sea de 6 cm de ancho = 24 pasadas, y el bajo de la manga se descompone así:

Bajo de manga ..... 176 pasadas
puño ..... 24 ,,
trabajar después del elástico 152 pasadas

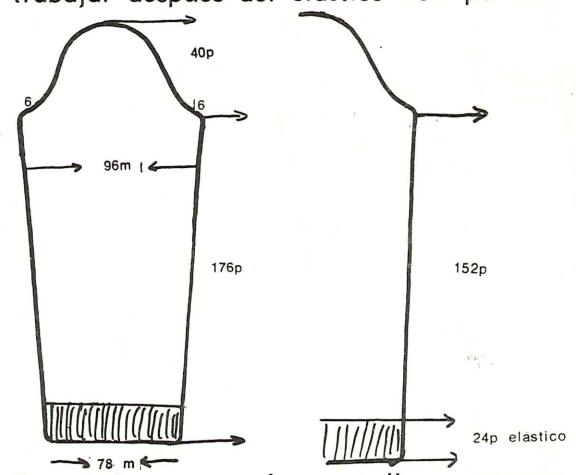

Para saber con cuántas mallas contamos para dar forma a la manga, hacia el puño, ésta es la cuenta:

parte más ancha de la manga.. 96 mallas
menos medida del puño ..... 78 ,,
diferencia para aumentar .... 18 mallas

se divide este resultado por 2, porque la forma se hace de ambos lados

18 mallas | 2
0 9 mallas

Para determinar las pasadas intermedias, entre cada menguado o aumento, hacemos esta cuenta:

152 pasadas | 9 mallas
62 16 pasadas
8

La cuenta dice que las pasadas intermedias son 16 y sobre el último aumento o menguado quedan 8 pasadas.

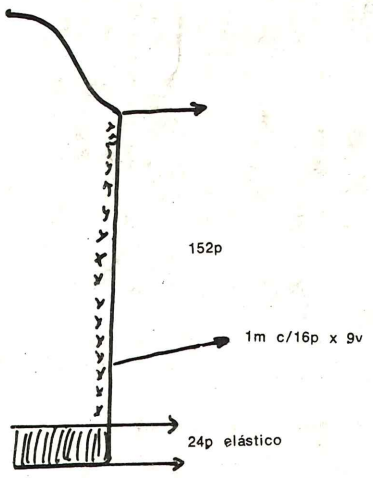

Sólo nos falta resolver la cabeza de manga, también en este caso son varias las formas, y les ofrecemos una de éstas pensando que es muy fácil y seguros de que queda muy bien.

Consideramos igual que en el cuerpo el cavado inicial de 6 mallas, y un plano superior de aproximadamente 10 cm = 30 mallas.

Sabemos con cuántas mallas contamos para dar la forma de cabeza de manga, con la siguiente cuenta:

Tenemos ..... 96 mallas
menos 30 + 6 + 6 = 42 mallas
ya ubicadas ..... 42 ,,
54 mallas

que se dividen por dos, porque la forma se da de ambos lados.

54 mallas | 2
14 27 mallas
0

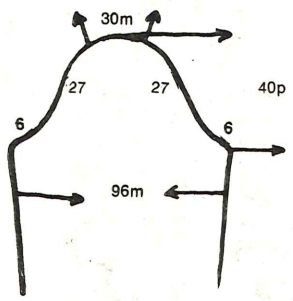

Ya determinada la cabeza de manga, sabemos que tenemos, para darle forma, 27 mallas y 40 pasadas que equivalen a 20 oportunidades.

Si hacemos esta cuenta tendremos la escala:

Tenemos ..... 27 mallas
menos las oportunidades 20 oportunidades
7 mallas

Esta cuenta nos dice que tenemos 1 malla para cada oportunidad y nos sobran 7 mallas y ésta es la escala:

7 opor. meng. o au. 2m c/2p = 14p y 14m
13 ,, ,, ,, ,, 1 ,, ,, 2,, = 26,, ,, 13,,
20 opor. 40p y 27 m

Ya tenemos la planificación completa.

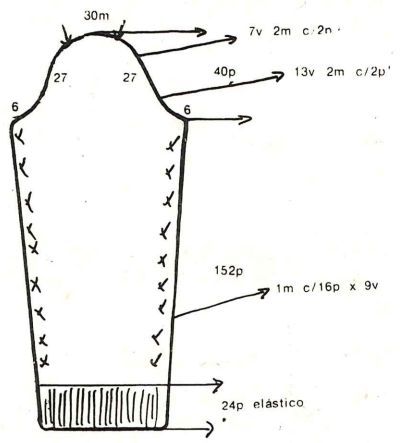

Para la terminación del escote, ver escote redondo y terminación.

DESARROLLO Y CÁLCULOS PARA LA FALDA

Nuestro ejemplo será con las medidas del talle 46 y con la escala de 3 mallas y 4 pasadas por centímetro.

Estas son las medidas y los cálculos:

Cintura 66 cm dividido por 2 =
33 cm x 3 = 99 mallas
cadera 96 cm dividido por 2 =
48 cm x 3 = 144 ,,
Largo delantero
47 ,, x 4 = 188 pasadas
Largo posterior
50 ,, x 4 = 200 ,,
Altura de cadera
16 ,, x 4 = 64 ,,

Veamos cómo se toman estas medidas:

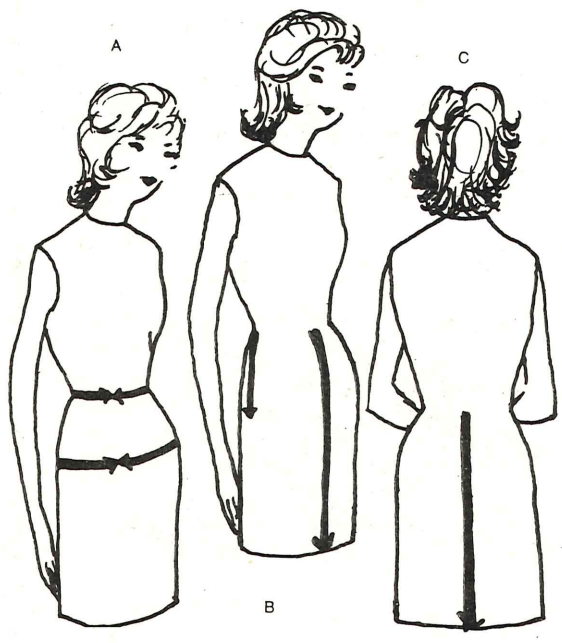

Cintura: pasar el centímetro alrededor de la cintura, esta medida se toma justa.

Cadera: Pasar el centímetro alrededor de la parte más saliente de la cadera, se toma normal.

Altura de cadera: apoyando el centímetro justo en la línea de cintura, en el costado, hasta el punto más saliente en la cadera.

Largo delantero: apoyando el centímetro en la línea de la cintura, en la parte delantera, bajando hasta el largo deseado.

Largo posterior: igual que el anterior, pero en la parte posterior.

Tomamos el largo delantero y posterior, y a veces nos dará la misma medida, otras la variante nos da el cavado de cintura en la parte posterior.

Veamos el esquema de la delantera, con los datos conocidos:

El dobladillo en nuestro ejemplo será de 6 centímetros = 24 pasadas.

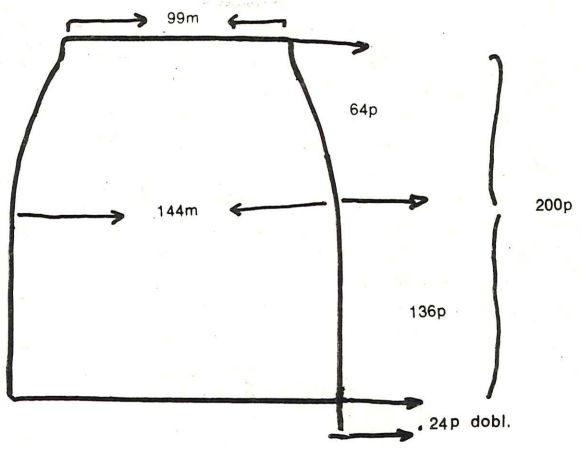

Para resolver la forma de cadera, lo primero es averiguar con cuántas mallas contamos; ésta es la cuenta:

Medida de cadera ..... 144 mallas
menos medida de cintura 99 ,,
para dar la forma ..... 45 mallas

Con estas mallas debemos dar forma en los costados y formar las pinzas, dividimos las 45 mallas por 4 = 11 mallas para cada pinza y cada orillo, la malla sobrante pasa a la cintura.

Observe el esquema:

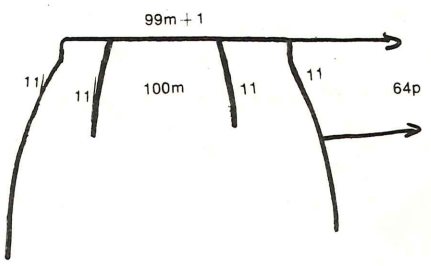

Averiguamos ahora las pasadas intermedias entre cada menguado; en 11 menguados tenemos 10 espacios intermedio, de manera que se dividen las 64 pasadas por 10 espacios, vea la cuenta:

64 pasadas | 10 espacios
04 6 pasadas

De manera que en las pinzas, dejando al comienzo 30 mallas de distancia del orillo y en los lados con punzón de 2 púas menguar 1 malla, en cada pinza y cada lado, cada 6 pasadas, por 11 veces, y sobre el último quedarán 4 pasadas.
En la cintura hacer una pestaña de 3 cm igual 12 pasadas, en graduación ajustada, para doblez. Veamos el plan completo de la parte delantera:

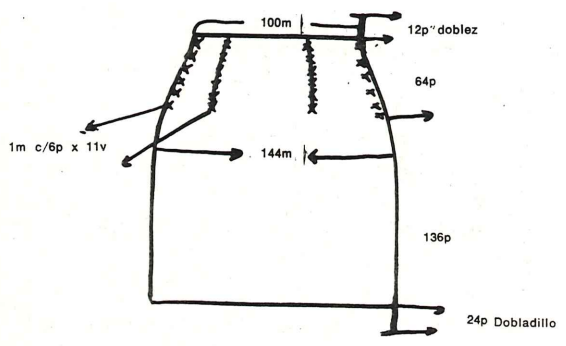

En la mitad **posterior** se repiten casi todos los datos:

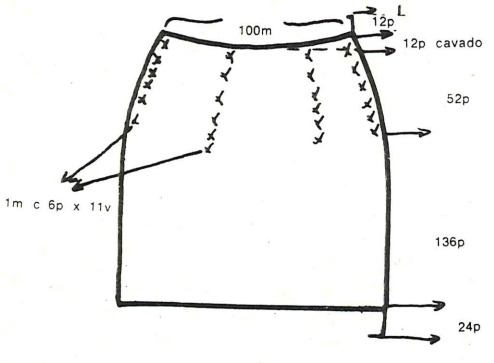

Como vemos, sólo falta determinar el cavado de cintura y lo hacemos así:

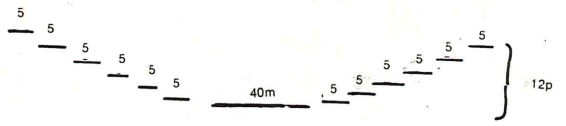

Queda así resuelta la falda-base, que es la línea recta, y es de ella que derivan los distintos modelos.

TERMINACIÓN Y CONFECCIÓN

Creemos muy importante ocuparnos del planchado a vapor, que es fundamental, tanto en la muestra, antes de sacar la escala, como en las partes de la prenda, antes de armar, para que hagan su proceso de merma; también en el toque final de la prenda.
Si se trata de las partes del tejido sin armar, hilvanar doblándolas por la mitad o enfrentándolas entre sí, pero con el derecho hacia adentro.
Colocar sobre la mesa con manta de planchar el tejido plano y sin estirar, sobre éste un lienzo húmedo, y con la plancha bien caliente accionar apoyando y levantando la plancha sobre el lienzo, sin deslizar.
De esta manera se produce la merma, a la vez que se asienta.
Es indispensable que el tejido se enfríe y seque perfectamente antes de confeccionarlo o usarlo si es prenda terminada.
Decimos **proceso de merma** de la reducción que sufre el tejido pasadas algunas horas.
Para asegurarnos que su reducción o merma se produzca en una sola vez hacemos el planchado a vapor; y así sometiéndolo a la humedad que produce el vapor caliente y esperando el tiempo prudencial para que éste se realice.
Con este proceso nos aseguramos del tejido, que no achica con el uso y lavado.
Este proceso se hace, reiteramos, primero en la muestra, antes de sacar nuestra cuenta de mallas y pasadas, y luego también en las partes del tejido.

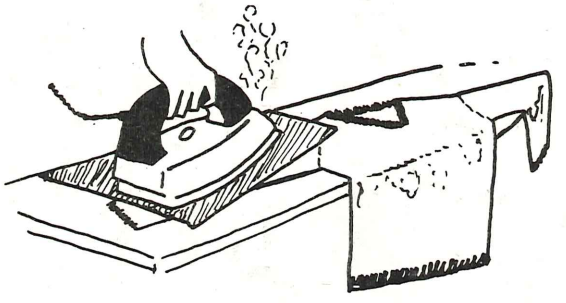

EMPALME: decimos así de la unión de dos partes de tejido, con mallas abiertas, en acción manual, formando una pasada.

No hay explicación más clara que la imagen; veamos:

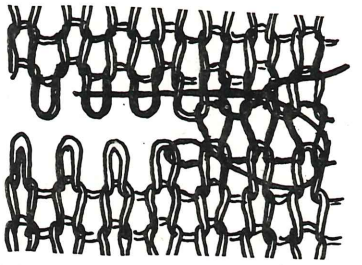

PUNTADA ATRÁS: es la forma más fuerte y también prolija de coser un dobladillo con mallas abiertas.
Esta costura es muy común en las terminaciones, con dobladillo tubular; veamos la imagen:

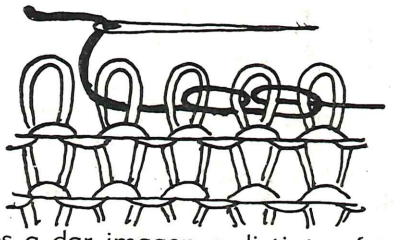

Vamos a dar imagen a distintas formas de costura, que mencionamos en nuestras explicaciones.

Puntada escondida:

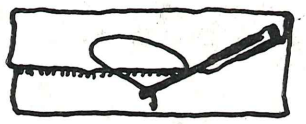

Puntada cruzada:

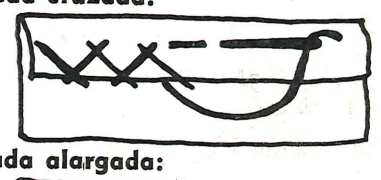

Puntada alargada:

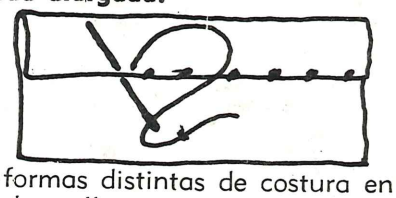

Tres formas distintas de costura en tejido, uniendo mallas.

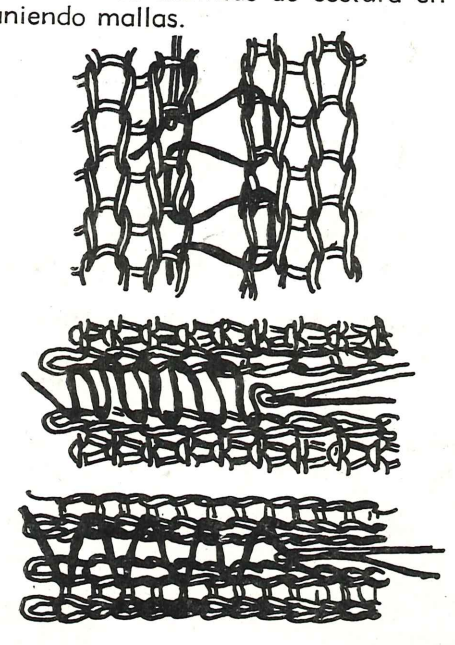

COLECCION DE PUNTOS EN CROCHET CALADO, TORZADAS, JACQUARD, PARA MAQUINAS CON Y SIN SUPLEMENTO.

SIGNIFICADO DE LOS SIMBOLOS EN LOS DIAGRAMAS

- Malla en trabajo normal (revés).
- Malla en derecho (jersey remallado a mano).
- Aguja vacía en trabajo.
- Aguja en susp.
- Aguja fuera de trabajo.
- Malla menguada hacia la izquierda.
- Malla menguada hacia la derecha.
- Sobre una malla centro, se hace un menguado. De la derecha y otro de la izquierda (el símbolo significa 3 mallas juntas).
- Cruce de malla hacia la derecha.
- Cruce de malla hacia la izquierda.
- Enganchar lazos de pasadas anteriores, en determinada aguja.

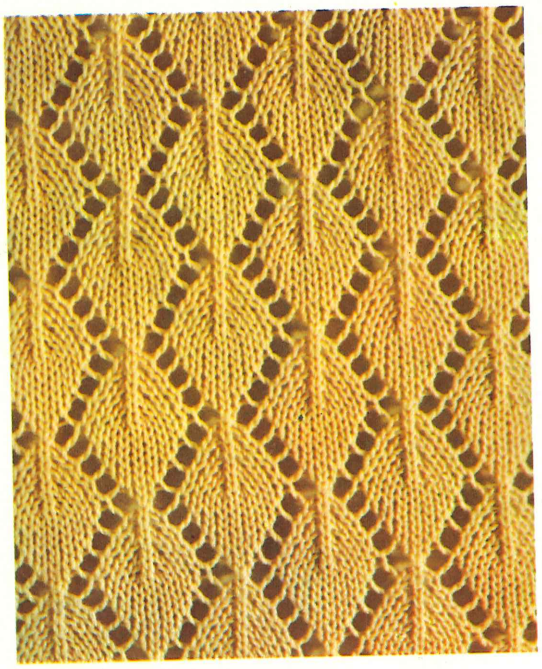

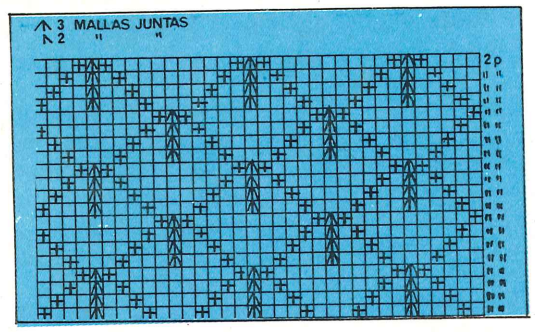

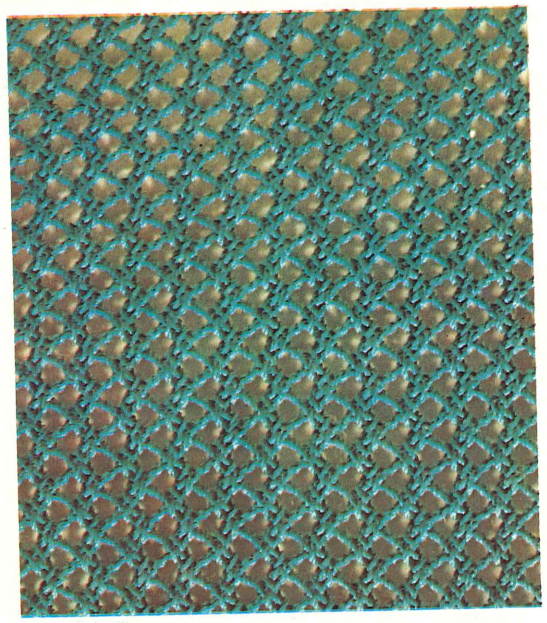

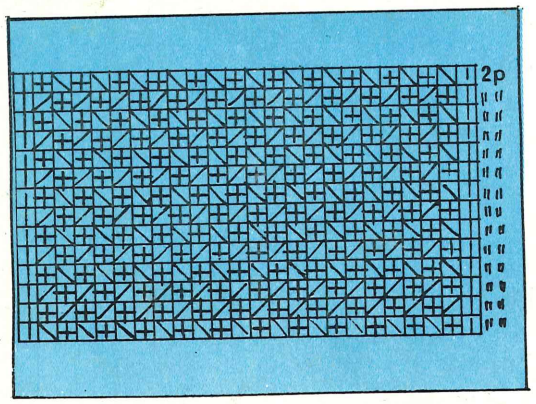

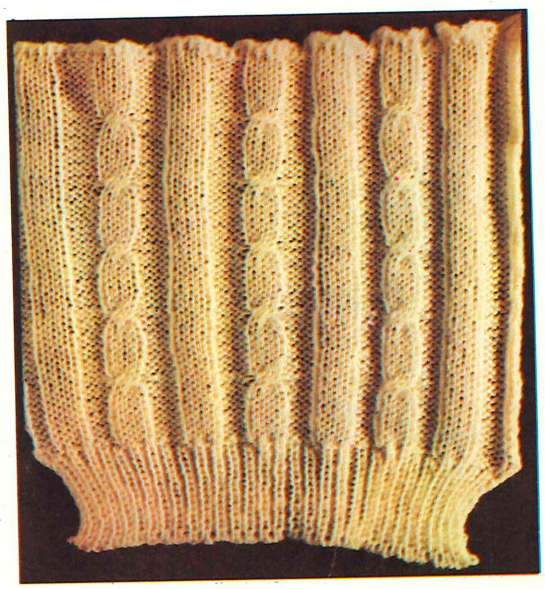

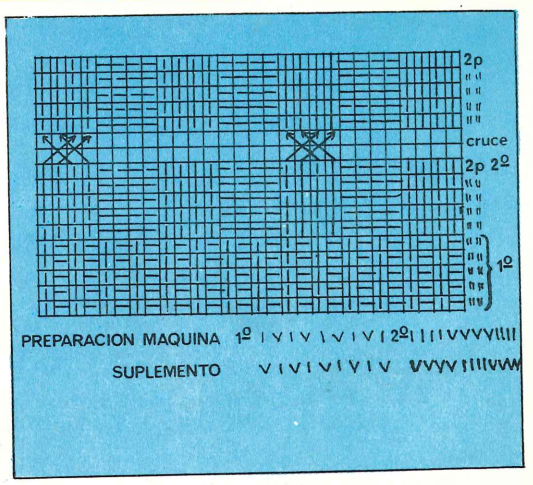

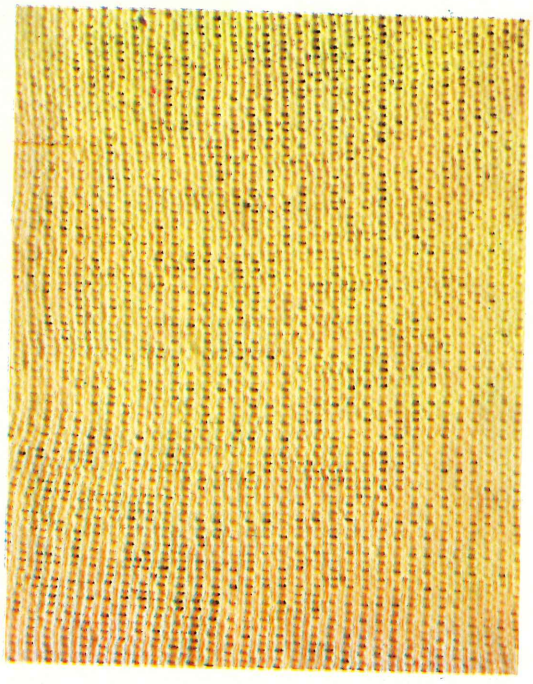

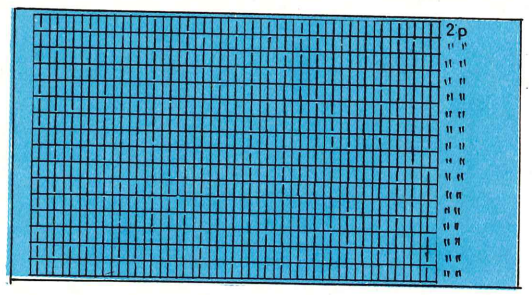

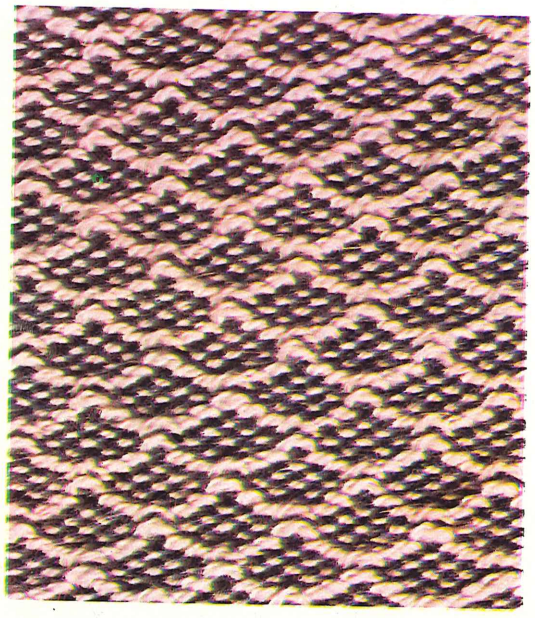

SISTEMA INTERCALADO

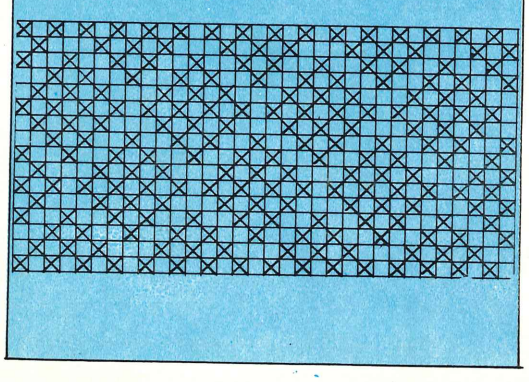

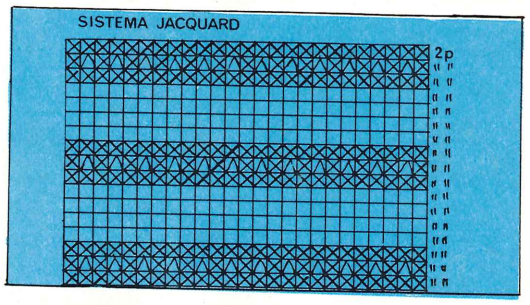

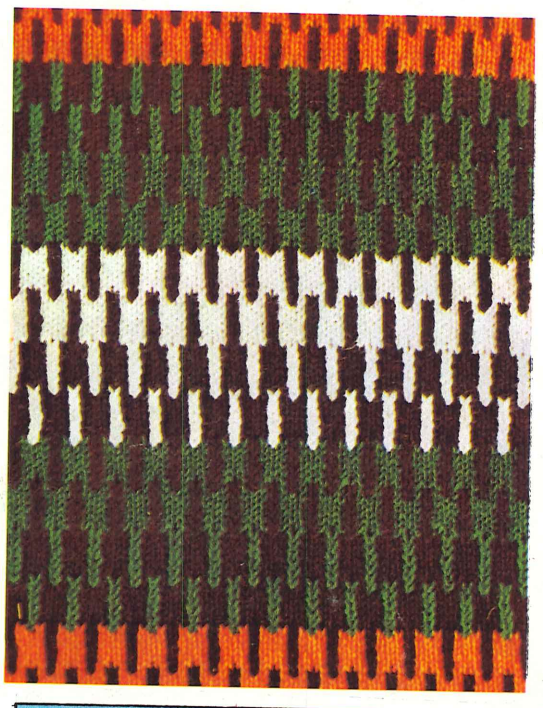

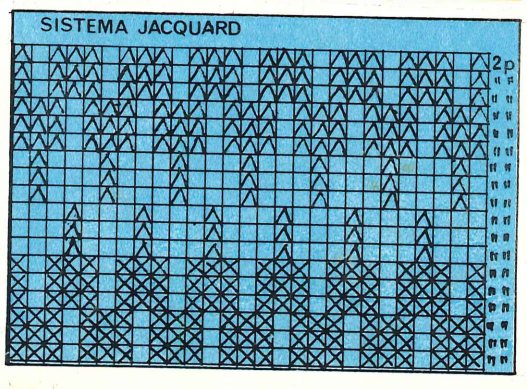

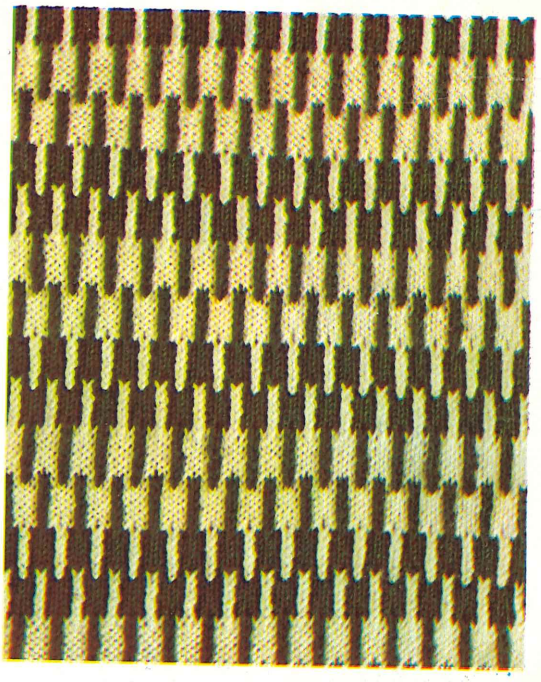

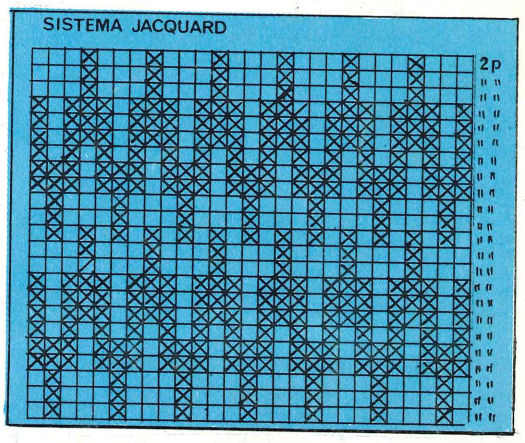

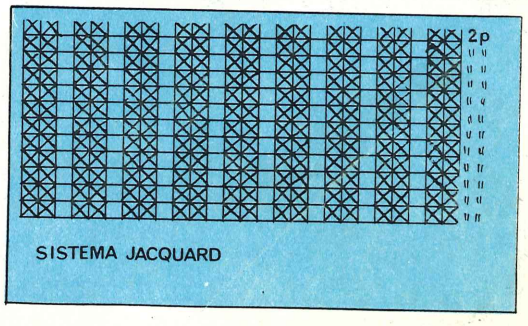

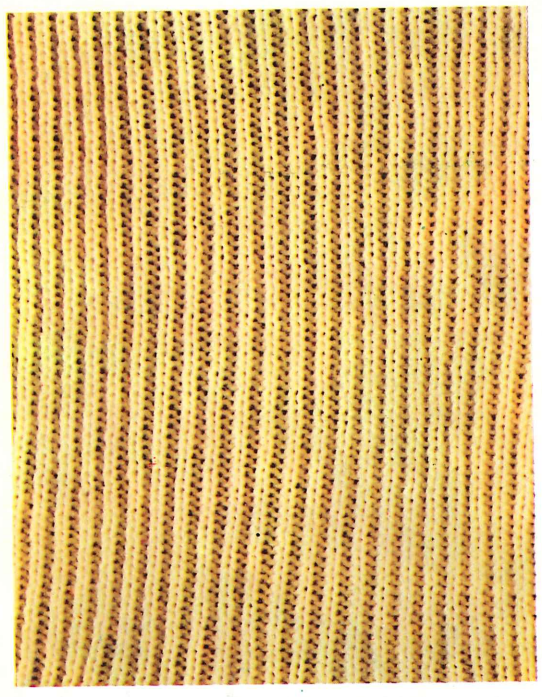

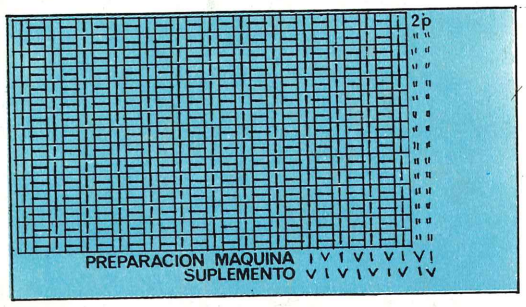
2p
PREPARACION MAQUINA
SUPLEMENTO

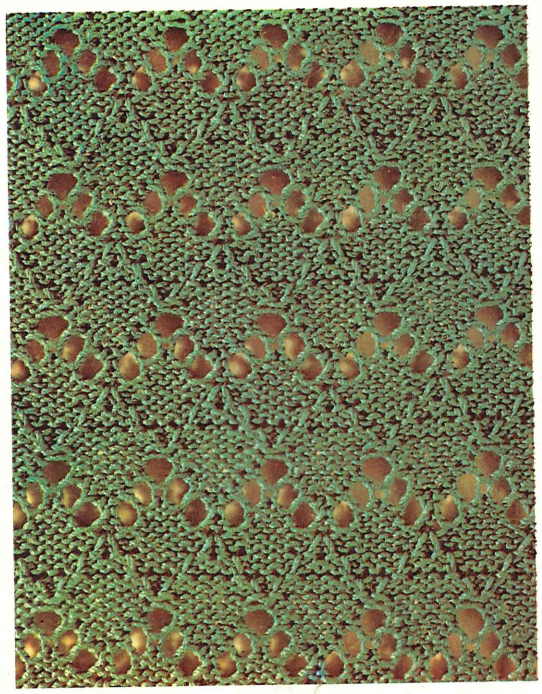

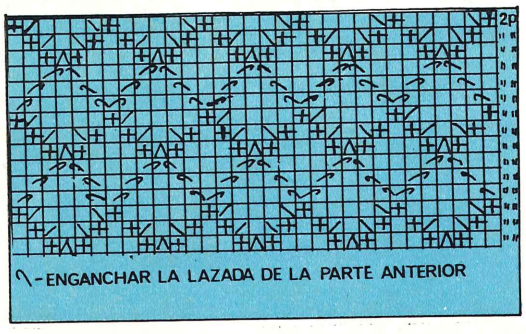
2p
ENGANCHAR LA LAZADA DE LA PARTE ANTERIOR

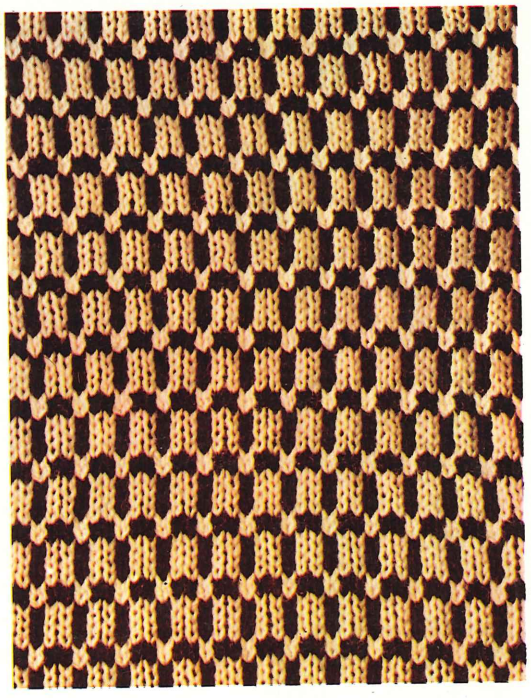

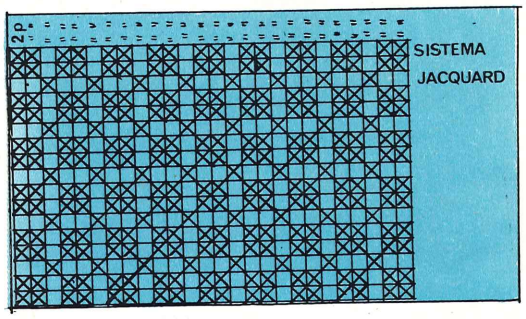
2p
SISTEMA
JACQUARD

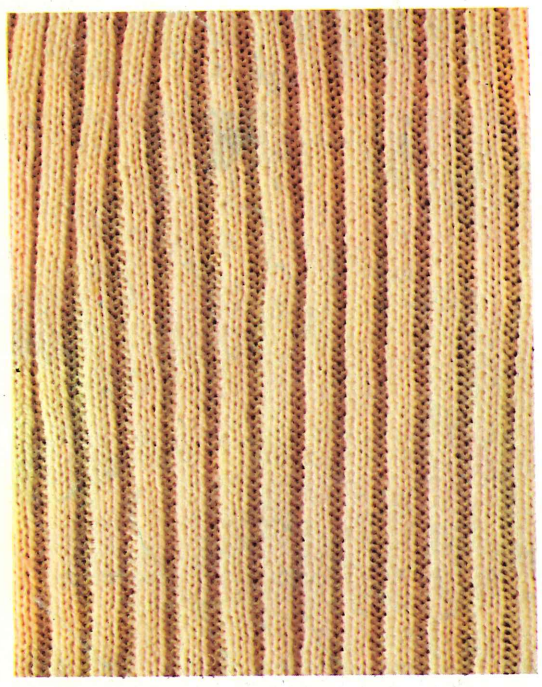

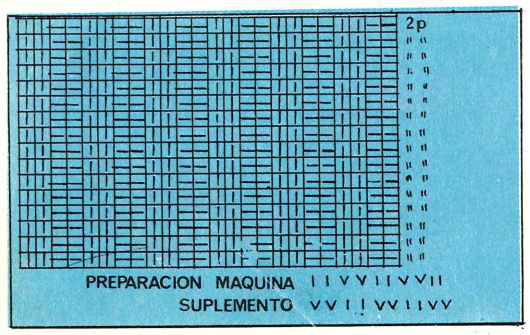
2p
PREPARACION MAQUINA
SUPLEMENTO

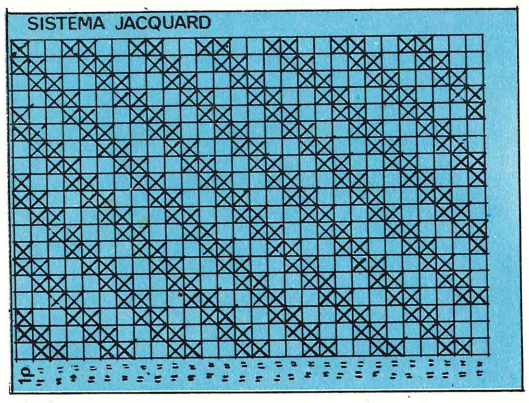
SISTEMA JACQUARD
1p

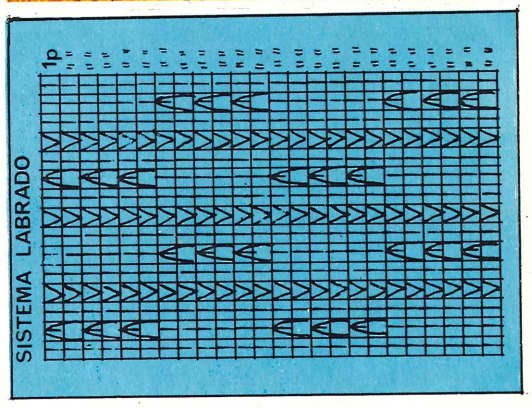
1p
SISTEMA LABRADO

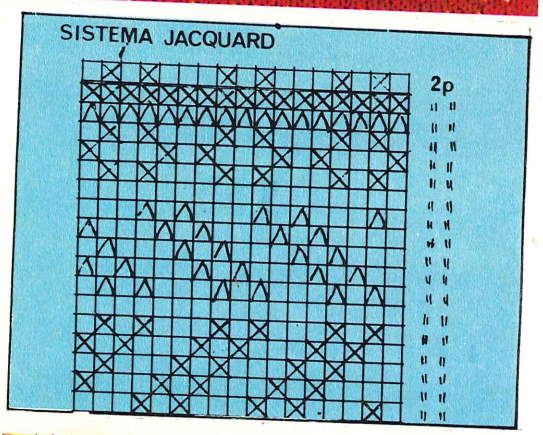
SISTEMA JACQUARD
2p

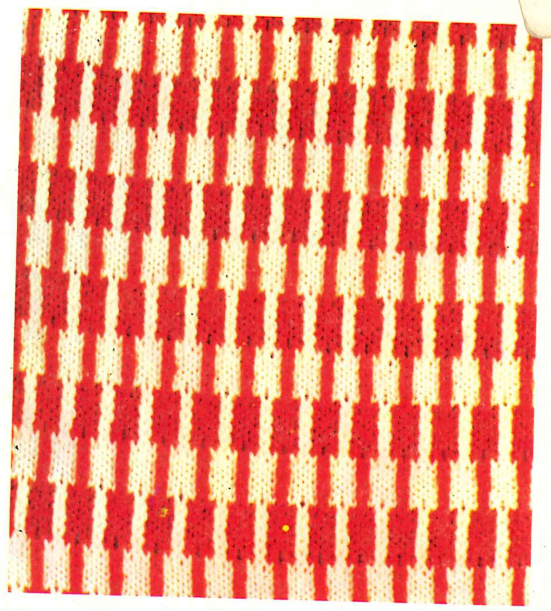

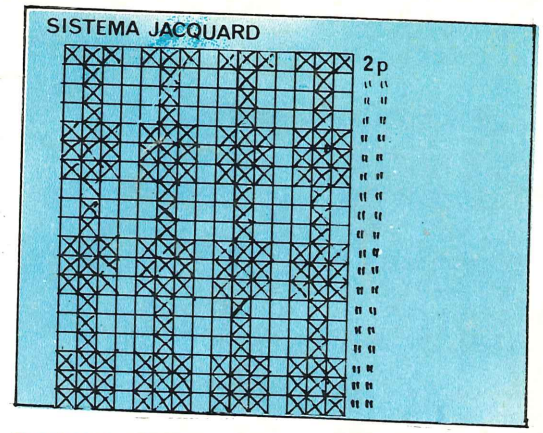
SISTEMA JACQUARD
2p

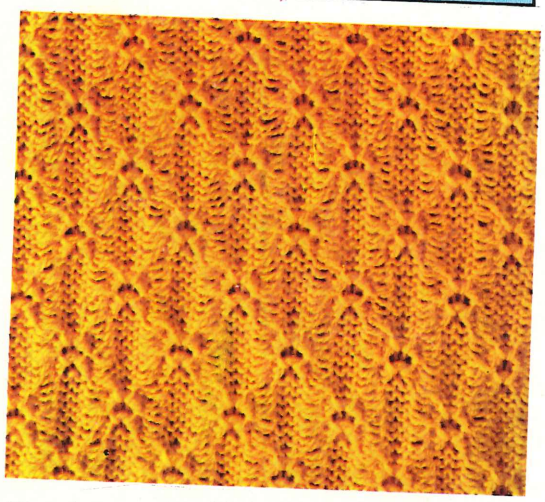

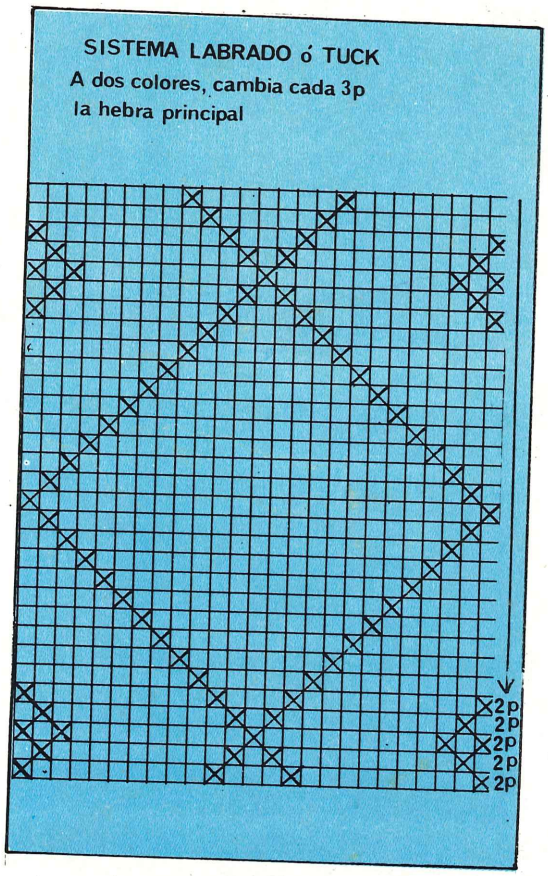
SISTEMA LABRADO ó TUCK
A dos colores, cambia cada 3p
la hebra principal
2p
2p
2p
2p
2p

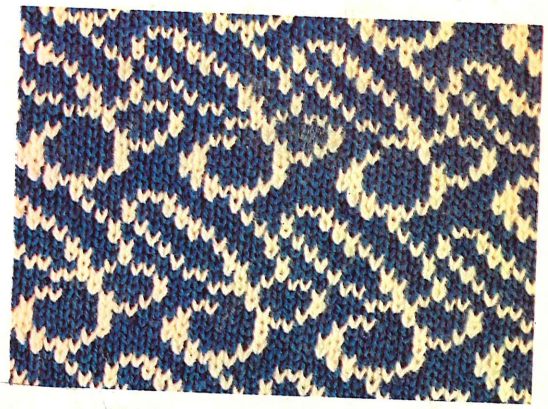

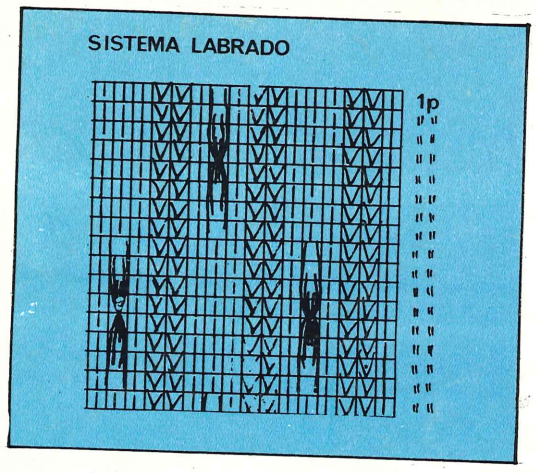
SISTEMA LABRADO
1p

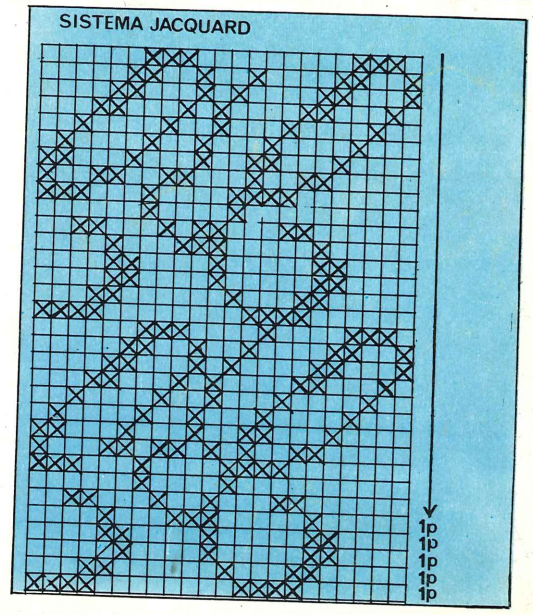
SISTEMA JACQUARD
1p
1p
1p
1p
1p

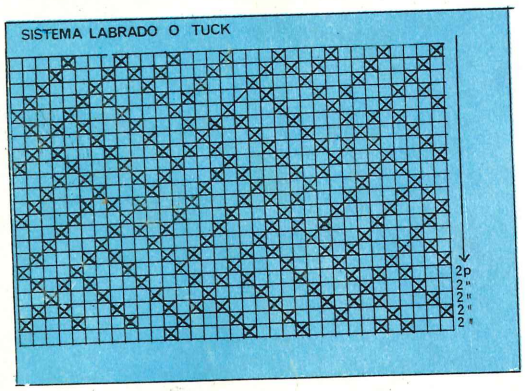
SISTEMA LABRADO O TUCK
2p

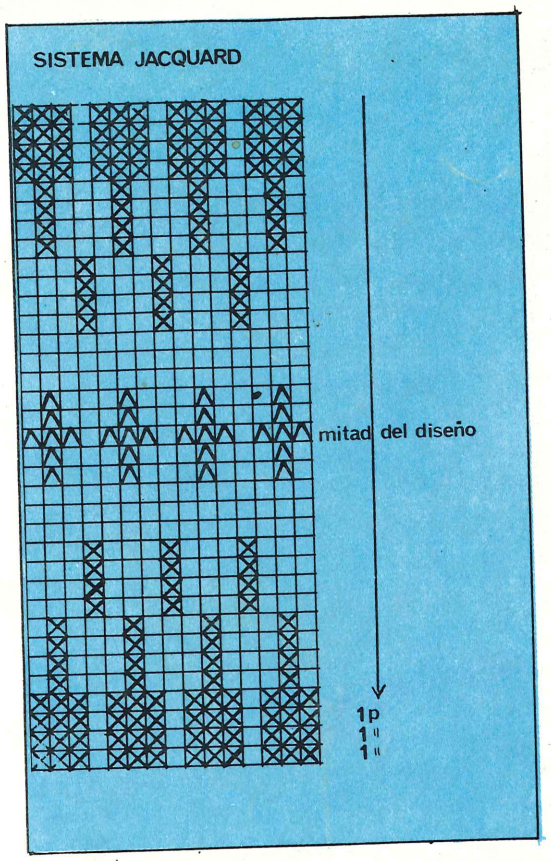
SISTEMA JACQUARD
mitad del diseño
1p
1"
1"

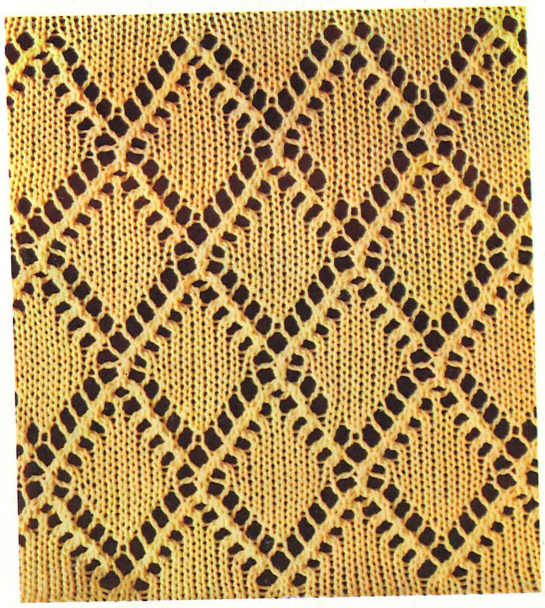

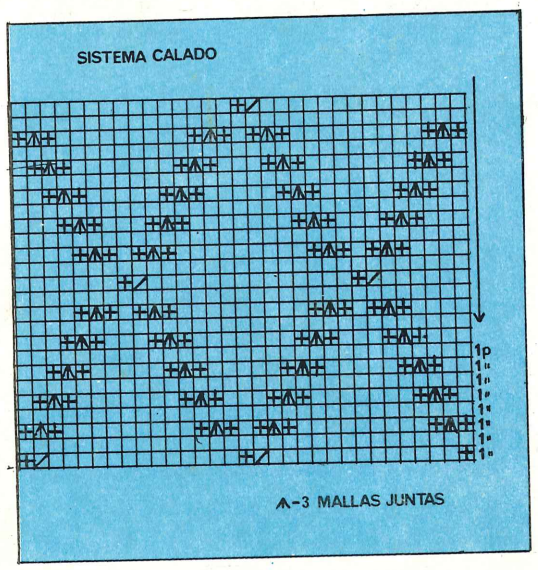
SISTEMA CALADO
1p
1"
1"
1"
1"
1"
1"
1"
A-3 MALLAS JUNTAS

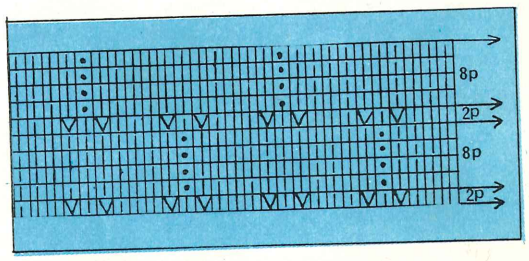
8p
2p
8p
2p

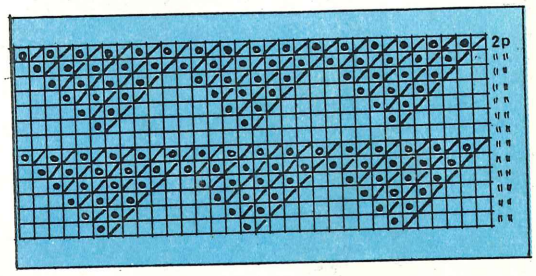
2p

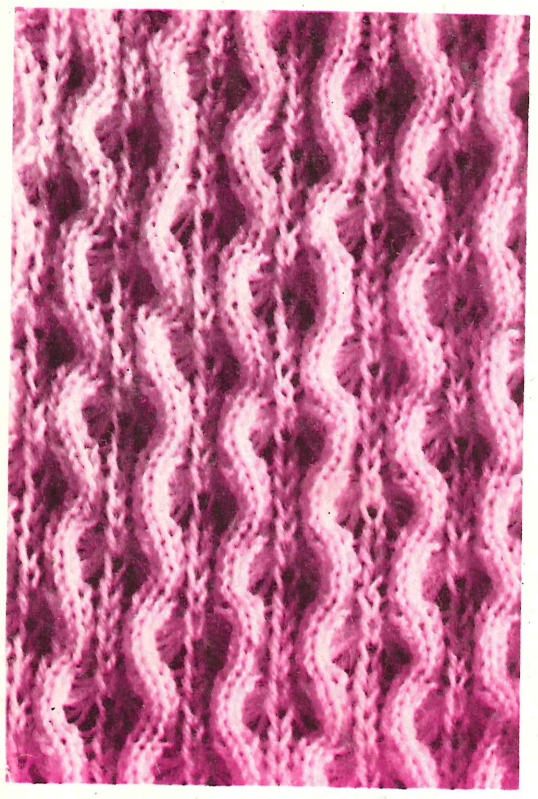

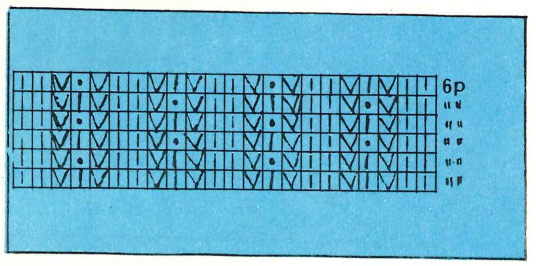
6p

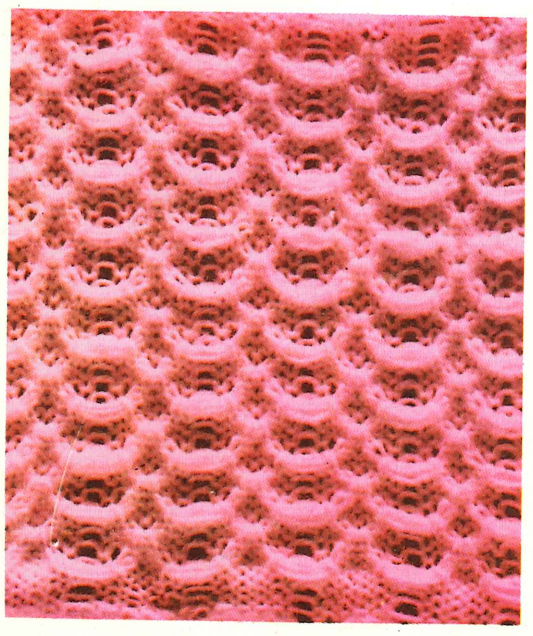

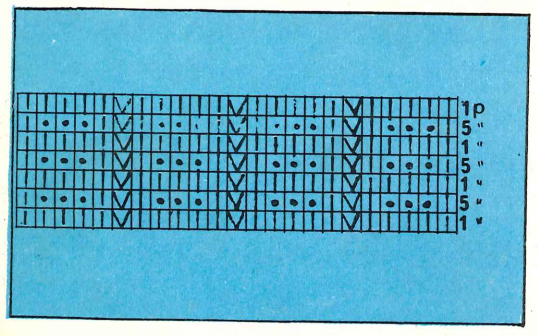
1p
5
1
5
1
5
1

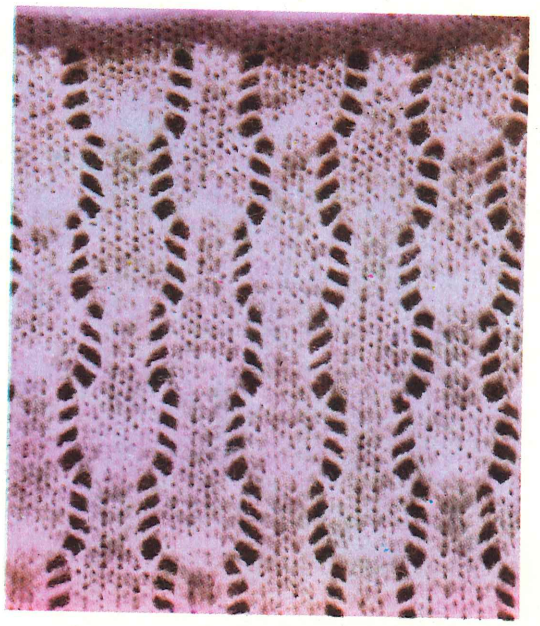

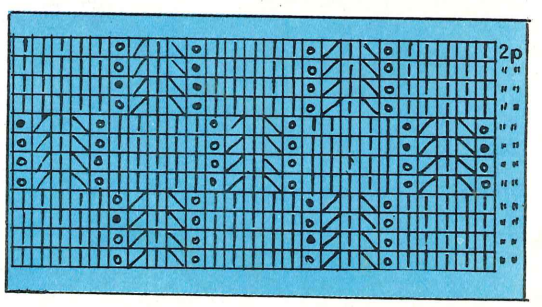
2p

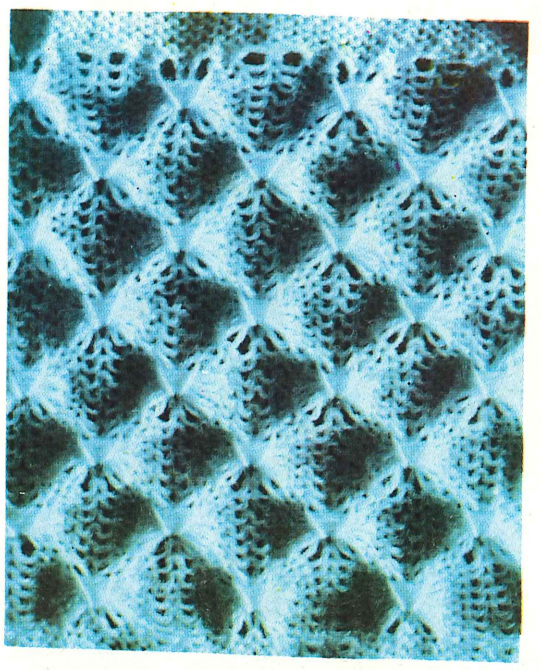

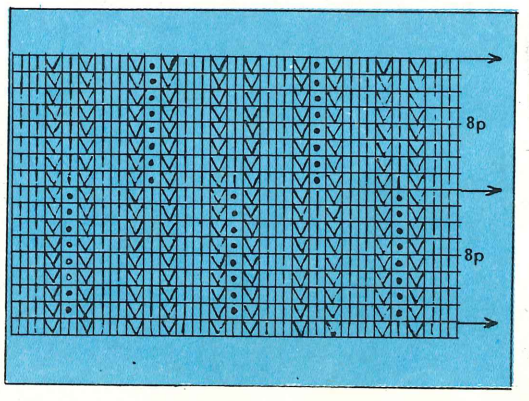
8p
8p

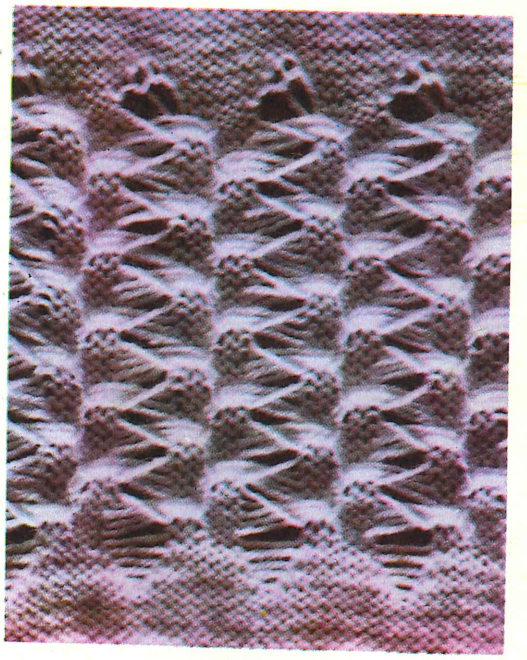

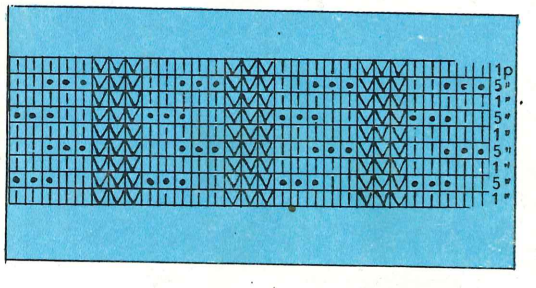
1p
5
1
5
1
5
1
5
1

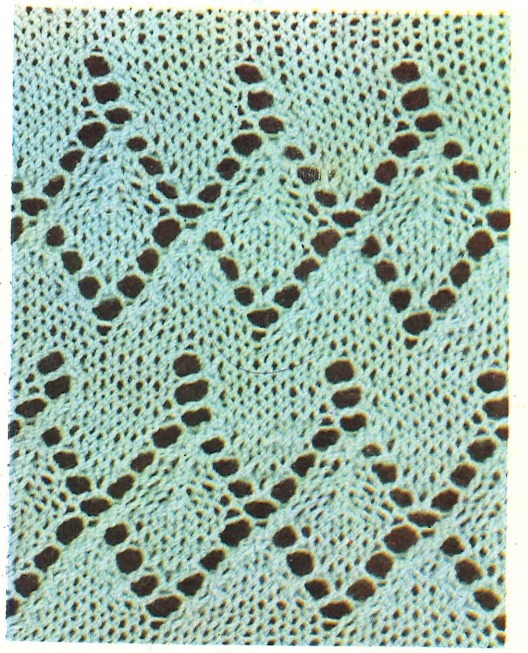

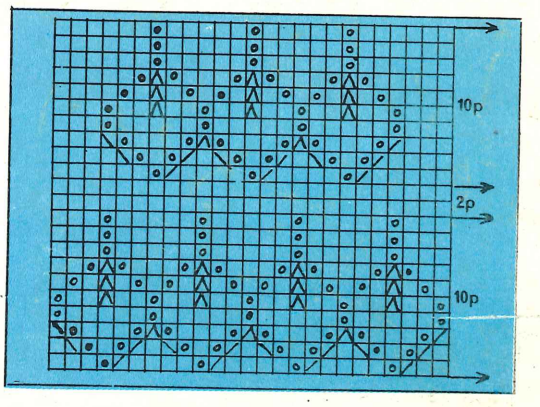
10p
2p
10p

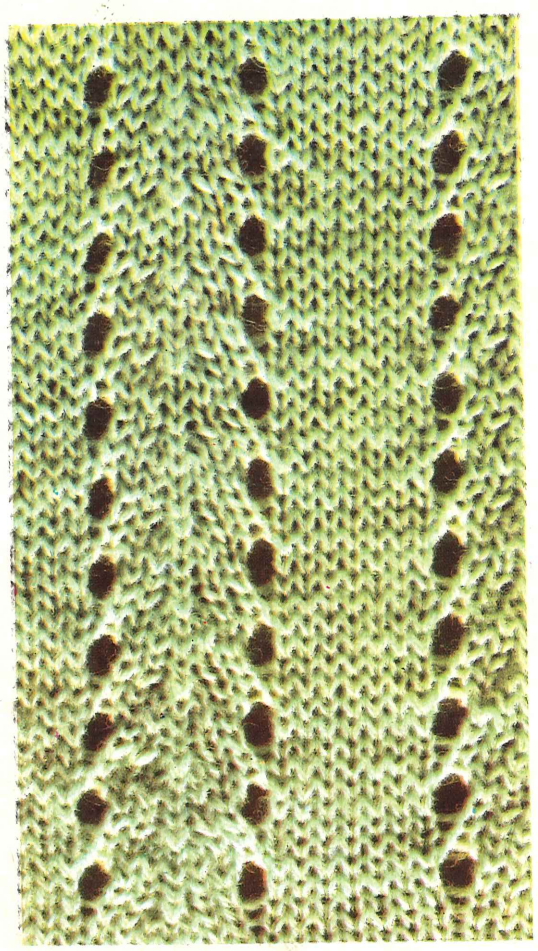

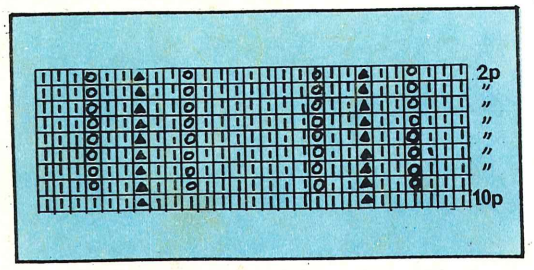
2p
" " " " " "
10p

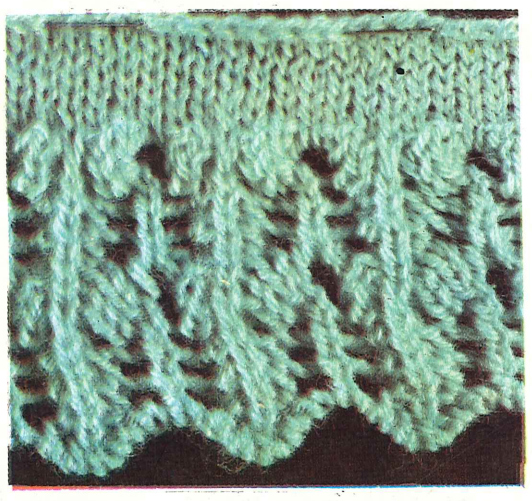

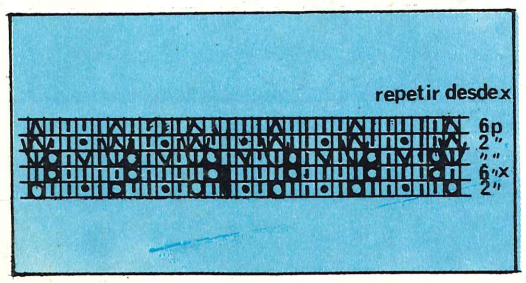
repetir desde x
6p
2 "
6 " x
2 "

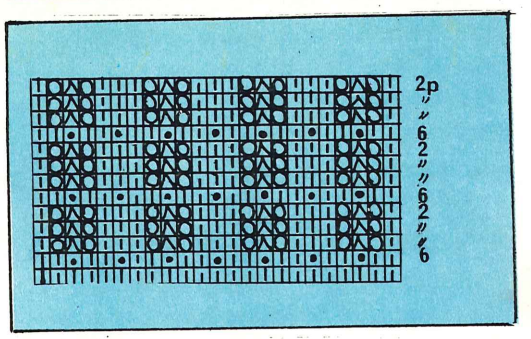
2p
" " 6
" " 6
" " 6

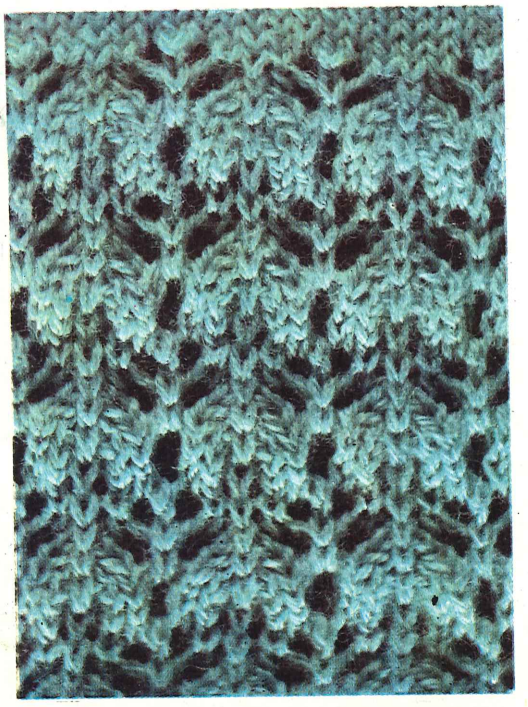

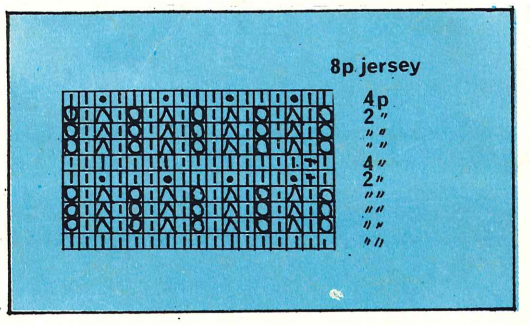
8p jersey
4p
2 " " "
" " "
4 "
2 " " " " " "

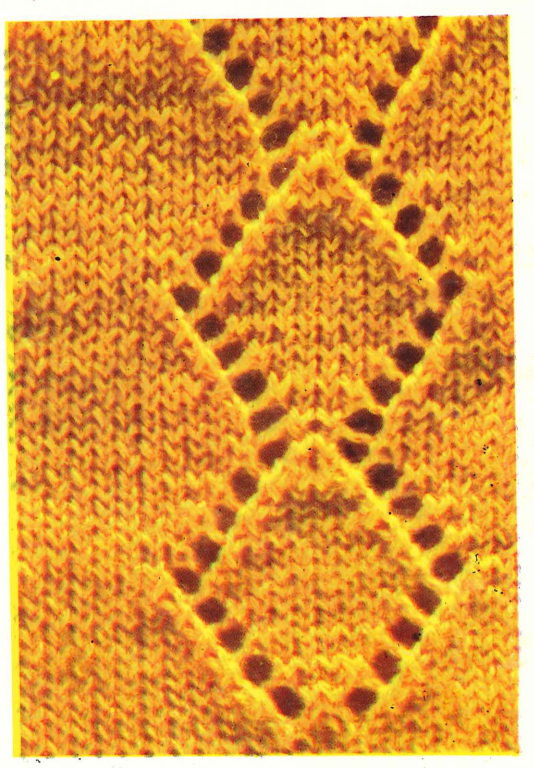

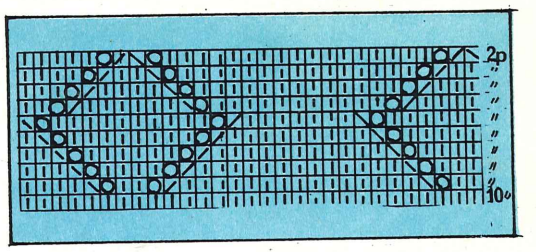
2p
" " " " " "
10"

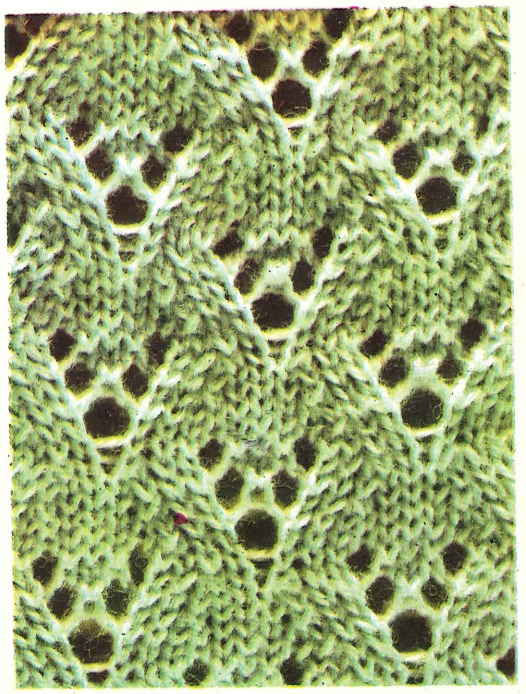

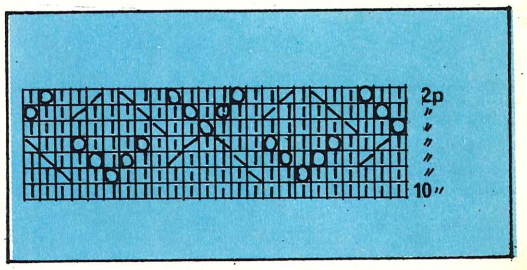
2p
" " " " " "
10 "

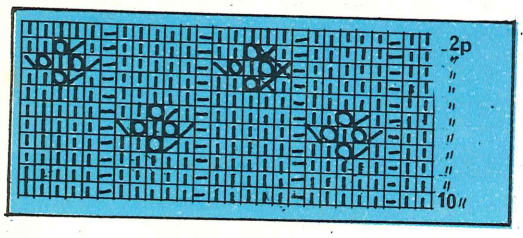
2p
10

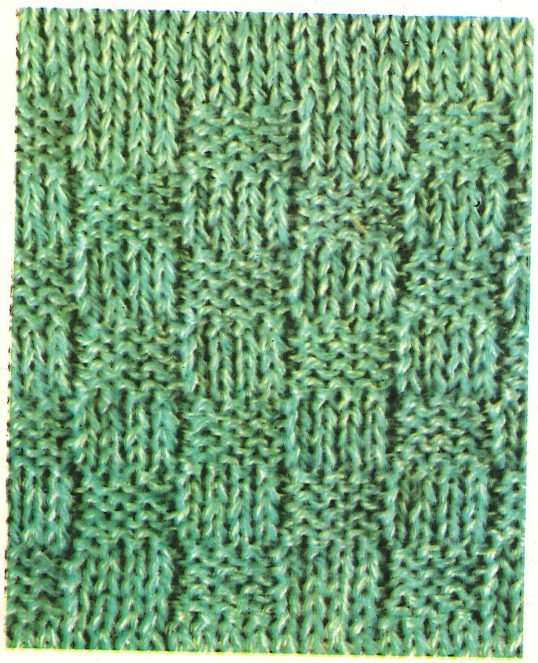

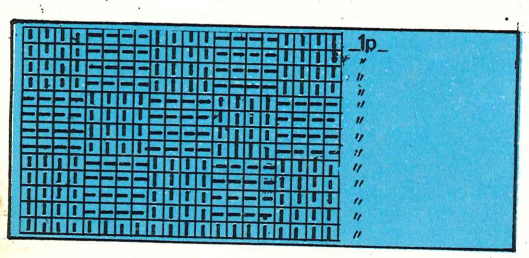
1p

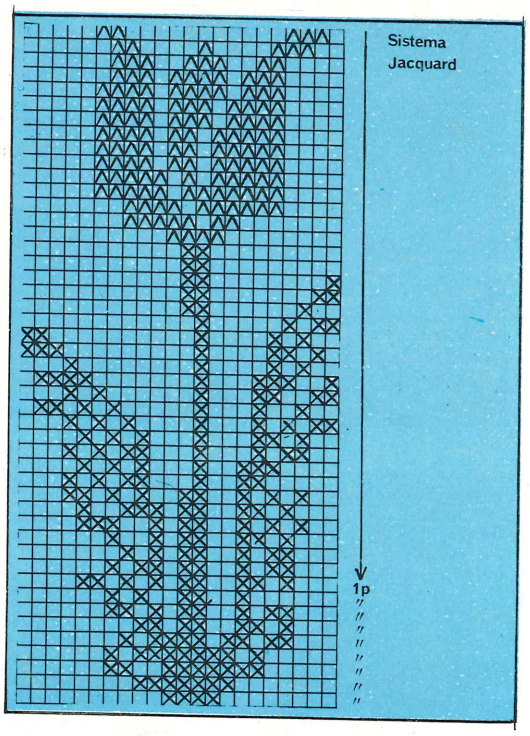
Sistema
Jacquard
1p

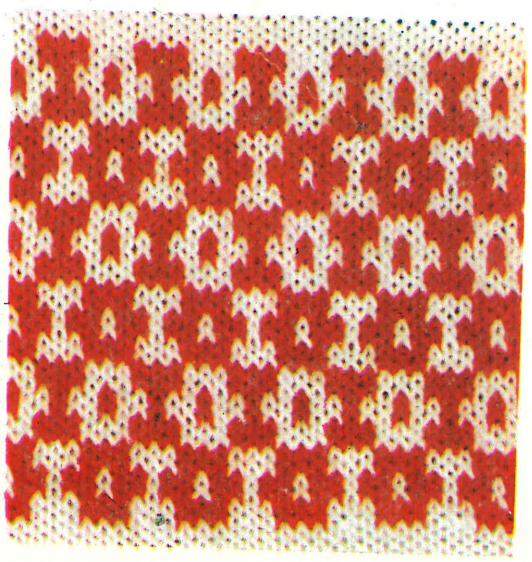

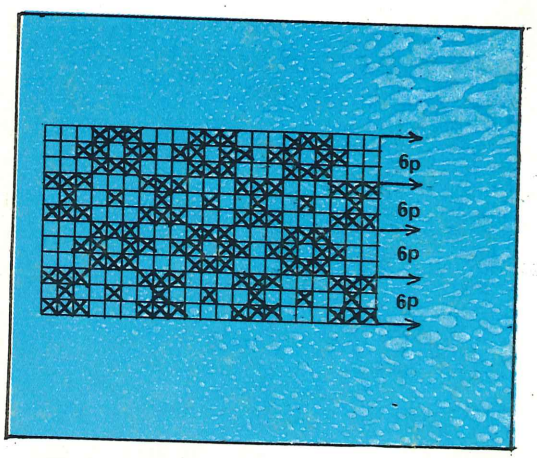
6p
6p
6p
6p

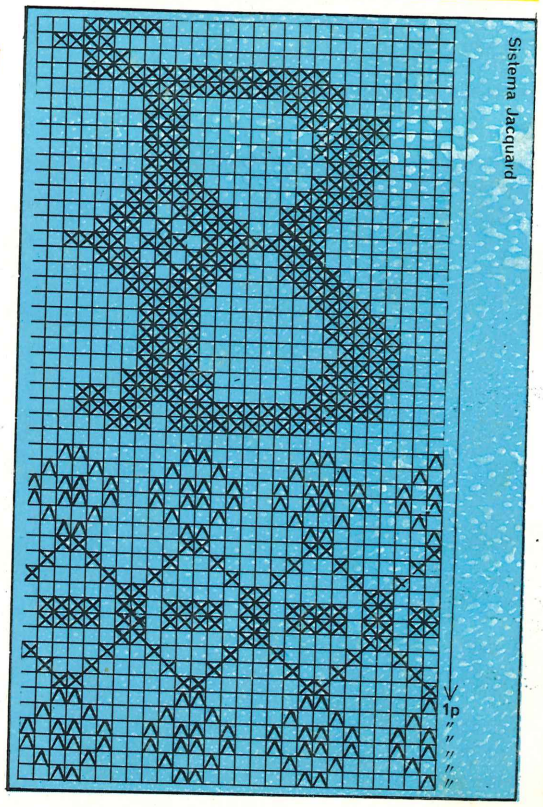
Sistema Jacquard
1p

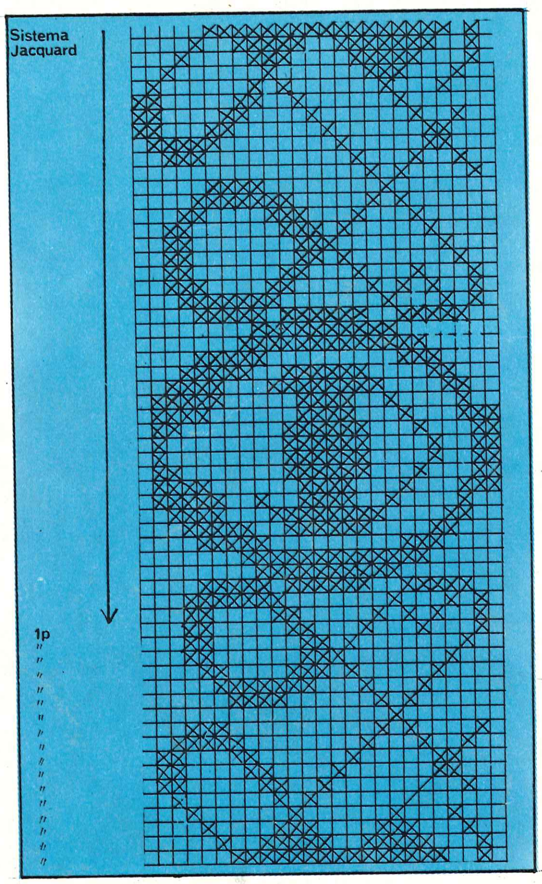

Sistema
Jacquard
1p
"
"
"
"
"
"
"
"
"
"
"
"
"
"

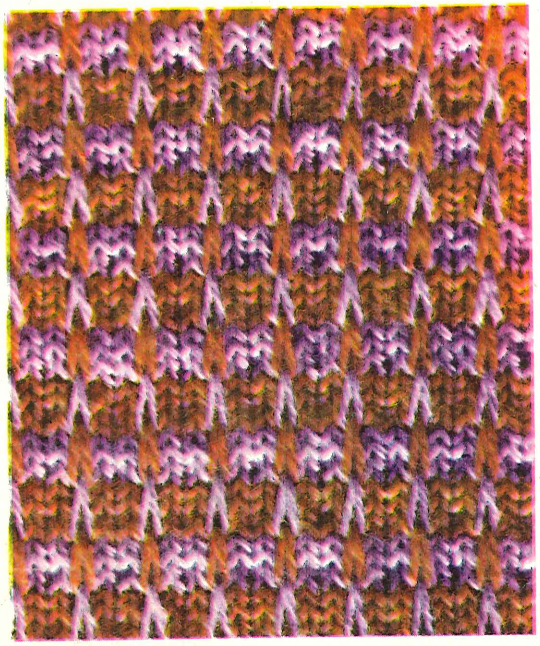

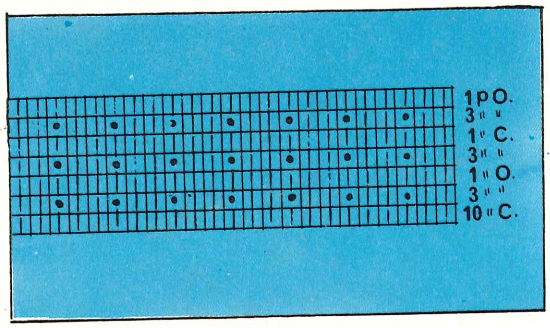

1p O.
3 " "
1 " C.
3 " "
1 " O.
3 " "
10 " C.

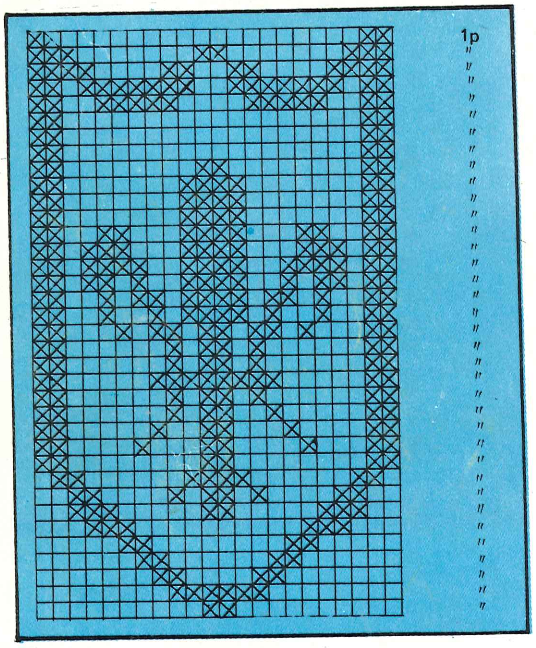

1p
"

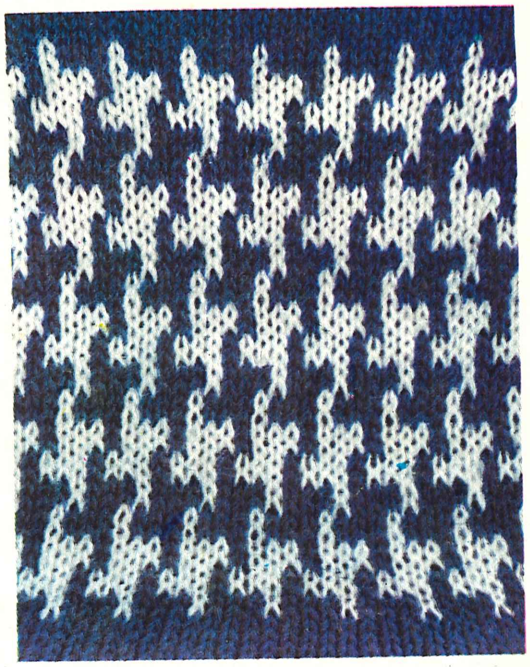

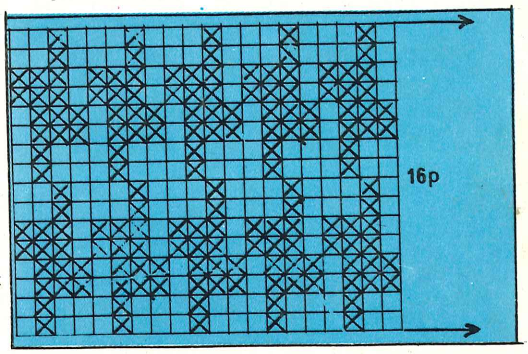

16p

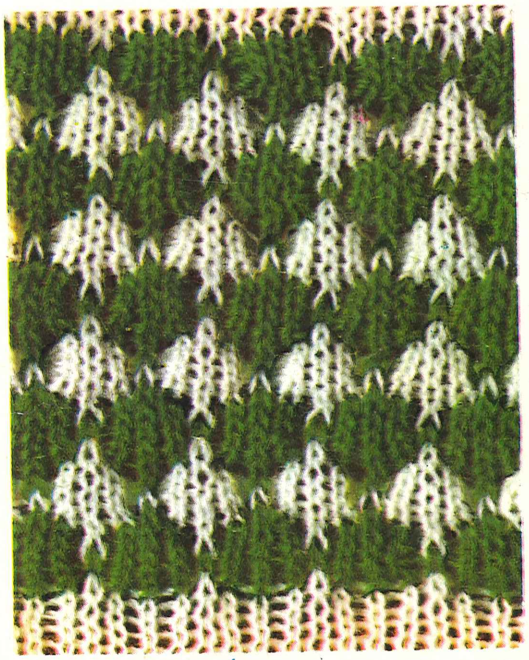

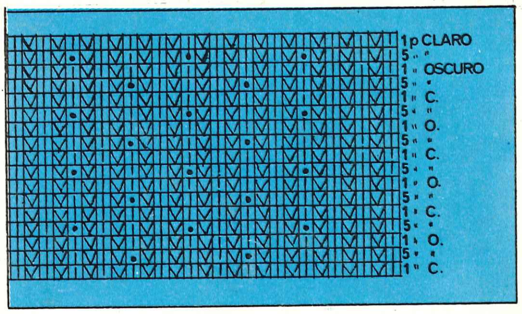

1p CLARO
5 " "
1 " OSCURO
5 " "
1 " C.
5 " "
1 " O.
5 " "
1 " C.
5 " "
1 " O.
5 " "
1 " C.
5 " "
1 " O.
5 " "
1 " C.

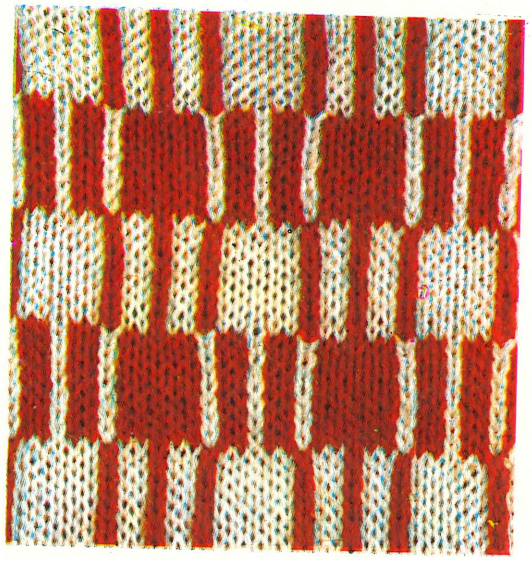

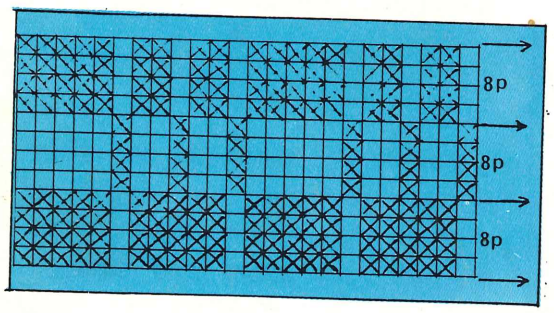
8p
8p
8p

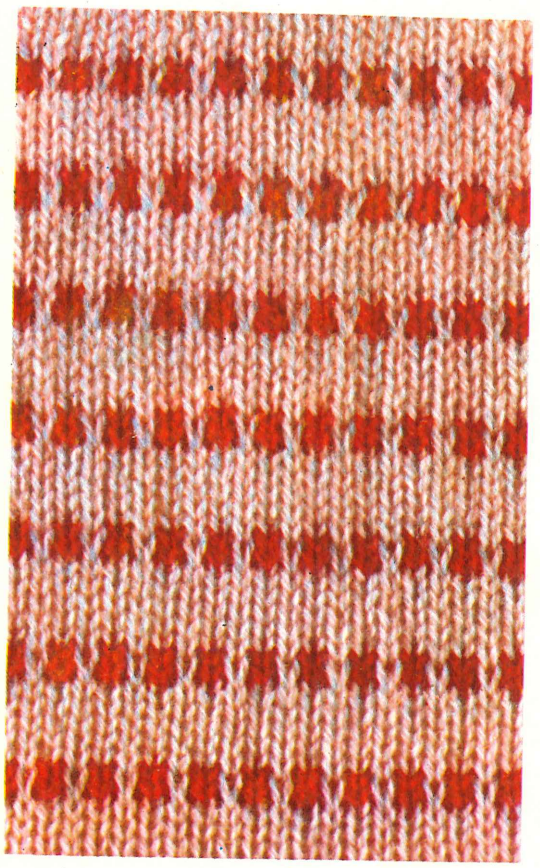

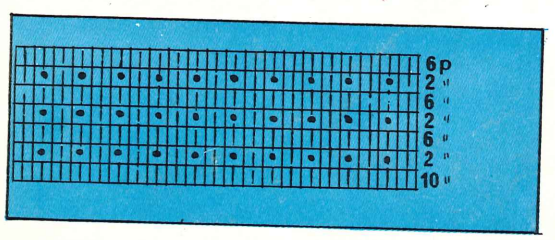
6p
2 "
6 "
2 "
6 "
2 "
10 "

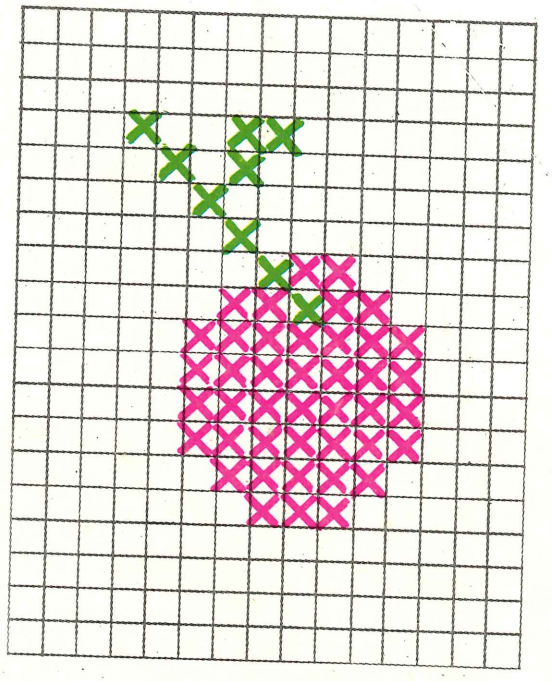

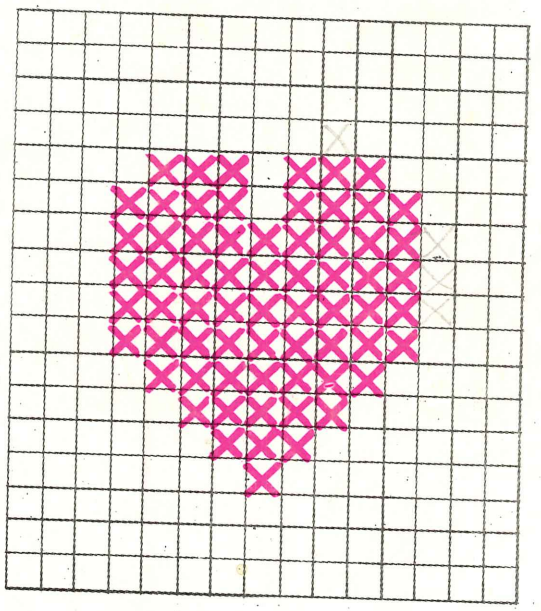

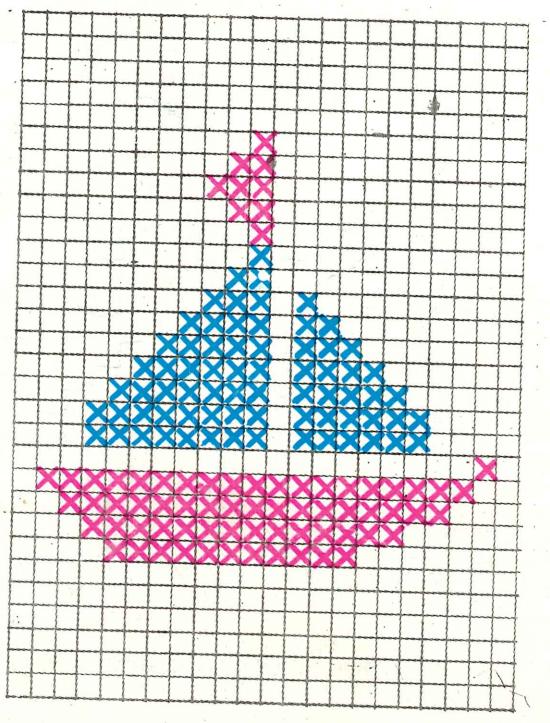

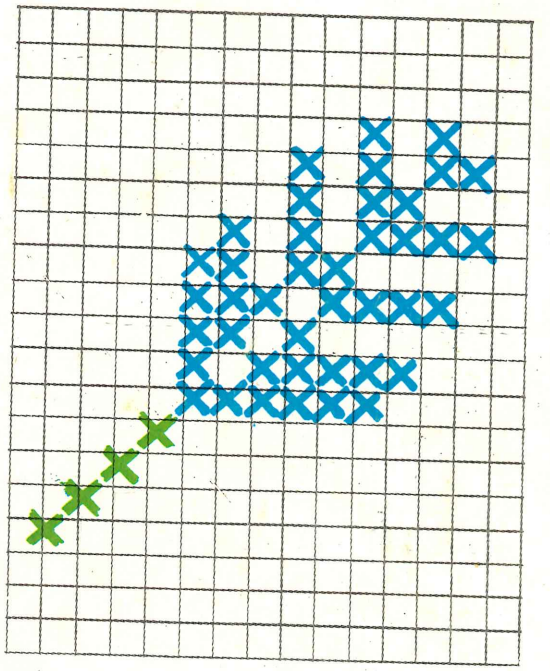

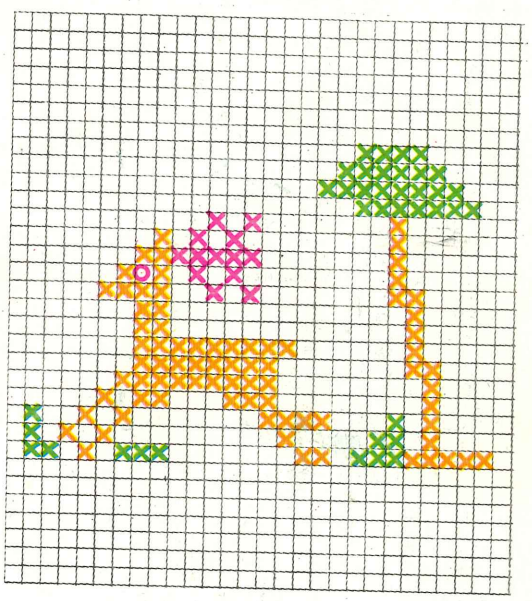

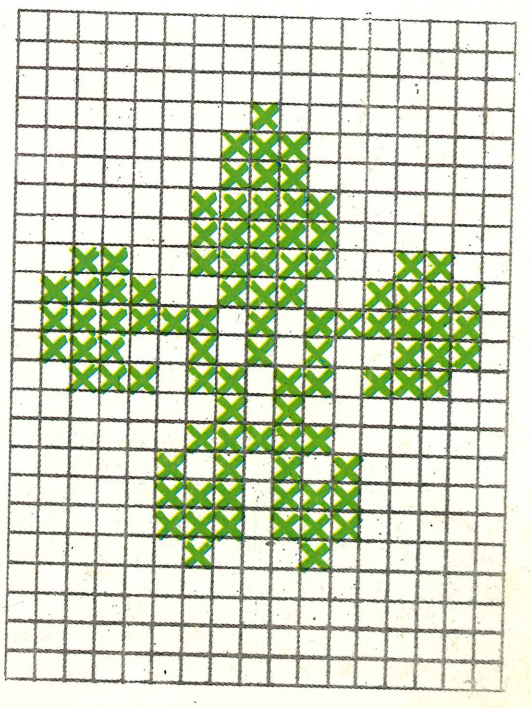

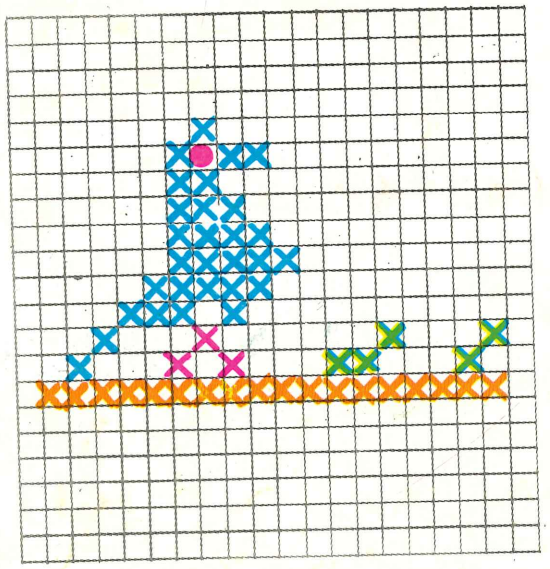

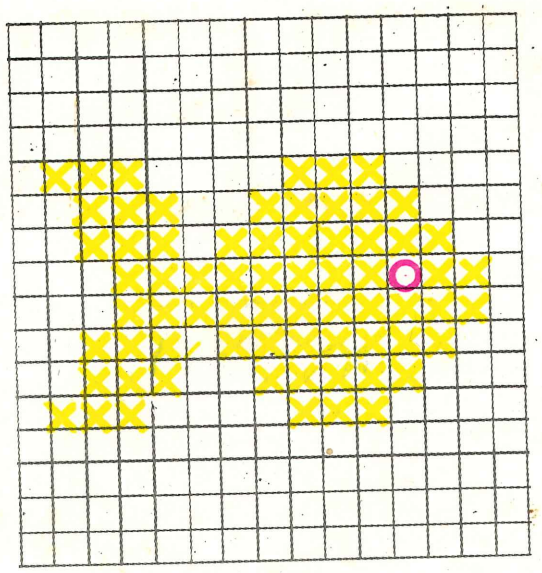

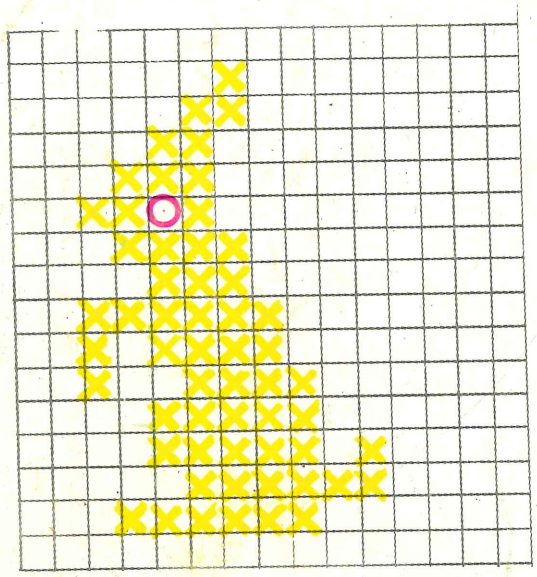

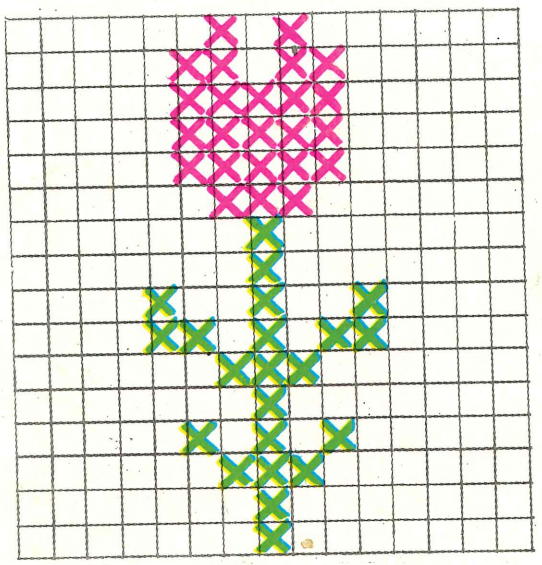

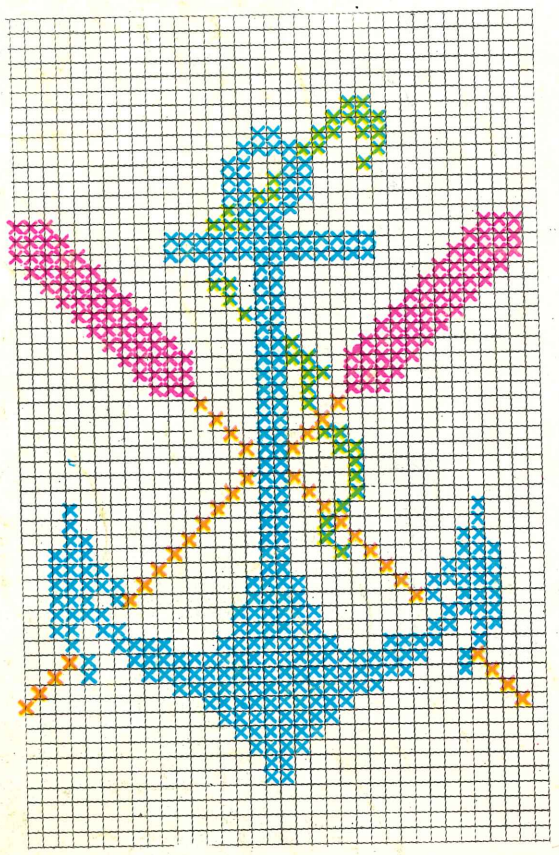

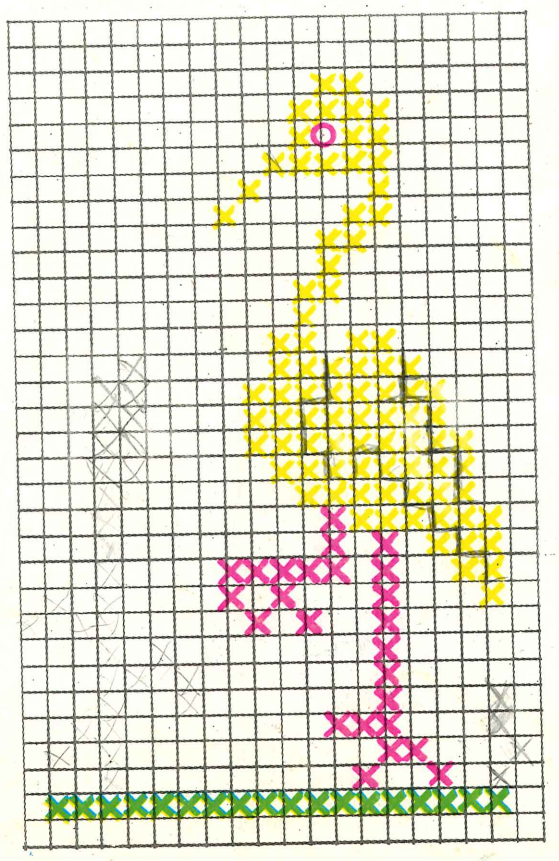

MUY IMPORTANTE

Todas estas descripciones de modelos se pueden realizar en todo tipo de máquina y usar el hilado que se desee, pero para lograr la medida exacta de la descripción "su" escala de mallas y pasadas debe ser coincidente con la que se usa en cada una de las descripciones.

Antes de proseguir le recordamos que una vez elegido el modelo a realizar debe hacer en todos los casos una muestra con el hilado a trabajar, y con la graduación correspondiente, de no menos de 12 a 14 cm. Plancharla a vapor y dejar que descanse por 24 horas. Luego dentro de los 10 cm centrales contar en el ancho las mallas y en el largo las pasadas. Dividiendo en ambos casos el resultado por 10 obtiene su escala, que debe ser igual a la que se menciona en el modelo elegido.

ABREVIATURAS

p - pasada
m - malla
grs - gramos
cm - centímetros
grad - graduación
susp - suspender o suspenso

MODELOS

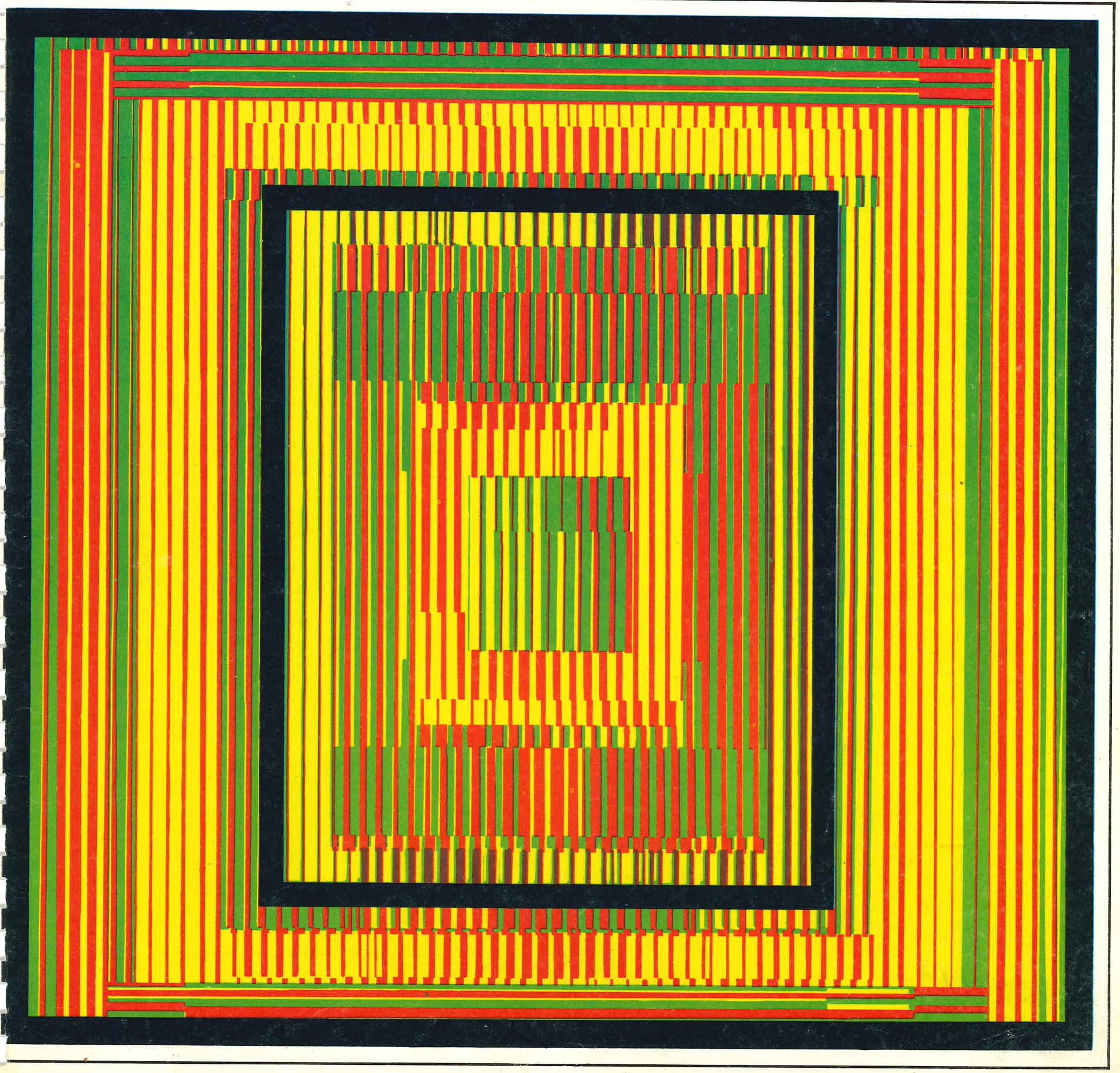

BLANCOS CON TORZADAS

PARA TALLE 50

MATERIAL NECESARIO: 500 grs de lana con mezcla de fibra sintética de grosor mediano y color blanco.
MEDIDAS: Ver en la tabla de medidas de caballeros el talle 50.

VARIANTE POR TALLE: Para lograr talles mayores o menores aumentar o descontar 5m en el contorno y 7p en el largo por talle. Tener en cuenta su físico para variar el largo.
La diferencia en los detalles se hacen según las medidas que le corresponde por talle y según muestra la tabla.

GRADUACION: Elástico a 2 y jersey a 6.
ESCALA: La muestra nos da 24m y 34p en 10 cm.
PUNTOS A TRABAJAR: Elástico 1 y 1 y jersey con bandas de torzadas en delantera y mangas, según diagrama.

ESPALDA: Comenzar con 120m en elástico y hacer 22p Cambiar a jersey y tejer 100p.

SISA: Cerrar de ambos lados 4m para continuar menguando 1m cada 2p con punzón de 3 púas por 41v. Sacar con p de protección las 30m correspondientes al escote.

DELANTERA: Comenzar con 120m en elástico y hacer 22p. Cambiar a jersey con bandas de torzadas según diagrama y hacer 100p.

SISA: Cerrar de ambos lados 4m para continuar menguando de ambos lados 1m cada 2p por 39v.

ESCOTE: Al completar 58p sobre la línea de la sisa susp las 24m centrales y las m alejadas del carro para continuar susp del orillo interno 1m cada 2p por 5v y 10p rectas.
Poner en trabajo las 15m susp del orillo opuesto y completar esta parte igual.
Colocar en trabajo las 34m susp y formar a ambos lados 5m más con las lazadas de orillo de las p rectas, hacer 1p y sacar con p de protección.

MANGAS: Comenzar con 60m en elástico y hacer 30p. Cambiar a jersey con torzadas y tejer aumentando 1m cada 6p por 15v de ambos lados y 36p rectas.

SISA: Cerrar de ambos lados 3m para continuar menguando de ambos lados 1m cada 2p.
Al completar 78p, susp del orillo izquierdo 2v 2m cada 2p. Poner en trabajo las 4m susp, hacer 1p y sacar con p de protección. Hacer la otra manga igual pero invertir el sentido de la bajada de la cabeza de manga.

TERMINACION DEL ESCOTE: Poner en la máquina las 30m libres del escote de espalda, las 4m de una cabeza de manga (con la bajada hacia la delantera), las 44m del escote delantero y las 4m de la otra cabeza de manga. Con las 82m tejer en elástico 10p, quebrar el tejido, hacer 10p y sacar con p de protección.

COLOCACION DE LAS MANGAS: Ver en parte técnica "cómo cerrar las costuras en la máquina".

CONFECCION: Hilvanar las partes con el derecho hacia adentro y planchar a vapor. Coser los costadillos y bajos de mangas con pequeña puntada en tensión normal. Volcar hacia adentro el doblez del escote y coserlo con puntada atrás tomando m con m.
Dar el planchado final.

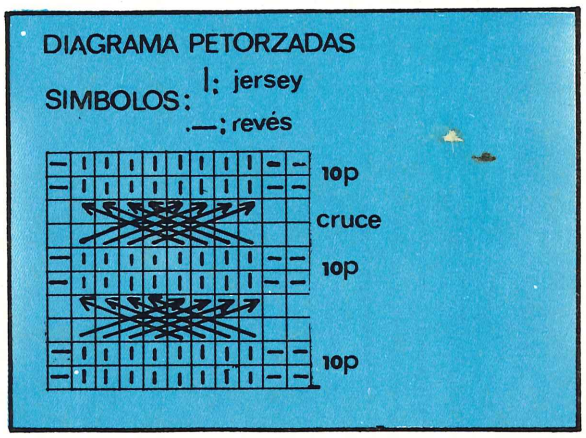

T.50

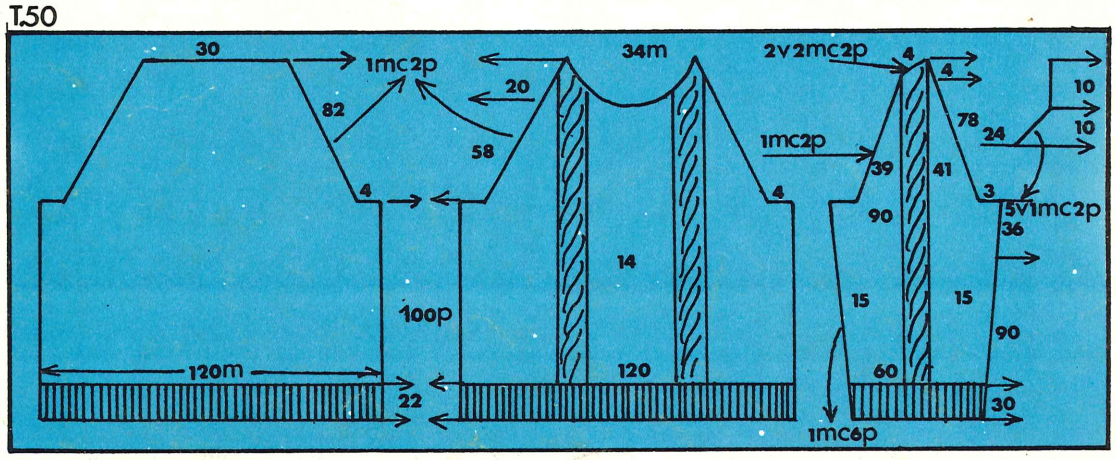

CHALECO CON SISAS CAVADAS

PARA TALLE 42

MATERIAL NECESARIO: 200 grs de hilo blanco, 20 grs marrón y 20 grs lacre. 5 botones blancos.
MEDIDAS: Ver en la tabla de medidas de jovencitas el talle 42.
GRADUACION: Elástico a 2 y jersey a 5.
ESCALA: La muestra nos da 30m y 40p en 10 cm.
PUNTOS A TRABAJAR: Elástico 2 y 2 y jersey.
ESPALDA: Comenzar con 126m en elástico y hacer 50p. Cambiar a jersey y tejer 90p.
SISA: Cerrar de ambos lados 6m para continuar menguando 1m cada 2p por 40v. Sacar con p de protección las 40m del escote.
DELANTERA: Se realiza en dos partes iguales. Comenzar con 60m y en elástico hacer 50p. Cambiar a jersey y tejer 66p.
ESCOTE: Menguar del orillo derecho 1m cada 4p por 22v.
SISA: Al completar 24p sobre el comienzo del escote y del orillo contrario cerrar 6m para continuar menguando 1m cada 2p por 32v. Hacer la otra mitad delantera igual pero invirtiendo la ubicación del escote y de la sisa.
TERMINACION DEL ESCOTE Y SISAS: Colocar en la máquina las lazadas de orillo del cruce y escote de una mitad delantera formando 160m y a continuación las 40m libres del escote de espalda. Con las 200m tejer en elástico 6p color lacre y 6p marrones. Cerrar el tejido en tensión elástica. Terminar la otra mitad delantera igual pero realizando ensamble con la parte ya tejida, ver en parte técnica ''cómo ensamblar el tejido''. En la mitad derecha formar 6 ojales al tejer la terminación o bordarlos.
TERMINACION DE LAS SISAS: Poner en la máquina las lazadas de orillo de una sisa de espalda formando 60m y tejer en elástico blanco 8p. Cerrar el tejido en tensión elástica.
Colocar en la máquina las lazadas de orillo de una sisa delantera formando 48m y tejer en elástico blanco 8p y cerrar.
Terminar la otra sisa igual.

T42

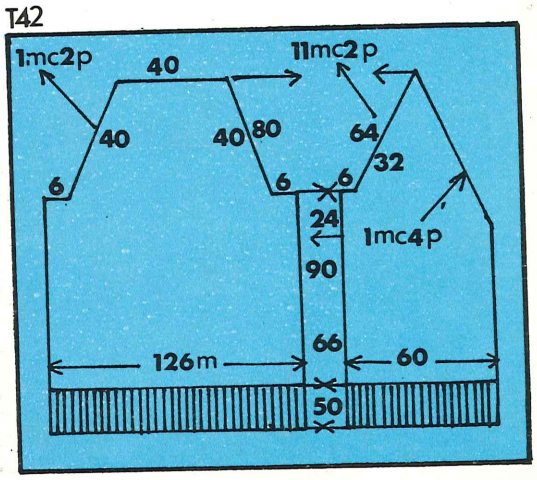

CONFECCION: Hilvanar las partes con el derecho hacia adentro y planchar con vapor.
Coser los costadillos con pequeña puntada en tensión normal, colocar los botones y dar el planchado final.

PRACTICO PULOVER EN "V"

PARA TALLE 44

MATERIAL NECESARIO: 400 grs de lana con mezcla de fibra sintética en gris claro, oscuro, blanco y rojo.
MEDIDAS: Ver en la tabla de medidas de señoras el talle 44.
GRADUACION: Elástico a 2 y jersey a 5.
ESCALA: La muestra nos da 30m y 40p en 10 cm.
PUNTOS A TRABAJAR: Elástico 2 y 2 y jersey con rayado.
ESPALDA: Comenzar con 138m en elástico y hacer 4p rojas, 2p blancas, 8p gris oscuro, 2p blancas y 4p rojas, cambiar a jersey y tejer 54p en gris claro, cambiar a rayado: 2p rojas, 6p gris oscuro, 38p rayadas, 2p por color en rojo y blanco, comenzando por el rojo, 6p gris oscuro y 2p rojas.
Continuar en gris claro.
SISA: Al completar 122p sobre el elástico cerrar de ambos lados 6m para continuar menguando 1m cada 2p por 9v y completar 58p.
BAJADA DE HOMBRO: Menguar de ambos lados 1m en todas las p por 30v.
Sacar con p de protección las 48m del escote de espalda.
DELANTERA: Hacer una parte igual a la espalda hasta la línea de la sisa.
ESCOTE: Susp la mitad del tejido del lado opuesto al carro y tejer menguando del orillo interno 1m cada 2p 4v y 1m cada 4p 20v.
SISA: Al mismo tiempo que formamos el escote y del orillo externo cerrar 6m para continuar menguando 1m cada 2p por 9v y completar 88p. Sacar con p de

T44

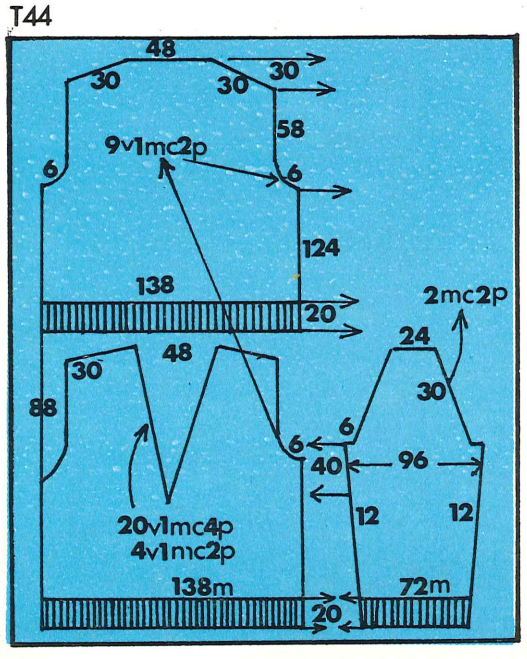

protección las 30m del hombro.
Colocar en trabajo las m susp y completar esta parte igual a la anterior.
TERMINACION DEL ESCOTE: Colocar en la máquina las lazadas de orillo de una mitad del escote delantero formando 66m, a continuación poner las 48m libres del escote de espalda y con las 114m tejer en elástico 2p rojas, 6p blancas y 2p rojas. Cerrar el tejido en tensión elástica.
Colocar las m de la otra mitad de escote delantero y tejer igual pero ensamblando con la parte ya tejida y con las 5 últimas lazadas de orillo del vértice de la otra mitad de escote, tomándolas por detrás de la terminación ya realizada.
UNION DE LOS HOMBROS: Ver en parte técnica "cómo cerrar las costuras en la máquina".
MANGAS: Comenzar con 72m en elástico rayado igual que el realizado en el cuerpo y tejer 20p
Cambiar a jersey y en gris claro tejer aumentando de ambos lados 1m cada 10p por 12v y 40p rectas.
CABEZA DE MANGA: Cerrar de ambos lados 6m para continuar menguando 2m cada 2p por 15v y sacar con p de protección las 24m centrales. Hacer la otra manga igual.
COLOCACION DE LAS MANGAS: Utilizar la misma técnica que en la unión de los hombros.
CONFECCION: Hilvanar las partes con el derecho hacia adentro y planchar a vapor.
Coser los costadillos y bajos de mangas con pequeña puntada en tensión normal. Dar el planchado final.

PARA TALLE 46

MATERIAL NECESARIO: 180 grs de hilo mezcla con algodón blanco, verde, violeta y amarillo.

MEDIDAS: Ver en la tabla de medidas de señoras el talle 46.
GRADUACION: Elástico a 2 y jersey a 5.
ESCALA: La muestra nos da 30m y 40p en 10 cm.
PUNTOS A TRABAJAR: Elástico 2 y 2 y jersey con calado según diagrama.
ESPALDA: Comenzar con 138m en elástico y en color verde hacer 24p. Cambiar a jersey calado según diagrama y en color blanco tejer 120p.
SISA: Marcar con hilado auxiliar ambos orillos y tejer 80p.
BAJADA DE HOMBRO: Susp de ambos lados 4v 10m cada 2p. Sacar con p de protección las 58m centrales. Poner en trabajo las 40m susp de un hombro, hacer 1p y sacar con p de protección. Hacer el otro hombro igual.
DELANTERA: Hacer una parte igual a la espalda hasta completar 100p sobre el elástico.
ESCOTE: Susp la mitad del tejido del orillo opuesto al carro y tejer menguando del orillo interno 1m cada 2p por 2v y 1m cada 4p por 26v.
SISA: Al completar 20p sobre la línea del escote y del orillo opuesto marcar con hilado auxiliar y tejer 80p.
BAJADA DE HOMBRO: Susp del orillo externo 4v 10m cada 2p. Poner en trabajo las 40m susp hacer 1p y sacar con p de protección. Poner en trabajo las m susp y completar esta parte igual a la anterior.
TERMINACION DEL ESCOTE: Colocar en la máquina las lazadas de orillo de una mitad de escote delantero formando 80m, a continuación colocar las 58m libres del escote de espalda y con las 138m tejer en elástico y en color violeta menguando del orillo correspondiente al vértice 1m cada 2p, 12p. Cerrar el tejido en tensión elástica. Terminar la otra mitad del escote delantero igual pero realizando ensamble con los orillos de la parte ya tejida, ver en parte técnica ''cómo realizar ensamble de tejido''.
UNION DE LOS HOMBROS: Ver en parte técnica ''cómo cerrar las costuras en la máquina''.
TERMINACION DE LAS SISAS: Colocar en la máquina las lazadas de orillo de una sisa completa formando 100m y tejer en elástico y en color amarillo 12p. Cerrar el tejido en tensión elástica.
Terminar la otra sisa igual.
CONFECCION: Hilvanar las partes con el derecho hacia adentro y planchar a vapor. Coser los costadillos con pequeña puntada en tensión normal. Dar el planchado final.

T46

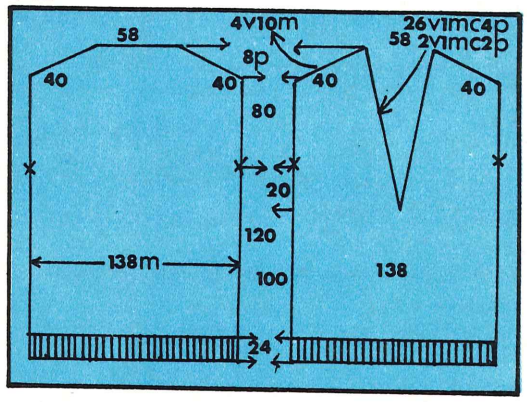

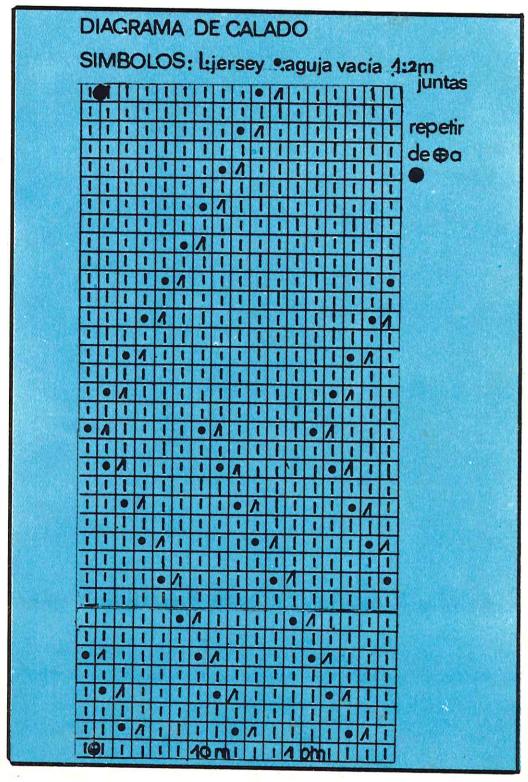

DISTINTAS FRANJAS CON GUARDAS

PARA 6 AÑOS

MATERIAL NECESARIO: 120 grs de lana con fibra en rojo, turquesa, lila, rosa, verde y naranja.
MEDIDAS: Ver en la tabla de medidas para niños de 6 años.
GRADUACION: Elástico a 1 y jersey y jacquard a 5.
ESCALA: La muestra nos da 30m y 40p en 10cm en el jersey y el jacquard da 28m y 40p.
PUNTOS A TRABAJAR: Elástico 1 y 1, jersey liso y jersey con jacquard según diagramas Nº 1, Nº 2 y Nº 3.
ESPALDA: Comenzar con 102m en elástico y en color rojo y hacer 20p. Cambiar a jersey y tejer 60p.
SISA: Cerrar de ambos lados 10m para continuar menguando 1m cada 4p por 5v y completar 48p.
BAJADA DE HOMBRO: Susp de ambos lados 2v 8m cada 2p. Sacar con p de protección las 40m centrales correspondientes al escote.
Colocar en trabajo las 16m susp de un hombro, hacer 1p y sacar con p de protección. Hacer el otro hombro igual.
DELANTERA: Comenzar con 94m en elástico y hacer en color rojo 20p. Cambiar a jersey con jacquard según diagramas y tejer 60p.
SISA: Cerrar de ambos lados 10m para continuar

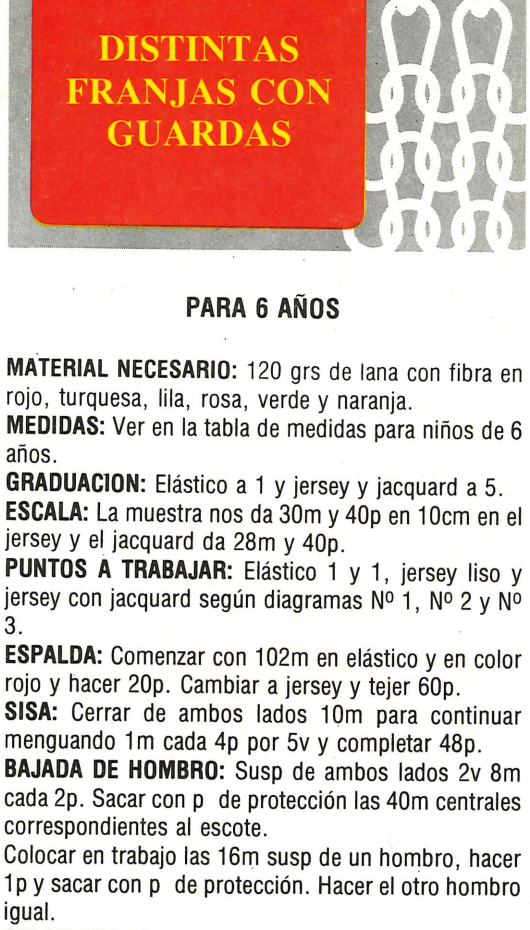

T6

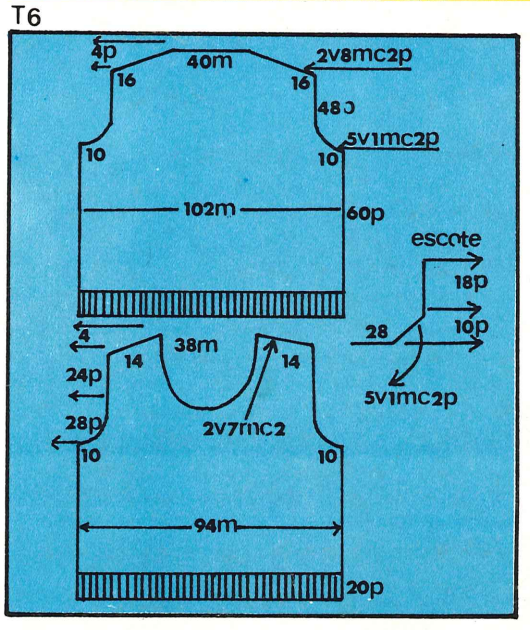

menguando 1m cada 2p por 4v y completar 28p.
ESCOTE: Susp las 28m centrales y las m alejadas del carro, para continúar susp del orillo interno 1m cada 2p por 5v y 18p rectas.
BAJADA DE HOMBRO: Al completar 24p sobre el comienzo del escote y del orillo contrario, susp 2v 7m cada 2p. Colocar en trabajo las 14m susp del hombro, hacer 1p y sacar con p de protección.
Colocar en trabajo las primeras 19m susp del orillo contrario y completar esta parte igual que la anterior.
TERMINACION DEL ESCOTE: Colocar en trabajo las 38m susp del escote delantero y formar a ambos lados 9m más con las lazadas de orillo de las p rectas, hacer 1p y colocar a continuación las 40m del escote de espalda. Con las 96m tejer en elástico y en color rojo 12p y cerrar en tensión elástica.
TERMINACION DE LAS SISAS: Colocar en la máquina las lazadas de orillo de una sisa completa formando 84m, y en elástico y en color rojo tejer 12p y cerrar el tejido en tensión elástica.
Terminar la otra sisa igual.

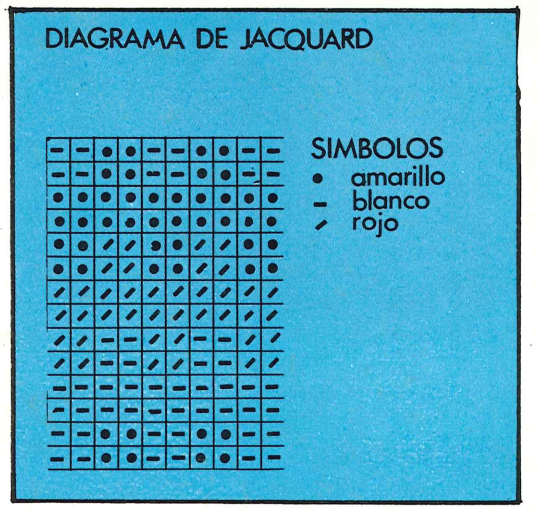

CHAL

MATERIAL NECESARIO: 500 grs de lana de grosor mediano en colores: verde botella, violeta, blanco, lacre, azulino, morado y color tabaco.
MEDIDAS: Tiene 1,05m en sus lados rectos, formados por cuadros de 15 cm por 15 cm.
GRADUACION: 5.
ESCALA: La muestra nos da 30m y 40p en 10 cm.
PUNTOS A TRABAJAR: Jersey y revés de jersey (va uno derecho y uno revés),la unión de los cuadros está realizada con puntada oblicua en lana doble.
TEJIDO: Comenzar con 45m en jersey y tejer 60p. Cerrar el tejido. Se tejen: 2 violetas, 5 blancos, 4 verdes, 3 azulados, 3 lacres, 2 morados y 2 tabacos.
MEDIOS CUADROS: Comenzar con 45m y tejer menguando de uno de los orillos 15v 2m cada 2p y 15v 1m cada 2p alternando. Se tejen: 3 verdes, 1 violeta, 2 morados y 1 tabaco.
CONFECCION: Planchar las partes con el derecho hacia adentro. Unir las partes alternando; o sea 1 cuadro en derecho de jersey y el siguiente en revés.
Dar el planchado final. Terminarlo con flecos de 10 cm.

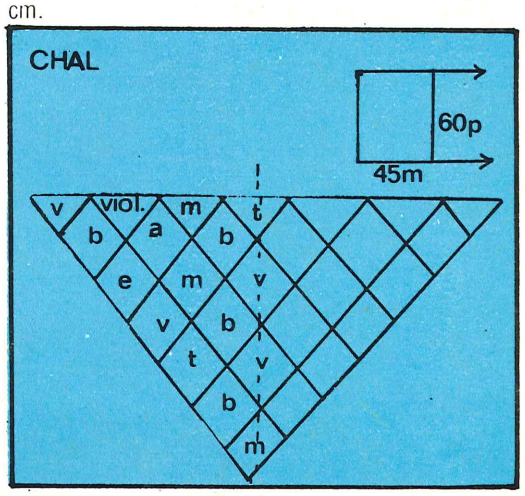

PARA 8 AÑOS

MATERIAL NECESARIO: 120 grs de lana de 4 cabos en colores blanco, mostaza y rojo.
MEDIDAS: Ver en la tabla de medidas para 8 años.
GRADUACION: Elástico a 2 y jersey a 6.
ESCALA: La muestra nos da 20m y 30p en 10 cm.
PUNTOS A TRABAJAR: Elástico 1 y 1 y jersey con jacquard según diagrama.
TEJIDO: Comenzar con 44m en elástico y color blanco: tejer 6p. Cambiar a jersey con jacquard y tejer 60p menguando 1m cada 14p por 4 veces de ambos lados. Susp las 16m centrales y las m alejadas del carro. Con las 10m en trabajo y color blanco hacer 10p, cerrar el tejido. Poner en trabajo las 10m, susp a contar del orillo opuesto y completar igual.
Colocar en trabajo las 16m susp y formar 10m más de ambos lados tomando las lazadas de orillo de las p rectas; tejer en jacquard 24p.
Cambiar a jersey blanco y tejer menguando en 6 lugares 2m cada 2p por 3v y cerrar en 1m.
Hacer la otra media igual.
CONFECCION: Hilvanar las partes con el derecho hacia adentro y planchar a vapor. Coser con pequeña puntada en tensión normal. Dar el planchado final siempre a vapor.

8 años

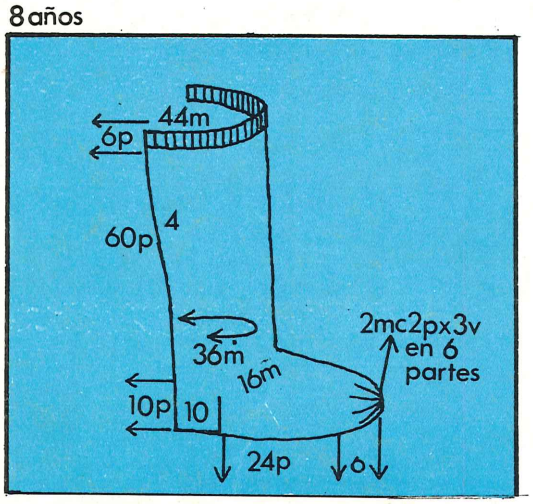

ABRIGADO SUETER POLERO

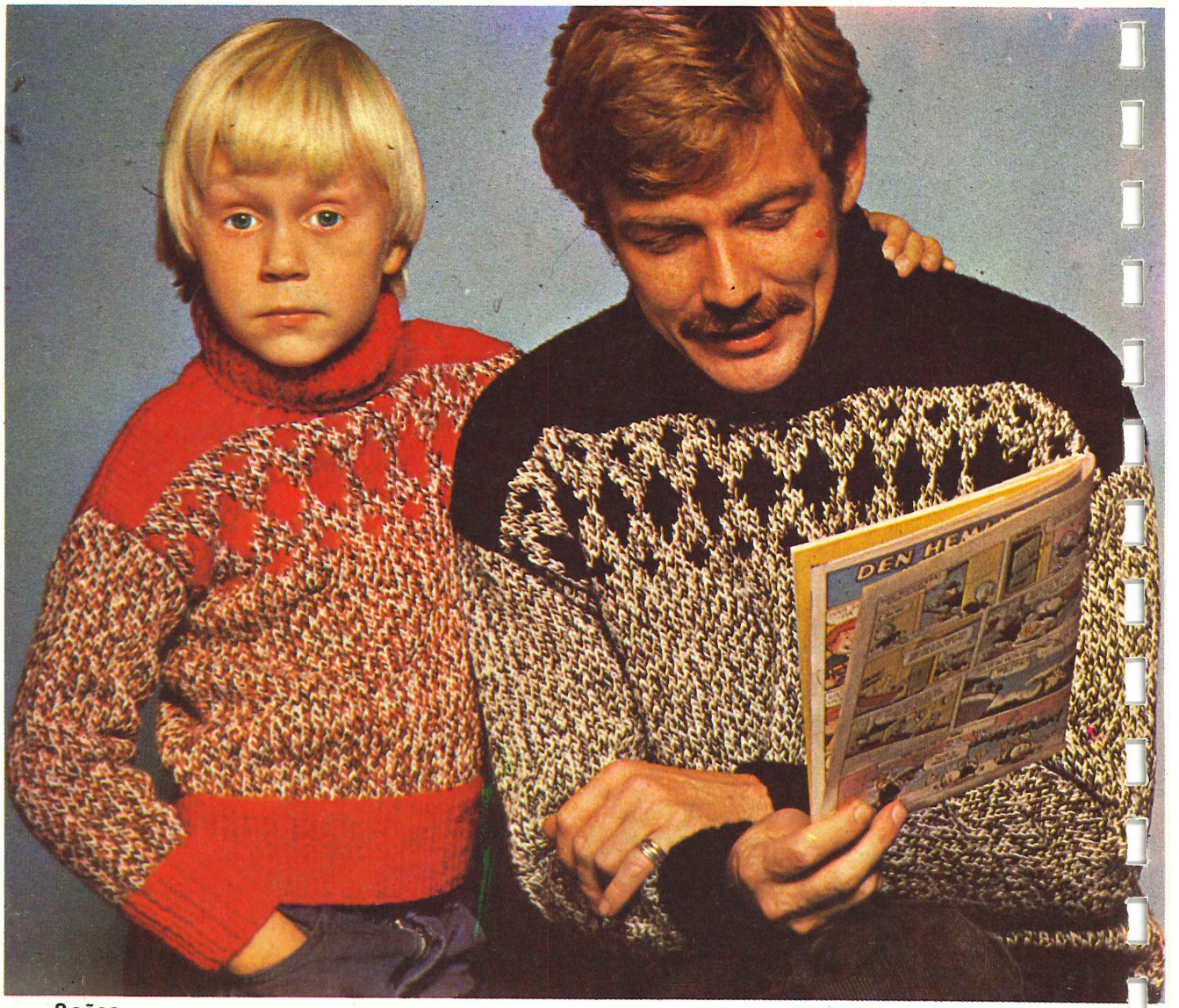

PARA 8 AÑOS

MATERIAL NECESARIO: 120 grs de lana gruesa roja y 180 grs matizada.
MEDIDAS: Ver en la tabla de medidas de niños para 8 años.
GRADUACION: Elástico a 2 y jersey a 6.
ESCALA: La muestra nos da 22m y 30p en 10 cm.
PUNTOS A TRABAJAR: Elástico 1 y 1, jersey y jersey con jacquard según diagrama.
ESPALDA: Comenzar con 80m en elástico y en color rojo tejer 20p. Cambiar a jersey y con lana matizada tejer 70p.
SISA: Marcar ambos orillos con hilado auxiliar y tejer en jersey con jacquard según diagrama 30p.
Cambiar por el color rojo y en jersey hacer 18p.
BAJADA DE HOMBRO: Susp de ambos lados 2v 7m y 1v 6m cada 2p. Colocar en trabajo las 20m susp de un hombro, hacer 1p y sacar con p. de protección. Hacer el otro hombro igual. Sacar con p de protección las 40m del escote.
DELANTERA: Hacer una parte igual a la espalda hasta completar el jacquard.
ESCOTE: Susp las 30m centrales y las m alejadas del carro, para continuar susp del orillo interno 1m cada 2p por 5v y 14p rectas siempre en jersey liso color rojo.
BAJADA DE HOMBRO: Al completar 18p sobre la línea del escote y del orillo externo susp 2v 7m y 1v 6m cada 2p. Colocar en trabajo las 20m susp del hombro, hacer 1p y sacar con p de protección. Colocar en trabajo las 25m susp del orillo contrario y completar esta parte igual que la anterior.
TERMINACION DEL ESCOTE: Colocar en trabajo las 40m susp del escote y formar a ambos lados 7m más con las lazadas de orillo de las p rectas, hacer 1p y colocar a continuación las 40m libres del escote de espalda; con las 94m tejer en elástico 60p y cerrar con tensión elástica.
UNION DE LOS HOMBROS: Ver en parte técnica "cómo cerrar las costuras en la máquina".
MANGAS: Colocar en la máquina las lazadas de orillo de una sisa completa formando 62m y en jersey y lana matizada tejer 10p rectas para continuar menguando 1m cada 10p por 6v.
Cambiar a elástico y en color rojo tejer 20p. Cerrar el tejido en tensión elástica.
Hacer la otra manga igual.

PARA TALLE 52 CABALLERO

MATERIAL NECESARIO: 200 grs de lana gruesa en color negro y 350 grs en matizado.
MEDIDAS: Ver en la tabla de medidas para talle 52 caballero.
ESPALDA: Comenzar con 124m en elástico y en color negro y hacer 20p. Cambiar a jersey y en matizado tejer 120p.
SISA: Marcar ambos orillos con hilado auxiliar y tejer

8 años

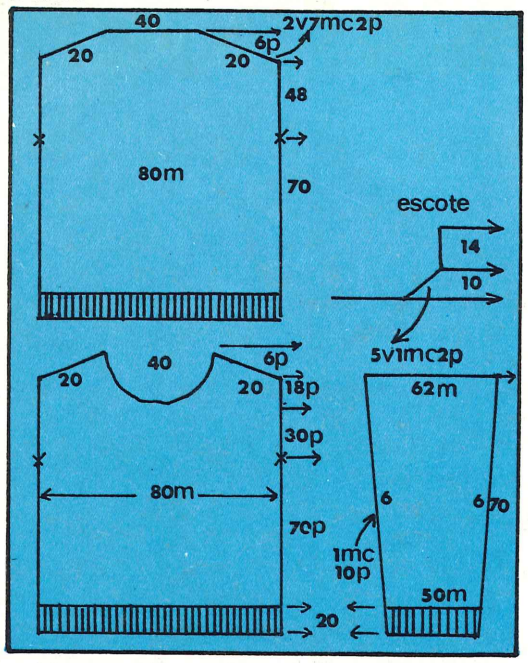

en jersey con jacquard 50p. Cambiar a jersey y en color negro hacer 30p.
BAJADA DE HOMBRO: Susp de ambos lados 3v, 12m cada 2p. Sacar con p de protección las 54m centrales del escote.
Colocar en trabajo las 36m susp de un hombro, hacer 1p y sacar con p de protección. Hacer el otro hombro igual.

DELANTERA: Hacer una parte igual a la espalda hasta completar el jacquard.
ESCOTE: Susp las 44m centrales y las m alejadas del carro, para continuar susp del orillo interno 1m cada 2p por 5v y 26p rectas siempre en jersey negro.
BAJADA DE HOMBRO: Al completar 30p sobre la línea del escote y del orillo externo susp 3v 12m cada 2p. Colocar en trabajo las 36m susp del hombro, hacer

T52

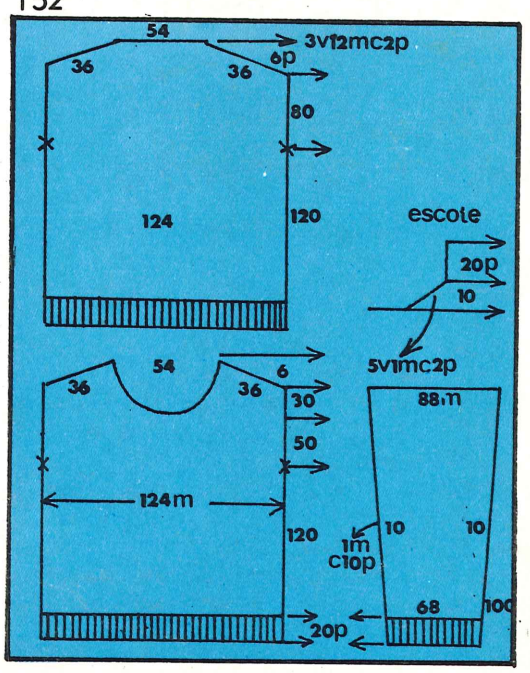

1p y sacar con p de protección.
Poner en trabajo las 41m susp del orillo opuesto y completar esta parte igual a la anterior.
TERMINACION DEL ESCOTE: CUELLO POLO: Poner en trabajo las 54m susp del escote delantero y formar a ambos lados 13m más con las lazadas de orillo de las p rectas, hacer 1p y colocar a continuación las 54m libres del escote de espalda; con las 134m tejer en elástico y en color negro 70p. Cerrar en tensión elástica.
UNION DE LOS HOMBROS: Ver en parte técnica "cómo cerrar las costuras en la máquina".
MANGAS: Colocar en la máquina las lazadas de orillo de una sisa completa formando 88m y tejer en jersey matizado 30p rectas para continuar menguando 1m cada 10p por 10v de ambos lados. Cambiar a elástico y en color negro hacer 20p. Cerrar el tejido en tensión elástica.
Hacer la otra manga igual.
CONFECCION: Hilvanar las partes con el derecho hacia adentro y planchar a vapor.
Coser los costadillos y bajos de manga con pequeña puntada en tensión normal. Dar el planchado final.

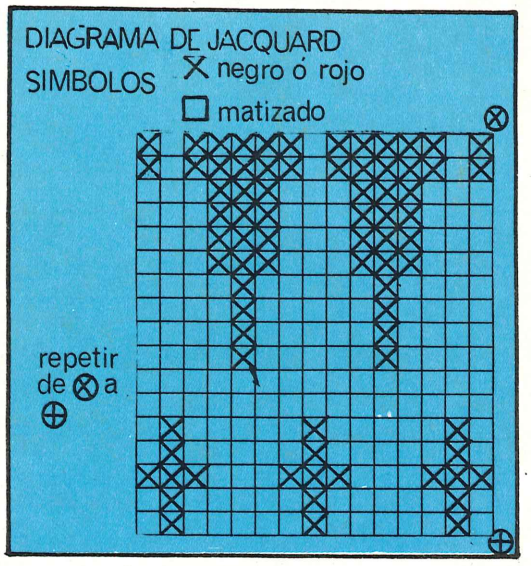

PARA 12 AÑOS

MATERIAL NECESARIO: 50 grs de lana con cashmilon color blanco, 40 grs en verde y 40 grs en amarillo.
MEDIDAS: Ver en la tabla de medidas para 12 años.
GRADUACION: Elástico a 1 y canalé a 4.
ESCALA: La muestra nos da 34m y 42p en 10 cm.
PUNTOS A TRABAJAR: Elástico 2 y 2 y canalé 2 y 2 rayado de 2p por color.
ESPALDA: Comenzar con 126m en elástico y en color blanco hacer 10p.
Cambiar a canalé rayado y tejer 120p.
Cambiar nuevamente a elástico y en color blanco tejer 10p, quebrar el tejido, hacer 10p y sacar con p de protección.

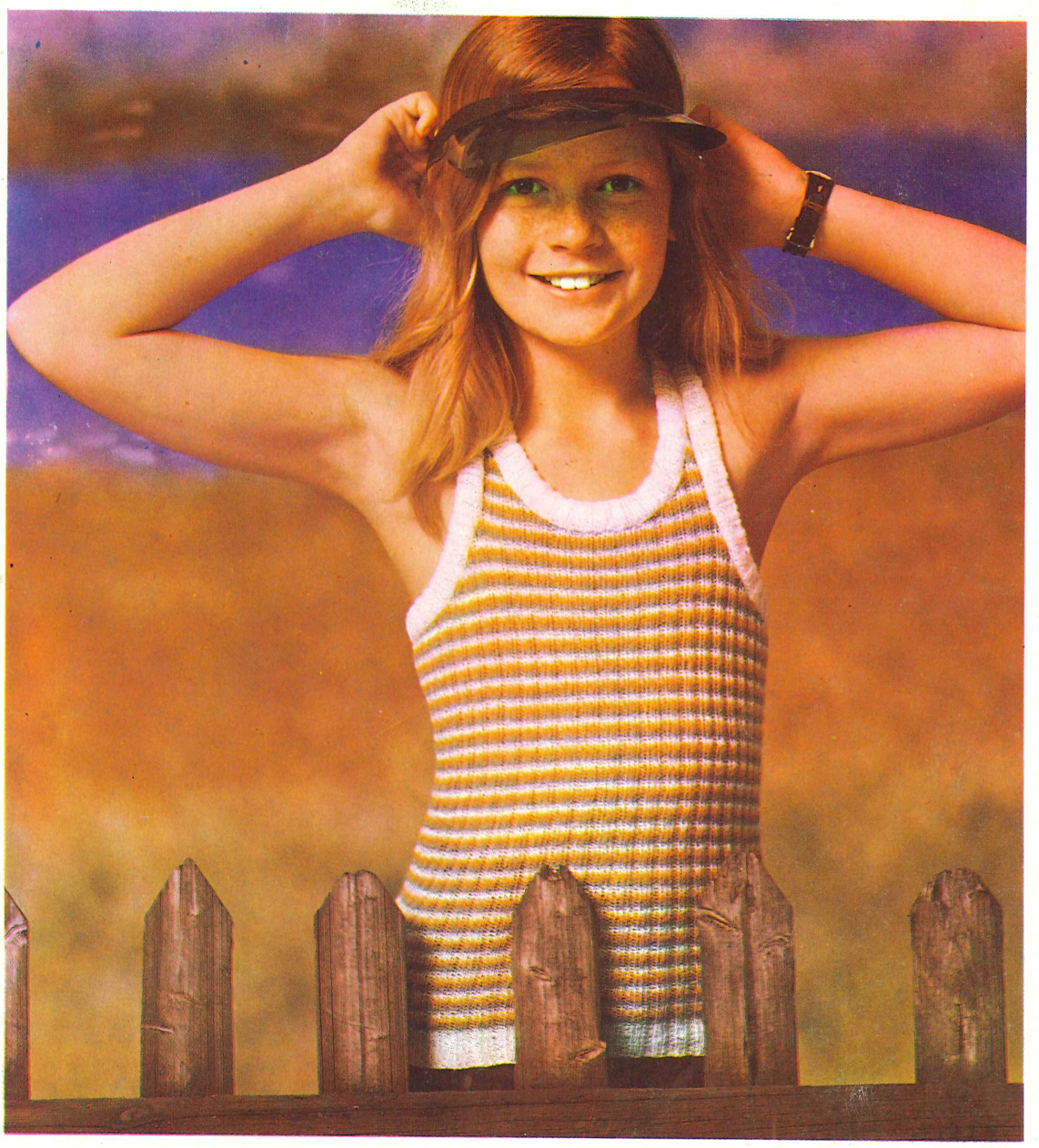

DELANTERA: Hacer una parte igual a la espalda hasta completar las 120p rectas.
SISA: Cerrar de ambos lados 10m para continuar menguando 10v 2m cada 2p y tejer 76p rectas.
ESCOTE: Al completar 20p sobre la línea de la sisa susp las 22m centrales y las m alejadas del carro, para continuar susp del orillo interno 10v 1m cada 2p y 56p rectas.
Con las 12m que quedan en trabajo hacer 20p y sacar con p de protección.
Colocar en trabajo las 22m susp del orillo contrario y completar esta parte igual que la anterior.
TERMINACION DEL ESCOTE: Colocar en trabajo las 42m susp del escote y formar a ambos lados 28m con las lazadas de orillo de las p rectas del escote y 17m más con las del bretel. Con 130m en trabajo tejer en elástico 1 y 1 y en color blanco 10p,quebrar el tejido, hacer 10p y sacar con p de protección.
TERMINACION DE LAS SISAS: Colocar en la máquina las lazadas de orillo de una sisa y del bretel formando 90m y tejer en elástico 1 y 1 y en color blanco 10p quebrar el tejido, hacer 10p y sacar con p de protección. Hacer la terminación de la otra sisa igual.
CONFECCION: Hilvanar las partes con el derecho hacia adentro y planchar a vapor.
Coser los costadillos con pequeña puntada en tensión normal.
Volcar los dobleces de espalda, escote y sisas hacia adentro y coserlos con puntada atrás tomando m con m. Hacer empalme de m en la unión de los breteles.
Dar el planchado final.

TALLE 40

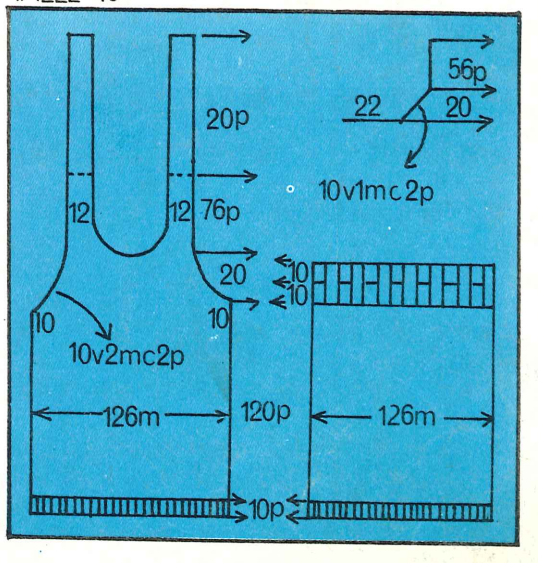

CUELLO ESTILO CAZADOR

PARA TALLE 54

MATERIAL NECESARIO: 750 grs de lana matizada de fondo lacre y gruesa.
MEDIDAS: Ver en la tabla de medidas para caballeros el talle 54.
GRADUACION: Elástico a 3 y jersey a 8.
ESCALA: La muestra nos da 20m y 30p en 10cm.
PUNTOS A TRABAJAR: Elástico 2 y 2 y jersey.
ESPALDA: Comenzar con 112m y en elástico hacer 24p. Cambiar a jersey y tejer 90p.
SISA: Cerrar de ambos lados 5m para continuar menguando 1m cada 4p por 5v y completar 62p.
BAJADA DE HOMBRO: Menguar de ambos lados 1m en todas las p. por 28v. Cerrar las 36m que quedan en trabajo correspondientes al escote.
DELANTERA: Hacer una parte igual a la espalda hasta completar 80p sobre el elástico.
ABERTURA DELANTERA: Cerrar las 36m centrales y susp las m alejadas del carro y tejer 10p rectas.
SISA: Cerrar del orillo externo 5m para continuar menguando 1m cada 2p por 5v y completar 90p. Sacar con p de protección las 28m del hombro.
Colocar en trabajo las m susp y completar esta parte igual que la anterior.
UNION DE LOS HOMBROS: Ver en parte técnica "cómo cerrar las costuras en la máquina".
MANGAS: Comenzar con 50m en elástico y hacer 30p. Cambiar a jersey y tejer aumentando 1m cada 8p por 15v de ambos lados.
CABEZA DE MANGA: Cerrar 5m de ambos lados para continuar menguando 5v 2m y 16v 1m cada 2p.
Sacar con p de protección las 18m restantes.
Hacer la otra manga igual.
COLOCACION DE LAS MANGAS: Utilizar la misma técnica que en la unión de las mangas.
CUELLO: Comenzar con 108m y en elástico hacer 50p. Cerrar las 36m centrales y susp las m alejadas del carro.
Tejer con las 36m en trabajo 100p y cerrar el tejido.
Colocar en trabajo las m susp y completar esta parte igual que la anterior.

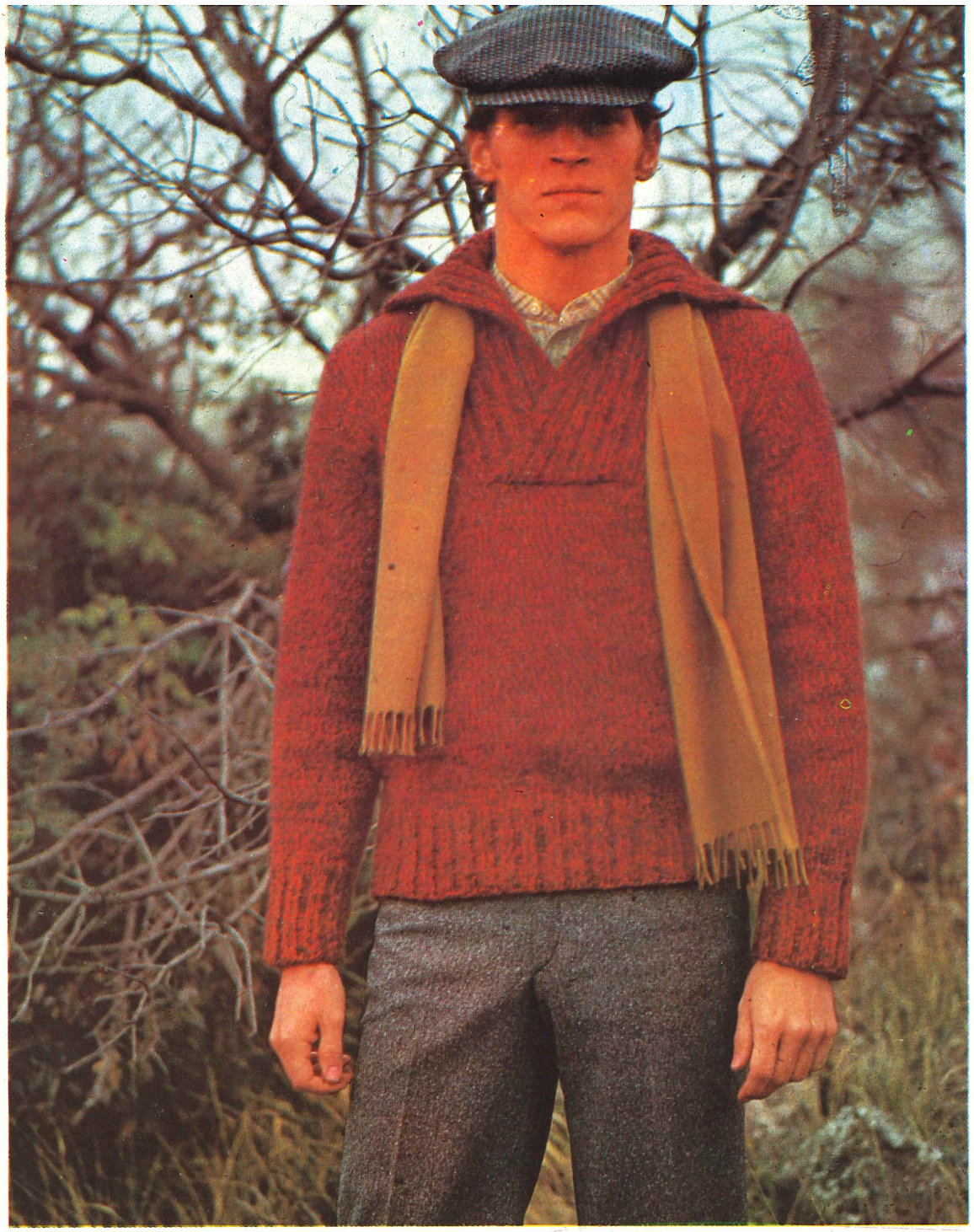

CONFECCION: Hilvanar las partes con el derecho hacia adentro y planchar a vapor. Coser los costadillos y bajos de mangas con pequeña puntada en tensión normal. Aplicar el cuello con pequeña puntada escondida. Dar el planchado final.

T 54

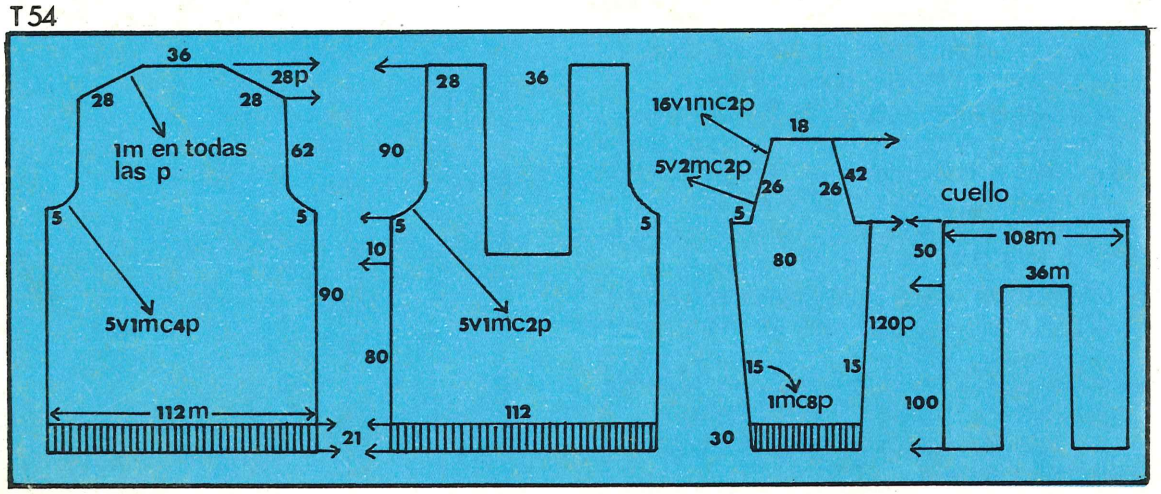

FRESCO SOLERO EN BOUCLE

PARA TALLE 44

MATERIAL NECESARIO: 180 grs de hilado bouclé blanco y azul.
MEDIDAS: Consultar en la tabla de medidas de señoras el talle 44.
GRADUACION: Elástico a 1 y jersey a 4.
ESCALA: La muestra nos da 32m y 42p en 10 cm.
PUNTOS A TRABAJAR: Elástico 2 y 2 y jersey, en rayado.

ESPALDA: Comenzar con 154m en elástico rayado: 6p azules, 2p blancas, 2p azules, 2p blancas y repetir: tejer 36p.
Cambiar a jersey rayado de 30p por color comenzando por el azul y hacer 90p.
SISA: Cerrar de ambos lados 22m y tejer 60p. Sacar con p de protección las 50m centrales correspondientes al escote y hacer lo mismo con las correspondientes a cada hombro.
DELANTERA: Hacer una parte igual a la espalda hasta completar 70p sobre el elástico de comienzo.
ESCOTE: Susp la mitad de las m alejadas del carro para continuar menguando del orillo interno 10v 1m cada 2p y 15v 1m cada 4p.
SISA: Al completar 20p sobre la línea del escote y del orillo contrario cerrar 22m y hacer 60p rectas. Sacar con p de protección las 24m del hombro.
Poner en trabajo las m susp y completar esta parte igual a la anterior.
TERMINACION DEL ESCOTE: Poner en la máquina las 50m libres del escote de espalda, a continuación formar 64m con las lazadas de orillo de una mitad de escote delantero; con las 114m tejer en elástico rayado de 2p por color, comenzando con el azul; 10p, menguando en el orillo correspondiente al vértice 1m cada 2p. Cerrar el tejido en tensión elástica.
Terminar la otra mitad de escote delantero igual, pero realizando ensamble con la parte ya tejida; ver en parte técnica "cómo ensamblar el tejido".
TERMINACION DE LAS SISAS: Poner en la máquina las 22m cerradas, de base de sisa y formar 90m con las lazadas de orillo de una sisa completa, colocar las otras 22m de base; con las 134m tejer en elástico 10p rayadas, 2p por color.
Menguar en los ángulos 1m cada 2p y cerrar el tejido.
Terminar la otra sisa igual.
UNION DE LOS HOMBROS: Ver en parte técnica "cómo cerrar las costuras en la máquina".
CONFECCION: Hilvanar las partes con el derecho hacia adentro y planchar a vapor. Coser los costadillos con pequeña puntada en tensión normal y dar el planchado final.

T44

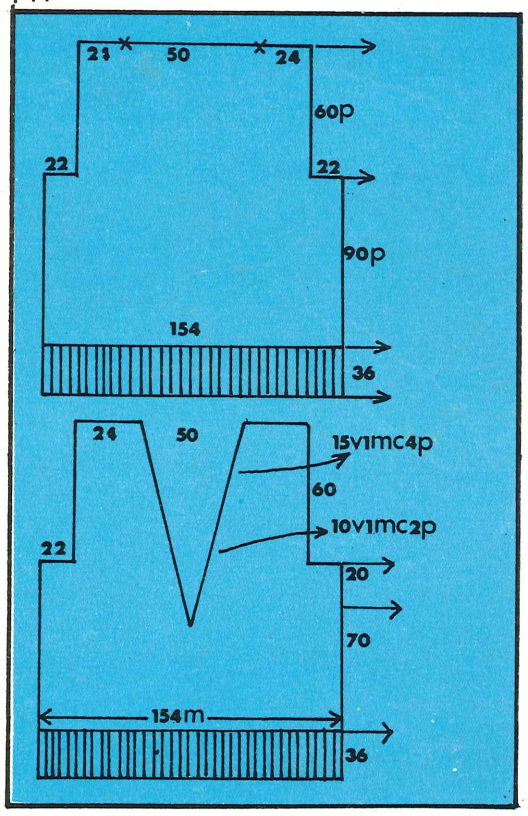

TEJIDO EN SENTIDO VERTICAL

PARA TALLE 44

MATERIAL NECESARIO: 500 grs de lana matizada en tonos de marrón.
MEDIDAS: Consultar en la tabla de medidas el talle 44 de señora.
ESPALDA: Comenzar con 118m y marcar con hilado auxiliar la m 43 a contar del orillo derecho. Tejer en jersey revés 40p aumentando del orillo derecho 1m cada 6p por 6v y 48p rectas.
Tejer menguando del orillo derecho 1m cada 6p por 6v.
Al completar las 40p sobre las p. rectas cerrar en tensión normal marcando con hilado auxiliar la m 43 a contar del orillo derecho.
DELANTERA: Hacer una parte igual a la espalda, pero invirtiendo la ubicación del hombro, hasta completar 40p.
ESCOTE: Cerrar del mismo orillo que el hombro, o sea el izquierdo, 18m para continuar menguando 1m cada 2p por 6v y 24p rectas. Completar la delantera igual pero invirtiendo las acciones.
TERMINACION DE CADERA: Colocar en la máquina las lazadas de orillo de espalda y delantera formando 200m y tejer en elástico 14p, cerrar en tensión elástica. Si esta terminación se realiza en santa clara, hacer una tirilla de 14m y 88 cm ensamblando con la espalda y delantera.
TERMINACION DEL ESCOTE: Levantar en la espalda 36m y en la delantera 60m y tejer en santa clara o elástico 4p. Cerrar en tensión normal.
UNION DE LOS HOMBROS: Ver en parte técnica "cómo cerrar las costuras en la máquina".
MANGAS: Comenzar con 60m en elástico y tejer 20p. Cambiar a revés de jersey y tejer aumentando 1m cada 16p por 6v y 18p rectas; sacar con p de protección. Hacer la otra manga igual.
COLOCACION DE LAS MANGAS: Utilizar la misma técnica que en la unión de los hombros.
CONFECCION: Hilvanar las partes con el derecho hacia adentro y planchar a vapor. Coser los costadillos y bajos de mangas con pequeña puntada en tensión normal. Dar el planchado final.

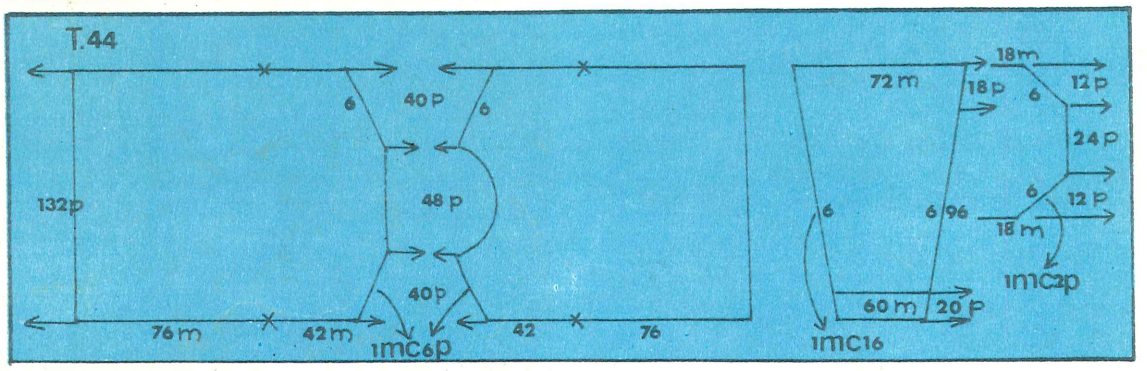

PARA TALLE 52

MATERIAL NECESARIO: 650 grs de lana matizada en tonos de gris.
MEDIDAS: Consultar en la tabla de medidas de caballeros el talle 52.
GRADUACION: Elástico a 2 y jersey a 8.
ESCALA: La muestra nos da 24m y 30p en 10cm.
PUNTOS A TRABAJAR: Revés de jersey, elástico 1 y 1 y santa clara a mano en la cadera y escote que también puede hacerse en elástico.
ESPALDA: Comenzar con 156m en jersey y marcar con hilado auxiliar la m 67 a contar del orillo derecho y

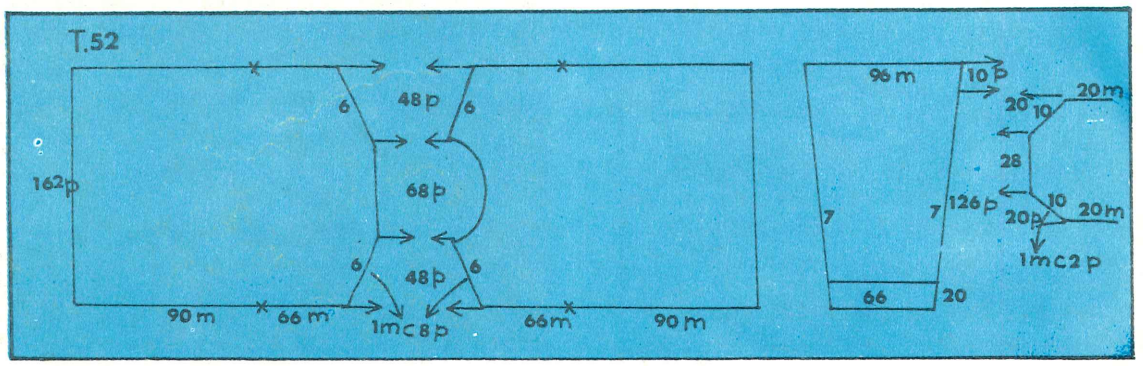

tejer aumentando del orillo derecho 1m cada 8p por 6v y 68p rectas.
Menguar del orillo derecho 1m cada 8p por 6v; marcar la m 67 a contar del orillo derecho y cerrar con tensión normal.
DELANTERA: Hacer una parte igual a la espalda pero invirtiendo la ubicación del hombro.
ESCOTE: Al completar la formación del hombro y del mismo orillo izquierdo cerrar 20m y menguar 1m cada 2p por 10v. Tejer 28p rectas y terminar la parte igual pero invirtiendo las acciones.
TERMINACION DEL ESCOTE: Levantar en la espalda 56m y en la delantera 74m. Con las 130m tejer en elástico o en santa clara 4p y cerrar en tensión normal.
UNION DE LOS HOMBROS: Ver en parte técnica ''cómo cerrar las costuras en la máquina''.
TERMINACION DE CADERA: Colocar en la máquina las lazadas de orillo de espalda formando 130m y tejer en elástico 14p. Cerrar en tensión elástica; hacer igual con la delantera.
Si la terminación se realiza en santa clara, tejer una banda de 14m por 88 cm ensamblando con la espalda y delantera.
MANGAS: Comenzar con 66m en elástico y hacer 20p cambiar a jersey revés y tejer aumentando 1m cada 18p por 7v y 10p rectas.
Sacar con p de protección.
Hacer la otra manga igual.
COLOCACION DE LAS MANGAS: Utilizar la misma técnica que en la unión de los hombros.
CONFECCION: Ver explicación al final.

SUETER CON CUELLO "POLO"

PARA TALLE 50 CABALLERO

MATERIAL NECESARIO: 600 grs de lana de 4 hebras: blanca, negra, beige y un poco de gris.
MEDIDAS: Ver en la tabla de medidas de caballeros el talle 50.
GRADUACION: Elástico a 2 y jersey a 5.
ESCALA: La muestra nos da 30m y 40p en 10 cm.
PUNTOS A TRABAJAR: Elástico 2 y 2 y jersey.
ESPALDA: Comenzar con 156m en elástico y hacer en color negro 30p. Cambiar a jersey y en rayado de 2p por color tejer 8p: negro, blanco, gris y beige.
40p en color negro y 8p rayadas en: beige, gris, blanco y negro. 50p en color beige y 8p rayadas en: negro, blanco, gris y beige.
Finalmente cambiar por el color blanco.
SISA: Al completar 16p en color blanco marcar ambos orillos con hilado auxiliar y tejer 100p.
BAJADA DE HOMBRO: Susp de ambos lados 2v 12m y 2v 11m cada 2p. Sacar con p de protección las 64m del escote. Poner en trabajo las 46m susp de un hombro, hacer 1p y sacar con p de protección. Hacer el otro hombro igual.
DELANTERA: Hacer una parte igual a la espalda hasta completar 60p sobre la línea de la sisa.

ESCOTE: Susp las 44m centrales y las m alejadas del carro para continuar susp. del orillo interno 1m cada 2p por 10v y 20p rectas.

BAJADA DE HOMBRO: Al completar 40p sobre el comienzo del escote y del orillo externo susp 2v 11m y 2v 12m cada 2p. Colocar en trabajo las 46m susp. del hombro, hacer 1p y sacar con p de protección. Poner en trabajo las 56m susp del orillo opuesto y completar esta parte igual a la anterior.

TERMINACION DEL ESCOTE: CUELLO POLO: Poner en trabajo las 64m susp del escote y formar 10m más a ambos lados con las lazadas de orillo de las p. rectas, hacer 1p y colocar a continuación las 64m libres del escote de espalda. Con las 148m tejer en elástico y en color blanco 92p y 2p por color en: beige, gris, blanco y 1p en negro: cerrar el tejido en tensión elástica y en color negro.

UNION DE LOS HOMBROS: Ver en parte técnica "cómo cerrar las costuras en la máquina".

MANGAS: Comenzar con 84m en elástico y en color negro hacer 30p. Cambiar a jersey rayado, en la misma escala de colores y pasadas que la utilizada en el cuerpo, hacer 8p. Cambiar por el color negro y tejer 50p aumentando de ambos lados 1m cada 8p por 15v. 8p en rayado, 60p en beige y 8p rayadas.
Finalmente cambiar por el color blanco y hacer 16p.

CABEZA DE MANGA: Susp de ambos lados 3v 10m cada 2p.
Colocar en trabajo las m susp del orillo opuesto al carro, hacer 1p, poner en trabajo las m susp restantes, tejer 1p y sacar con p de protección.
Hacer la otra manga igual.

COLOCACION DE LAS MANGAS: Utilizar la misma técnica que en la unión de los hombros.

CONFECCION: Hilvanar las partes con el derecho hacia adentro y planchar a vapor. Coser los costadillos y bajos de mangas con pequeña puntada en tensión normal. Dar el planchado final.

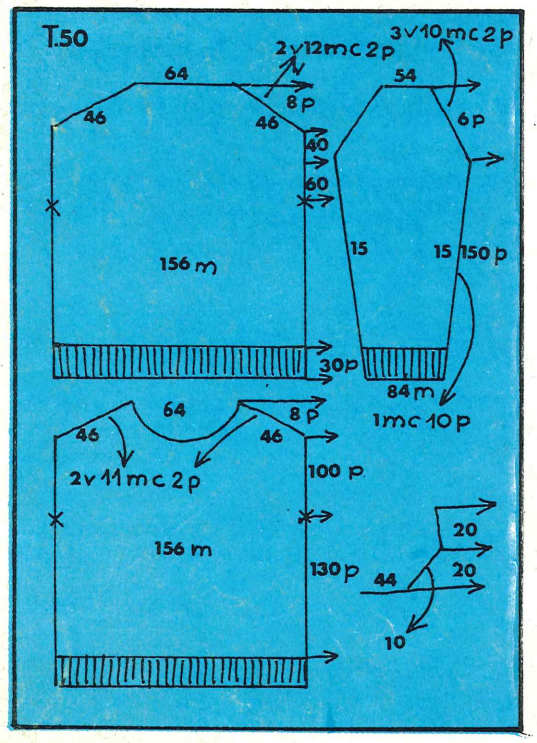

DOS PULOVERES EN JERSEY REVES

PARA TALLE 52
CABALLERO

MATERIAL NECESARIO: 600 grs de lana con mezcla de fibra sintética en color blanco, azul marino y azul brillante.
MEDIDAS: Ver en la tabla de medidas de caballeros el talle 52.
GRADUACION: Elástico a 2 y jersey a 5.
ESCALA: La muestra nos da 32m y 41p en 10 cm.
PUNTOS A TRABAJAR: Elástico 2 y 2 jersey y revés de jersey en bandas de: 30p por color en azul, brillante, blanco, azul oscuro.
ESPALDA: Comenzar con 172m en elástico y en azul oscuro tejer 20p. Cambiar a jersey rayado y tejer 150p.

SISA: Marcar ambos orillos con hilado auxiliar y tejer en azul oscuro 122p.
Cerrar las 78m centrales correspondientes al escote y sacar con p. de protección las 47m de cada hombro.
DELANTERA: Hacer una parte igual a la espalda hasta completar 98p sobre la línea de la sisa.

ESCOTE: Susp. las 54m centrales y las m. alejadas del carro para continuar susp. 1m cada 2p por 12v del orillo interno. Sacar con p. de protección las 47m del hombro.
Colocar en trabajo las 59m del orillo opuesto y completar esta parte igual a la anterior. Poner en trabajo todas las m. susp. hacer 1p y cerrar el tejido.
UNION DE LOS HOMBROS: Ver en parte técnica "cómo cerrar las costuras en la máquina".

TERMINACION DEL ESCOTE: Con 156m en jersey y en azul oscuro tejer 10p, quebrar el tejido, hacer 10p, formar el dobladillo y sacar con p. de protección.
MANGAS: Comenzar con 124m en elástico y en azul oscuro tejer 20p. Cambiar a jersey rayado revés y tejer 150p. Sacar con p. de protección. Hacer la otra manga igual.
COLOCACION DE LAS MANGAS: Utilizar la misma técnica que en la unión de los hombros.

PARA TALLE 46 SEÑORA

MATERIAL NECESARIO: 400 grs de lana con mezcla de fibra sintética en azul, rojo y blanco.
MEDIDAS: Ver en la tabla de medidas de señoras el talle 46.
GRADUACION: 5.
ESCALA: La muestra nos da 32m y 41p en 10 cms.

PUNTOS A TRABAJAR: Revés de jersey en bandas de: en el cuerpo: 12p rojas, 20p azules y 20p blancas y repetir; en las mangas: 12p blancas, 12p azules, 20p rojas y repetir.

ESPALDA: Comenzar con 146m en jersey y en color rojo tejer un dobladillo de 12p. Continuar con jersey rayado según escala 144p.

SISA: Marcar de ambos lados con hilado auxiliar. Tejer 80p.

ESCOTE: Cerrar las 66m centrales y susp las 40m alejadas del carro; tejer 8p y sacar con p de protección. Poner en trabajo las 40m susp hacer 8p y sacar con p de protección.

DELANTERA: Hacer una parte igual a la espalda hasta completar 72p sobre la línea de la sisa.

ESCOTE: Cerrar las 66m centrales y susp las 40m del lado opuesto al carro. Tejer 16p y sacar con p de protección. Poner en trabajo las 40m susp y completar esta parte igual a la anterior.

UNION DE LOS HOMBROS: Ver en parte técnica "cómo cerrar las costuras en la máquina".

TERMINACION DEL ESCOTE: Poner en la máquina 190m y tejer en jersey y en color rojo 10p, quebrar el tejido, hacer 10p y formar el dobladillo. Sacar con p de protección.

MANGAS: Comenzar con 102m y en jersey y en color rojo tejer un dobladillo de 12p Cambiar a jersey rayado según escala y tejer 180p. Sacar con p de protección. Hacer la otra manga igual.

COLOCACION DE LAS MANGAS: Utilizar la misma técnica que en la unión de los hombros.

CONFECCION: Hilvanar las partes con el derecho hacia adentro y planchar a vapor. Coser los costadillos y bajos de manga con pequeña puntada en tensión normal. Colocar el tubular de terminación del escote con puntada atrás tomando m con m
Dar el planchado final.

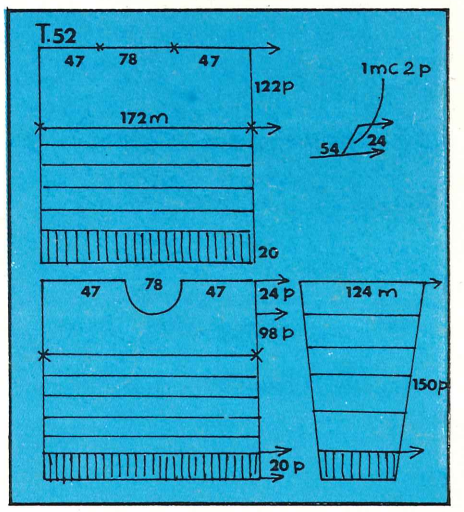

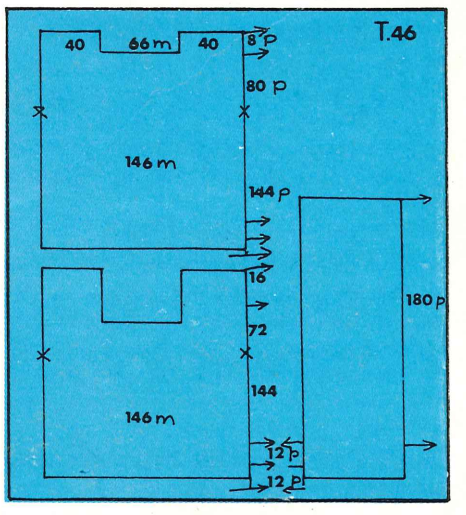

DIBUJOS EN AZUL Y BLANCO

PARA 8 AÑOS

MATERIAL NECESARIO: 250 grs de lana color azul marino y 100 grs en blanco.
MEDIDAS: Ver en la tabla de medidas de niños el talle 8.
GRADUACION: Elástico a 1 y jersey con jacquard a 5.
ESCALA: La muestra nos da 32m y 38p en 10 cm.
PUNTOS A TRABAJAR: Elástico 1 y 1 y jersey con jacquard según diagrama.
ESPALDA: Comenzar con 114m y en elástico hacer 24p. Cambiar a jersey con jacquard y tejer 90.
SISA: Cerrar de ambos lados 9m y tejer 60p rectas. Sacar con p de protección las 44m centrales del escote y hacer lo mismo con las 26m de ambos orillos correspondientes a cada hombro.

DELANTERA: Hacer una parte igual a la espalda hasta completar 26p sobre la línea de la sisa.
ESCOTE: Susp las 34m centrales y las m alejadas del carro para continuar susp del orillo interno 1m cada 2p por 5v y 10p rectas.
Sacar con p de protección las 26m que quedan en trabajo correspondientes al hombro.
Colocar en trabajo las primeras 31m del orillo opuesto y completar esta parte igual a la anterior.
TERMINACION DEL ESCOTE: Colocar en trabajo las 44m susp del escote y formar a ambos lados 5m más con las lazadas de orillo de las p rectas, hacer 1p y colocar a continuación las 44m libres del escote de espalda; con las 98m en trabajo tejer en elástico 12p, quebrar el tejido, hacer 12p y sacar con p de protección.
UNION DE LOS HOMBROS: Ver en parte técnica ''cómo cerrar las costuras en la máquina''.
MANGAS: Comenzar con 74m en elástico y hacer 24p. Cambiar a jersey con jacquard y tejer aumentando de ambos lados 1m cada 14p por 8v.
Al completar 120p marcar de ambos orillos con hilado auxiliar y tejer 22p. Sacar con p de protección.
Hacer la otra manga igual.
COLOCACION DE LAS MANGAS: Utilizar la misma técnica que en la unión de los hombros:
CONFECCION: Hilvanar las partes con el derecho hacia adentro y planchar a vapor. Coser los costadillos y bajos de mangas con pequeña puntada en tensión normal. Dar el planchado final.

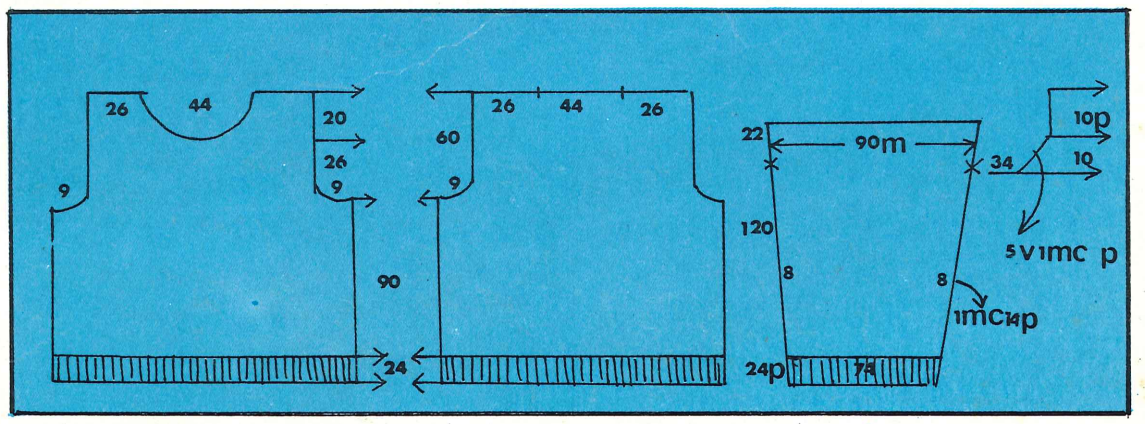

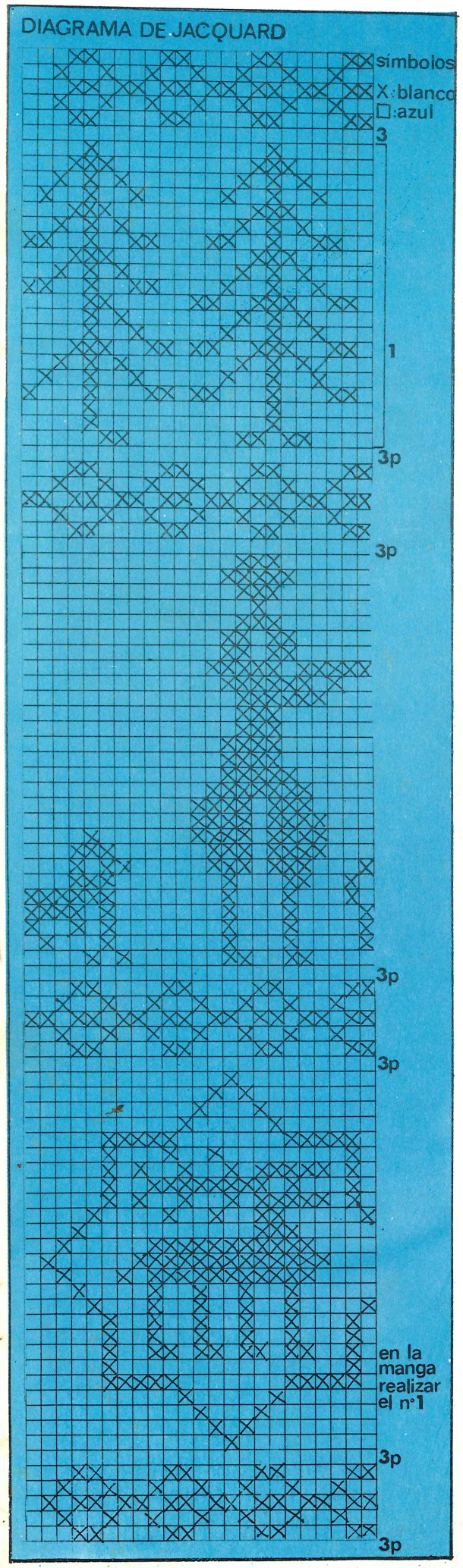

ESCOTE CUADRADO Y BOTONES

PARA 6 MESES

MATERIAL NECESARIO: 50 grs de lana con mezcla de fibra sintética en grosor mediano, en color blanco; 50 grs en azul brillante y 3 botones blancos.
MEDIDAS: Ver en la tabla de medidas bebés para 6 meses.
GRADUACION: 5.
ESCALA: La muestra nos da 25 m y 35p en 10 cm.
PUNTOS A TRABAJAR: Revés de jersey en bandas de 6p por color y Santa Clara o cordón en los puños y escote.
ESPALDA: Comenzar con 60m en azul y en Santa clara hacer 2 cm.
Cambiar a revés de jersey en bandas y tejer 52p. Marcar en ambos orillos con hilado auxiliar la altura de sisa.
Tejer 28p rectas. Sacar con p de protección las 25m centrales: el escote de espalda.
Susp las 17m de un hombro y con las m del otro hombro hacer 6p y cerrar el tejido. Hacer el otro hombro igual.
DELANTERA: Hacer una parte igual a la espalda hasta completar 20p sobre la línea de la sisa. Sacar con p de protección las 25m centrales y susp las m alejadas del carro; con 17m en trabajo, tejer 14p y cerrar el tejido.
Colocar en trabajo las 17m susp y hacer igual.
El hombro que quedará abierto sacarlo con p de protección.
MANGAS: Comenzar con 44m en azul y Santa Clara y hacer 2 cm. Cambiar a jersey en bandas y hacer 50p. Sacar con p de protección. Hacer otra manga igual.
TERMINACION DEL ESCOTE Y HOMBRO ABIERTO DELANTERO: Colocar en las agujas las m libres del escote de espalda y a ambos lados las lazadas de orillo de las p. rectas y a continuación las lazadas de orillo de las p. rectas del escote delantero, las m del escote delantero y las lazadas de las p rectas; hacer 6p en Santa Clara y cerrar. Colocar las m libres del hombro, hacer 6p en Santa Clara y cerrar. En estas p. formar 3 ojales.
COLOCACION DE LAS MANGAS: Ver en la parte técnica "cómo cerrar las costuras en la máquina".
CONFECCION: Hilvanar con el derecho hacia adentro y planchar a vapor. Coser los costadillos y bajos de manga con pequeñas puntadas en tensión normal. Colocar los botones y dar el planchado final.

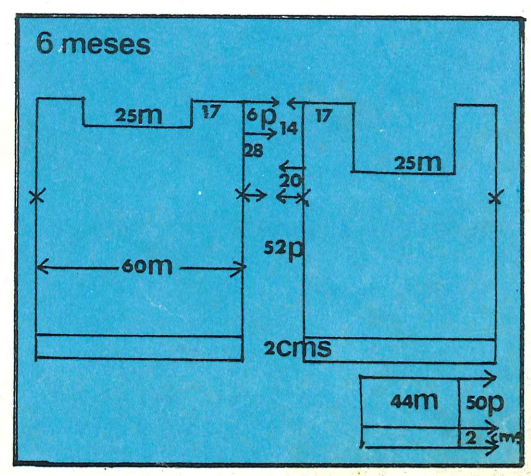

BATITA ESTILO KIMONO

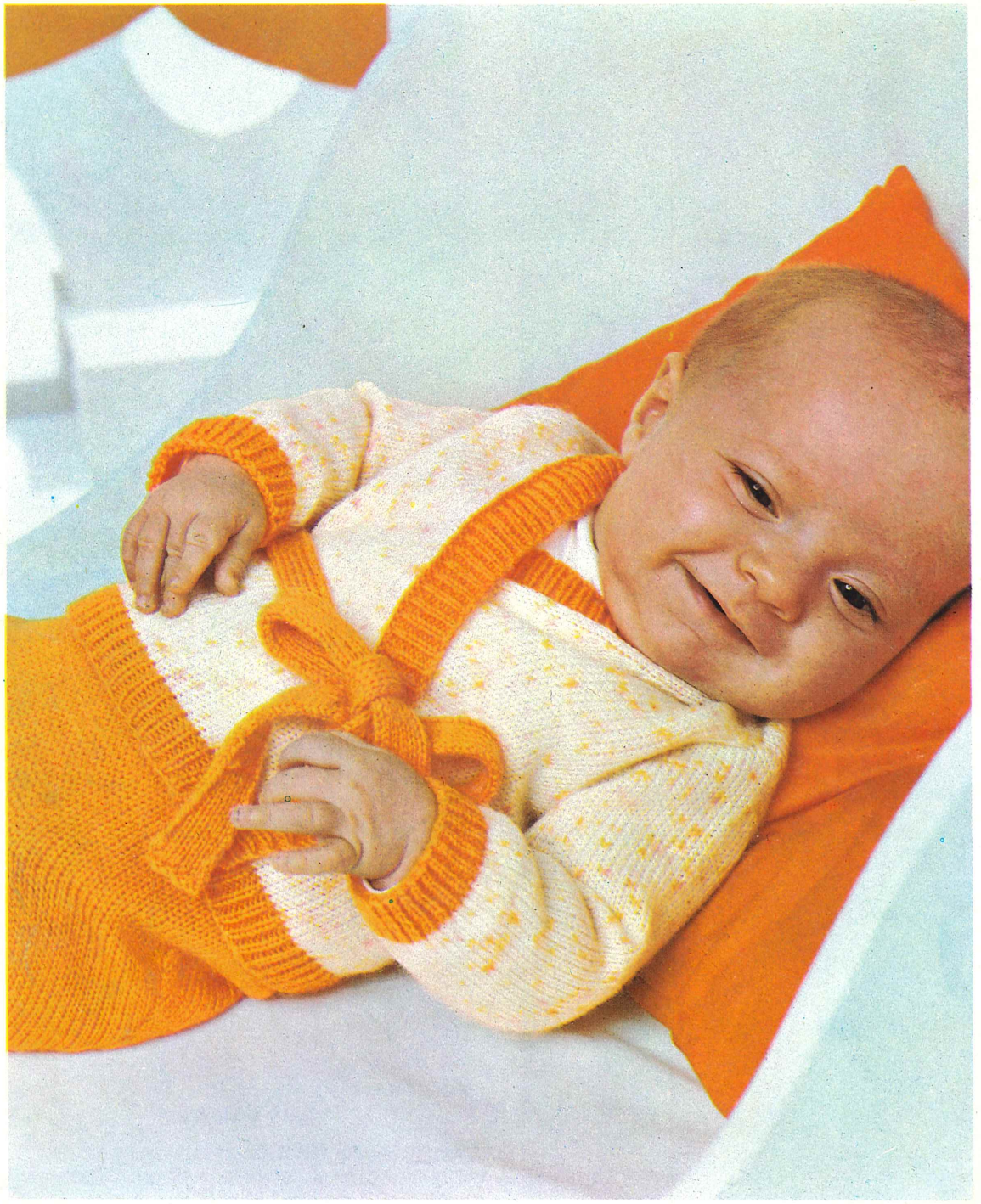

PARA 1 AÑO

MATERIAL NECESARIO: 100 grs de lana con cashmilon matizado en naranja con fondo blanco y 100 grs en color naranja.
MEDIDAS: Ver en la tabla de medidas de bebés para 1 año.
GRADUACION: Elástico a 1 y jersey a 4.
ESCALA: La muestra nos da 34m y 42p en 10 cm.
PUNTOS A TRABAJAR: Elástico 1 y 1 y jersey.

SACO: Comenzar con 200m y en elástico y en color naranja tejer 8p. Cambiar a jersey y en matizado tejer 12p rectas.
ESCOTE: Menguar de ambos lados 1m cada 2p por 3v y 1m cada 4p por 26v.
SISA: Al completar 68p sobre el comienzo del escote, susp todas las m menos las primeras 33m y menguar del orillo interno 1m cada 2p por 4v y completar 42p.
BAJADA DE HOMBRO: Susp del orillo interno 2v 9m cada 2p. Colocar en trabajo las 18m susp y sacar con p. de protección. Colocar en trabajo las primeras 33m susp del orillo opuesto y hacer una parte igual.
ESPALDA: Colocar en trabajo todas las m y cerrar de ambos lados 4m para continuar menguando 1m cada 4p por 4v y completar 42p.

BAJADA DE HOMBRO: Susp de ambos lados 2v 9m cada 2p. Colocar en trabajo las 18m susp de un hombro, hacer 1p y sacar con p de protección, hacer el otro hombro igual. Sacar con p de protección las 38m del escote de espalda.
UNION DE LOS HOMBROS: Ver en parte técnica "cómo cerrar las costuras en la máquina".
TERMINACION DEL CRUCE Y ESCOTE: Colocar en la maquina las lazadas de orillo del cruce y escote de una delantera, las 38m libres del escote de espalda, las lazadas de orillo de la otra mitad delantera y con las 120m tejer en elástico y en color naranja 8p. Cerrar el tejido.

MANGAS: Comenzar con 62m en elástico y en color naranja hacer 8p. Cambiar a jersey y matizado tejer aumentando de ambos lados 1m cada 20p por 3v y 20p rectas.
CABEZA DE MANGA: Susp de ambos lados 6m para continuar susp 2m cada 2p por 2v y 3m cada 2p por 6v. Colocar en trabajo las m. susp del lado opuesto al carro, hacer 1p, colocar en trabajo todas las m tejer 1p y sacar con p de protección.
Hacer la otra manga igual.
COLOCACION DE LAS MANGAS: Utilizar la misma técnica que en la unión de los hombros, pero aplicarlas por mitades, pues la sisa del cuerpo está cerrada.
CINTURON: Tejerlo en elástico y en color naranja con 6m y 1m de largo.
BOMBACHA: Comenzar con 84m en jersey y en color naranja y tejer un dobladillo de 8p. Tejer 42p rectas.
PIERNAS: Susp todas las m menos las primeras 28m y tejer susp del orillo externo 1m cada 2p por 21v.
Susp las 7m que restan. Colocar en trabajo las 28m del orillo contrario y completar esta parte igual a la anterior.
Colocar en trabajo las 28m centrales y tejer 42p rectas.
Colocar en trabajo las 42m centrales y tejer incorporando de ambos lados 1m cada 2p por 21v; tejer 84p rectas y hacer un dobladillo de 8p.

TERMINACION DE LAS PIERNAS: Hacer 2 tiras en elástico de 60m y 8p.
CONFECCION: Hilvanar las partes con el derecho hacia adentro y planchar a vapor. Coser los orillos y bajos de mangas con pequeña puntada en tensión normal. Aplicar las terminaciones de las piernas formando dobladillo y dar el planchado final.

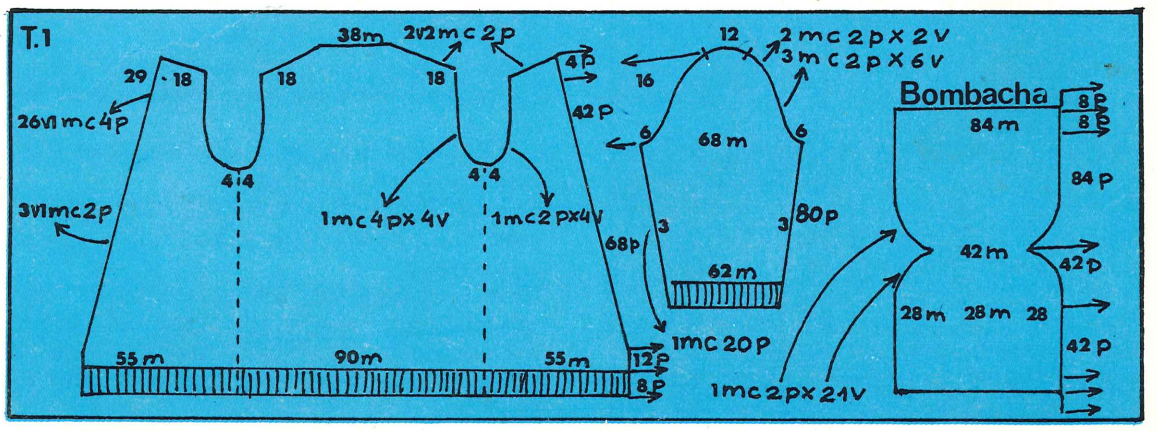

GORRO Y CAMPERA DOLMAN

PARA 9 MESES

MATERIAL NECESARIO: 150 grs de lana de 4 cabos en azul brillante, 50 grs en blanco y un cierre desmontable de 25 cm.

MEDIDAS: Consultar en la tabla de medidas-bebés para 9 meses.

ESCALA: La muestra nos da 19m y 27p en 10 cm.

GRADUACION: Elástico a 2, jersey a 6.

PUNTOS A TRABAJAR: Elástico 1 y 1 y revés de jersey.

TEJIDO: Se hace en una pieza.

Comenzar con 50m, en elástico y color blanco, tejer 8p, cambiar a jersey y en azul tejer 44p.

MANGAS: Aumentar de ambos lados 23m y con todas las mallas hacer 19p.

ESCOTE: Sacar con p de protección las 18m centrales y susp las m alejadas al carro.

Con hilado auxiliar, en el orillo interno aumentar 9m. tejer 4p y llevar a susp.

Con 39m tejer 4p blancas, 4 azules y 4p blancas, continuar en azul, colocando en trabajo 7v 1m y 1v 2m cada 2p del orillo interno. Completar 19p después del rayado, y cerrar las 23m del orillo externo.

Completar la otra manga y escote igual.

MITAD DELANTERA: Con 25m tejer 44p, cambiar a elástico y color blanco hacer 8p y cerrar el tejido en tensión elástica.

Tejer la otra mitad igual, invirtiendo la ubicación del escote y costadillo.

TERMINACION DEL ESCOTE: Colocar en la máquina las m libres de una mitad delantera, las 18m del escote de espalda, las 9m de la otra mitad delantera y tejer 10p en elástico y blanco, cerrar con tensión elástica.

TERMINACION DE LOS PUÑOS: Poner en máquina las lazadas de orillo del puño formando mallas y tejer en elástico y en blanco 8p y cerrar. En la misma forma terminar el otro puño.

BOLSILLO: Empezar con 18m en elástico y azul, tejer 4p, cambiar a jersey y en rayado de 4p por color hacer 16p, sacar con p de protección.

GORRO: Empezar con 80m en elástico, tejer 4p; cambiar a jersey y en rayado de 4p por color hacer 16p, continuar en jersey y azul por 40p más.

GAJOS: Susp todas las mallas, menos las 20m junto al carro tejer susp 1m en todas las p de ambos lados. Poner en trabajo las 20m siguientes y proceder igual. Así formar los 4 gajos. Poner en trabajo las 80m, tejer 1p y sacar con p de protección.

CONFECCION: Hilvanar las partes con el derecho hacia afuera y planchar a vapor. Coser los costadillos y bajos de manga con pequeña puntada. Colocar el bolsillo con las rayas en sentido vertical. Coser las m libres con puntada atrás tomando m con m y los orillos con puntada escondida. Aplicar el cierre con puntada escondida. Unir los cascos del gorro con empalme de mallas (ver en la parte técnica "cómo empalmar el tejido"), coser invisible el costado. Dar el planchado final a vapor.

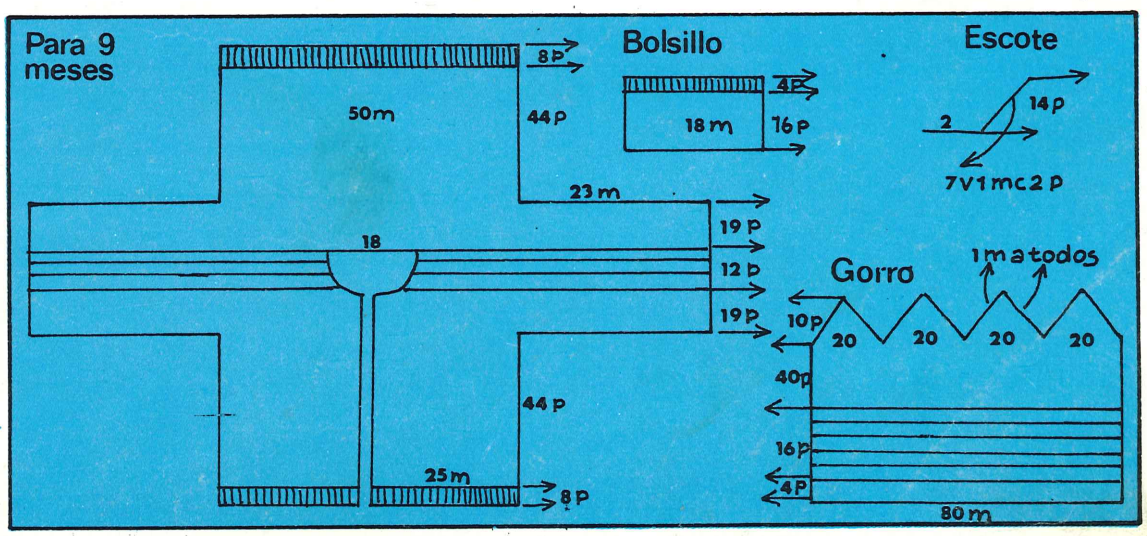

SUETER EN PUNTO CANELON

PARA 12 AÑOS

MATERIAL NECESARIO: 350 grs de lana blanca, algunos grs en negro y rojo y 4 botones.
MEDIDAS: Ver en la tabla de medidas para 12 años.
GRADUACION: Máquina a 5 y suplemento a 3. En cintura y puños ajustar 1 punto.
ESCALA: La muestra nos da 30m y 40p en 10 cm.
PUNTOS A TRABAJAR: Canalé 3 y 2. Ver diagrama de preparación de la máquina y el suplemento.
ESPALDA: Comenzar con 120m y tejer con graduación ajustada 30p. Agrandar la graduación y hacer 110p.
SISA: Cerrar de ambos lados 7m para continuar menguando 1m cada 4p por 5v; tejiendo las primeras 10p en rojo, 10p en blanco, 10p en negro y continuar en blanco.
BAJADA DE HOMBRO: Al completar 64p sobre la línea de la sisa susp de ambos lados 2v 13m cada 2p. Sacar con p de protección las 44m correspondientes al escote y hacer lo mismo con las 26m del hombro derecho.
Colocar en trabajo las 26m susp del hombro izquierdo y tejer 8p. Cerrar el tejido.
DELANTERA: Hacer una parte igual a la espalda hasta la línea de la sisa.
SISA: Cerrar de ambos lados 7m para continuar menguando 1m cada 2p por 5v y tejer en rayado igual que en la espalda.
ESCOTE: Al completar 40p sobre la línea de la sisa, susp las 34m centrales y las m alejadas del carro para continuar susp del orillo interno 1m cada 2p por 5v y 18p rectas.
BAJADA DE HOMBRO: Al completar 24p sobre el escote susp del orillo externo 2v 13m cada 2p.
Terminar el lado opuesto igual.
El hombro derecho sacarlo con p de protección después de hacer 1p con todas las m pero el hombro izquierdo cerrarlo en tensión normal. Este hombro lleva 4 ojales, que se realizan según esquema.
TERMINACION DEL ESCOTE: Colocar en trabajo las 44m susp del escote y formar a ambos lados 9m más con las lazadas de orillo de las p rectas, hacer 1p y colocar a continuación del orillo correspondiente al hombro que se cerrara, las 44m libres del escote de espalda. Con las 106m en trabajo tejer en canalé ajustado 8p y cerrar el tejido.
UNION DEL HOMBRO: Ver en parte técnica ''cómo cerrar las costuras en la máquina''.
MANGAS: Comenzar con 70m en canalé ajustado y hacer 30p Agrandar la graduación y tejer aumentando de ambos lados 1m cada 16p por 7v y 18p rectas.
CABEZA DE MANGA: Susp de ambos lados 1v, 7m, 4v 1m y 8v 2m cada 2p Colocar en trabajo las 27m susp. del orillo opuesto al carro, hacer 1p; poner en trabajo todas las m tejer 1p y sacar con p de protección.
Hacer la otra manga igual.
COLOCACION DE LAS MANGAS: Utilizar la misma téc-

nica que en la unión de los hombros.
CONFECCION: Hilvanar las partes con el derecho hacia adentro y planchar a vapor. Coser los costadillos y bajos de manga con pequeña puntada en tensión normal. Colocar los botones y dar el planchado final.

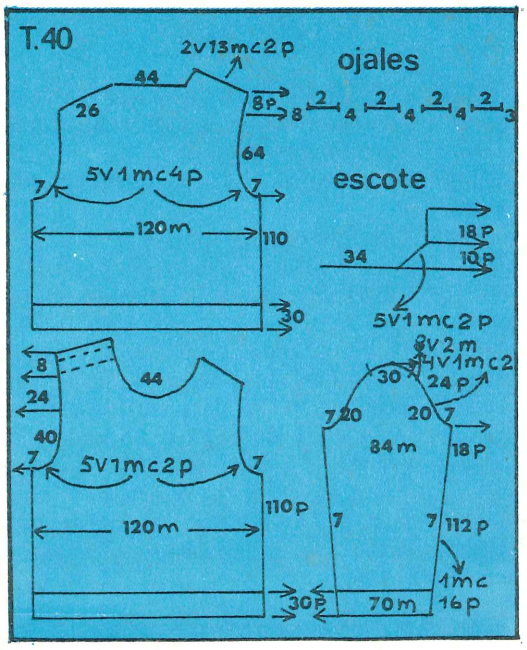

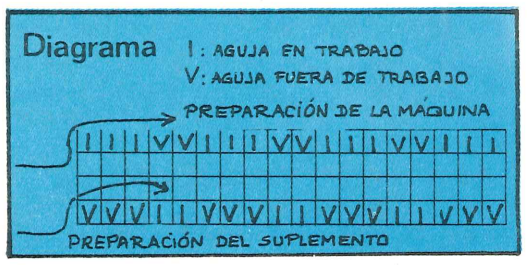

CARDIGAN ESTILO DEPORTIVO

PARA TALLE 38

MATERIAL NECESARIO: 400 grs de lana de 4 cabos blanca y algunos grs en negro y rojo y 4 botones rojos.
MEDIDAS: Ver en la tabla de medidas el talle 38.
ESCALA: La muestra nos da 28m y 38p en 10 cm.
PUNTOS A TRABAJAR: Elástico 1 y 1 y jersey.
ESPALDA: Comenzar con 106m y en elástico hacer 10p. Cambiar a jersey y tejer 2p en rojo y 6p en negro. Cambiar por el color blanco y hacer 116p.
SISA: Cerrar de ambos lados 4m para continuar menguando 1m cada 4p por 4v y completar 56p.
BAJADA DE HOMBRO: Susp de ambos lados 2v 12m cada 2p. Sacar con p de protección las 42m centrales correspondientes al escote.
Colocar en trabajo las 24m susp de un hombro, hacer 1p y sacar con p de protección. Hacer el otro hombro igual.
DELANTERA: Se realiza en dos partes iguales. →

Comenzar con 5um y en elástico hacer 10p. Cambiar a jersey y tejer 2p rojas, 6p negras y cambiar por el color blanco y hacer 96p.
ESCOTE: Menguar del orillo derecho 1m cada 4p por 18v y 8p rectas.
SISA: Al completar 20p sobre el escote y del orillo contrario cerrar 4m para continuar menguando 1m cada 2p por 4v y completar 56p.
BAJADA DE HOMBRO: Susp del orillo izquierdo 2v 12m. Colocar en trabajo las 24m susp del hombro, hacer 1p y sacar con p de protección. Hacer la otra delantera igual pero invirtiendo la ubicación del costadillo y escote.
UNION DE LOS HOMBROS: Ver en parte técnica "cómo cerrar las costuras en la máquina".
TERMINACION DEL CRUCE Y ESCOTE: Colocar en la máquina las lazadas de orillo del cruce y escote de una mitad delantera y la mitad de las m libres del escote de espalda, formando 150m, y tejer en elástico 2p rojas y 6p negras. Cerrar el tejido en tensión elástica. Terminar la otra mitad de cruce y escote igual. En el cruce izquierdo formar los ojales o bordarlos.
MANGAS: Comenzar con 66m en elástico y en color blanco tejer 20p. Cambiar a jersey y tejer 2p rojas y 6p negras. Cambiar por el color blanco y tejer aumentando de ambos lados 1m cada 20p por 5v de ambos lados y 36p rectas.
CABEZA DE MANGA: Susp de ambos lados 1v 4m 3v 1m y 8v 2m cada 2p. Colocar en trabajo las 23m susp del lado opuesto al carro, hacer 1p; poner en trabajo todas las m tejer 1p y sacar con p de protección. Hacer la otra manga igual.
COLOCACION DE LAS MANGAS: Utilizar la misma técnica que en la unión de los hombros.
BOLSILLO: Comenzar con 14m en elástico y en color blanco hacer 6p. Cambiar a jersey y tejer 2p negras, 2p rojas y 12p blancas. Cerrar el tejido.
CONFECCION: Hilvanar las partes con el derecho hacia adentro y planchar a vapor.
Coser los costadillos y bajos de manga con pequeña puntada en tensión normal.
Colocar el bolsillo con pequeña puntada escondida y colocar los botones. Dar el planchado final.

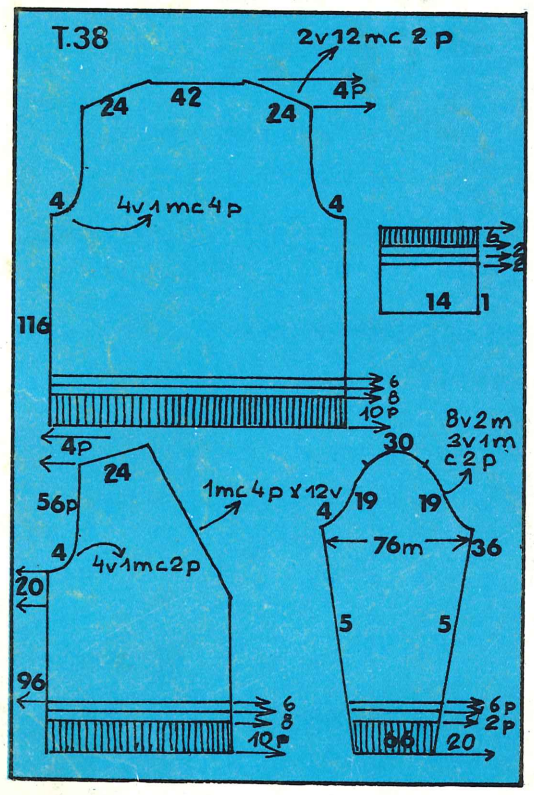

CARDIGAN RAYADO EN VARIOS TONOS

PARA TALLE 48

MATERIAL NECESARIO: 550 grs de lana con mezcla de cashmilón de grosor mediano en blanco, celeste, amarillo, marrón, rojo y verde y 5 botones rojos.
MEDIDAS: Ver en la tabla de medidas de señoras el talle 48.
ESPALDA: Comenzar con 134m y en elástico y en color blanco hacer 20p. Cambiar a jersey rayado según escala: blanco 26p, 2p rojas, 4p marrones, 2p blancas, 4p amarillas, 4p celestes, 4p verdes, 26p celestes, 4p blancas, 2p rojas, 4p blancas, 2p marrones, 4p celestes, 4p verdes y repetir.
SISA: Al completar 138p sobre el elástico cerrar de ambos lados 8m para continuar menguando 1m cada 4p por 6v y completar 80p.
BAJADA DE HOMBRO: Susp de ambos lados 2v 8m y 2v 7m cada 2p. Sacar con p de protección las 46m centrales del escote. Colocar en trabajo las 30m susp de un hombro, hacer 1p y sacar con p de protección. Hacer el otro hombro igual.
DELANTERA: Se realiza en dos partes iguales. Comenzar con 62m y en elástico y en color blanco hacer 20p. Cambiar a jersey rayado según escala de colores y p.
ESCOTE: Al completar 118p sobre el elástico y del orillo derecho menguar 1m cada 6p por 18v.
SISA: Al completar 20p sobre el comienzo del escote y del orillo contrario cerrar 8m para continuar menguando 1m cada 2p por 6v y completar 80p.
BAJADA DE HOMBRO: Susp del orillo izquierdo 2v 8m y 2v 7m cada 2p. Poner en trabajo las 30m susp hacer 1p y sacar con p de protección.
Hacer la otra mitad delantera igual pero invirtiendo la ubicación del escote y costadillo.
UNION DE LOS HOMBROS: Ver en parte técnica "cómo cerrar las costuras en la máquina".
TERMINACION DEL ESCOTE Y CRUCE: Colocar en la máquina las lazadas de orillo del cruce y escote de una mitad delantera formando 150m, a continuación poner las 46m libres del escote de espalda y tejer con las 196m en elástico 4p celestes y 10p blancas. Cerrar el tejido con tensión elástica. Terminar el cruce y escote de la otra mitad delantera pero realizando ensamble con la parte ya tejida, ver en parte técnica "cómo realizar ensamble de tejido". En la terminación del cruce derecho formar 5 ojales o bordarlos.
MANGAS: Comenzar con 64m y en elástico y en color blanco tejer 30p. Cambiar a jersey rayado según escala de colores y p.: El rayado es igual que en el cuerpo, sólo cambian las bandas celestes y blancas: 20p rayadas 36p celestes, 20p rayadas, 36p blancas, 20p rayadas, 36p celestes, 20p rayadas y 14p blancas.
Tejer aumentando de ambos lados 1m cada 10p por 15v de ambos lados y 12p rectas.
CABEZA DE MANGA: Susp de ambos lados 1v 8m, 15v 1m y 5v 2m cada 2p. Poner en trabajo las 33m susp del orillo contrario al carro, hacer 1p, colocar en trabajo todas las m susp, hacer 1p y sacar con p de protección.
Hacer la otra manga igual.

COLOCACION DE LAS MANGAS: Utilizar la misma técnica que en la unión de los hombros.
CONFECCION: Hilvanar las partes con el revés hacia adentro y planchar a vapor. Coser los costadillos y bajos de mangas con pequeña puntada en tensión normal, colocar los botones y dar el planchado final.

PARA 6 AÑOS

MATERIAL NECESARIO: 250 grs de lana con cashmilon blanco, celeste, amarillo, verde musgo, marrón oscuro y rojo y 3 botones grandes rojos.
MEDIDAS: Consultar en la tabla de medidas de niños para 6 años.
GRADUACION: Elástico a 2 y jersey a 5.
ESCALA: La muestra nos da 28m y 40p en 10 cm.
PUNTOS A TRABAJAR: Elástico 2 y 2 y revés de jersey rayado.
ESPALDA: Comenzar con 96m en elástico y en color blanco hacer 20p. Cambiar a jersey y tejer 50p. Cambiar a rayado según escala: 2p rojas, 4p marrones, 2p blancas, 4p amarillas, 4p celestes, 4p verdes, 30p celestes, 4p blancas, 2p rojas, 4p blancas, 2p marrones, 4p amarillas, 4p celestes, y continuar en blanco.
SISA: Al completar 100p sobre la sisa cerrar de ambos lados 5m para continuar menguando 1m cada 4p por 4v y completar 50p.

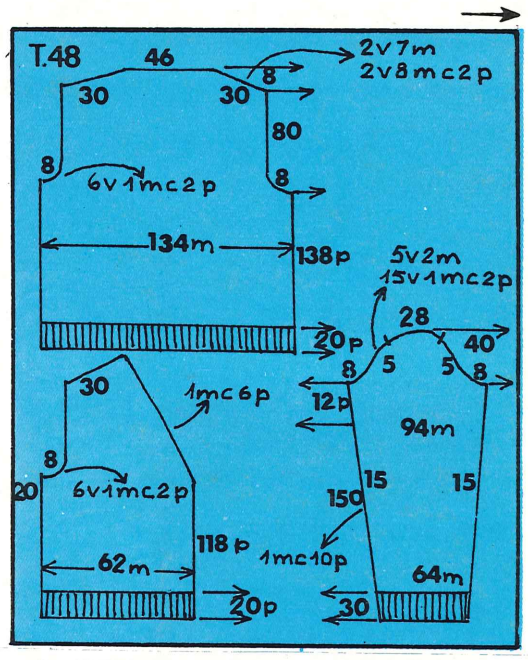

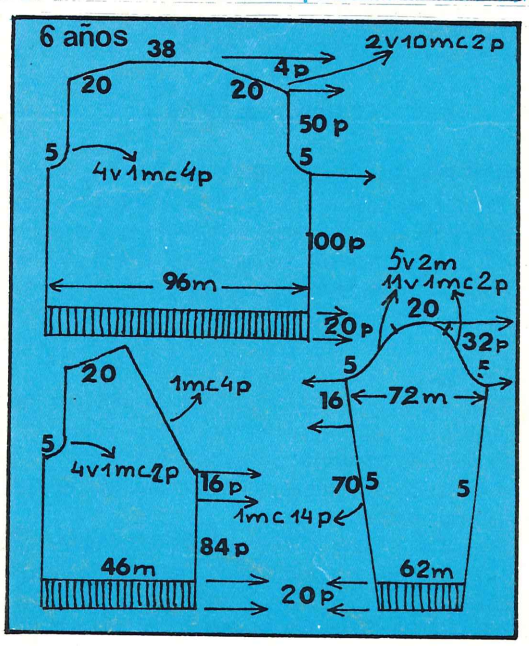

BAJADA DE HOMBRO: Susp. de ambos lados 2v 10m cada 2p. Sacar con p de protección las 38m centrales del escote. Poner en trabajo las 20m susp de un hombro, hacer 1p y sacar con p de protección. Hacer el otro hombro igual.

DELANTERA: Se realiza en dos partes iguales. Comenzar con 46m en elástico y en color blanco hacer 20p. Cambiar a jersey y tejer 50p. Cambiar a rayado según escala y completar 84p.

ESCOTE: Menguar del orillo derecho 1m cada 4p por 17v.

SISA: Al completar 16p sobre el comienzo del escote y del orillo opuesto cerrar 5m para continuar menguando 1m cada 2p por 4v y completar 50p.

BAJADA DE HOMBRO: Susp del orillo izquierdo 2v 10m cada 2p. Colocar en trabajo las 20m, hacer 1p y sacar con p de protección. Hacer la otra mitad delantera igual que la anterior pero invirtiendo la ubicación del cruce y escote.

UNION DE LOS HOMBROS: Ver en parte técnica ''cómo cerrar las costuras en la máquina''.

TERMINACION DEL CRUCE Y ESCOTE: Colocar en la máquina las lazadas de orillo del cruce y escote de una mitad delantera formando 112m y a continuación las 38m libres del escote de espalda. Con las 160m tejer en elástico 4p celestes y 8p blancas. Cerrar el tejido en tensión elástica. Terminar el cruce y escote de la otra mitad delantera igual pero realizando ensamble con la parte ya tejida. Ver en parte técnica ''cómo ensamblar el tejido''. En el cruce derecho formar 3 ojales o bordarlos.

MANGAS: Comenzar con 62m y en elástico y en color blanco tejer 20p. Cambiar a jersey y tejer aumentando 1m cada 14p por 5v de ambos lados. Al completar 46p cambiar a rayado según escala de rayado pero realizando la banda celeste central de 20p.

CABEZA DE MANGA: Al completar 86p sobre el elástico susp de ambos lados 5m para continuar susp 11v 1m y 5v, 2m cada 2p.

Poner en trabajo las 26m susp del lado opuesto al carro, hacer 1p. Colocar en trabajo todas las m susp, tejer 1p y sacar con p. de protección. Hacer la otra manga igual.

COLOCACION DE LAS MANGAS: Utilizar la misma técnica que en la unión de los hombros.

CONFECCION: Ver explicación al final.

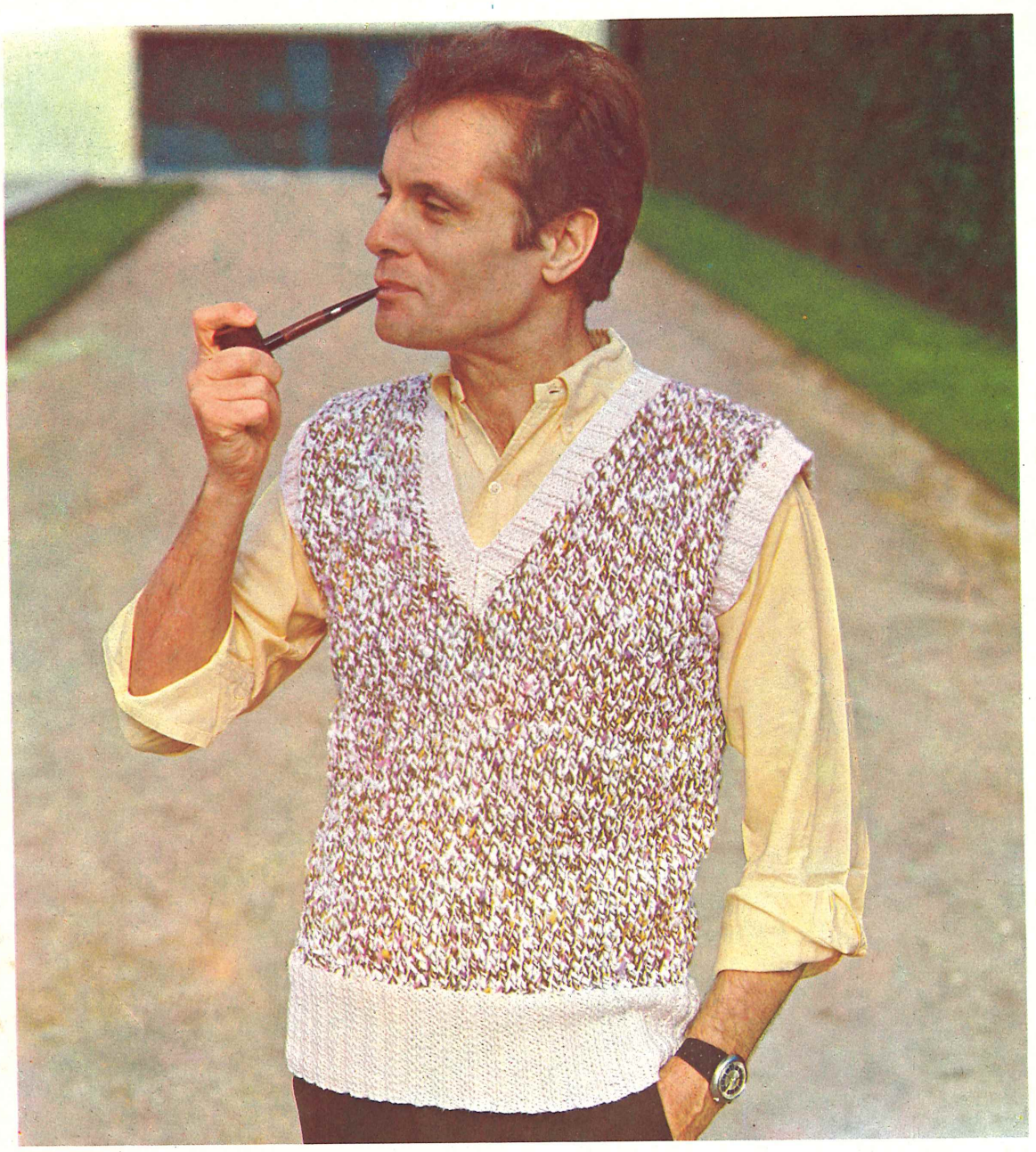

CHALECO CON ESCOTE EN "V"

PARA TALLE 54
CABALLERO

MATERIAL NECESARIO: 80 grs de lana blanca gruesa y 200 grs en lana matizada en colores, blanco, verde y lila.

MEDIDAS: Ver en la tabla de medidas de caballeros el talle 54.

GRADUACION: Elástico a 2 y jersey a 6.

ESCALA: La muestra nos da 28m y 36p en 10 cm.

PUNTOS A TRABAJAR: Elástico 2 y 2 y jersey.

ESPALDA: Comenzar con 156m en elástico y en color blanco hacer 30p. Cambiar a jersey matizado y tejer 100p.

SISA: Cerrar de ambos lados 12m para continuar menguando 1m cada 4p por 8v y completar 108p.

BAJADA DE HOMBRO: Susp de ambos lados 2v 8m y 2v 7m cada 2p. Sacar con p de protección las 56m del escote. Poner en trabajo las 30m susp de un hombro, hacer 1p y sacar con p de protección. Hacer el otro hombro igual.

DELANTERA: Hacer una parte igual a la espalda hasta la línea de la sisa.

ESCOTE: Susp la mitad de las m alejadas del carro y tejer menguando del orillo interno 1m cada 4p por 28v.

SISA: Al mismo tiempo que formamos el escote y del orillo opuesto cerrar 12m para continuar menguando 1m cada 2p por 8v y completar 108p.

BAJADA DE HOMBRO: Susp del orillo externo 2v 8m y 2v 7m cada 2p. Poner en trabajo las 30m susp del hombro, hacer 1p y sacar con p de protección. Colocar en trabajo las m susp y completar esta parte igual que la anterior.

TERMINACION DEL ESCOTE: Colocar en la máquina las 56m libres del escote de espalda y a continuación las lazadas de orillo de una mitad de escote delantero formando 84m. Tejer en elástico y en color blanco 10p menguando en el orillo correspondiente al vértice 1m cada 2p. Cerrar el tejido en tensión elástica.

Terminar la otra mitad de escote delantero igual pero realizando ensamble de tejido con las partes ya tejidas. Ver en parte técnica ''cómo ensamblar el tejido''.

TERMINACION DE LAS SISAS: Poner en la máquina las lazadas de orillo de una sisa completa formando 160m y tejer en elástico y en color blanco 10p. Cerrar el tejido en tensión elástica. Terminar la otra sisa igual.

UNION DE LOS HOMBROS: Ver en parte técnica ''cómo cerrar las costuras en la máquina''.

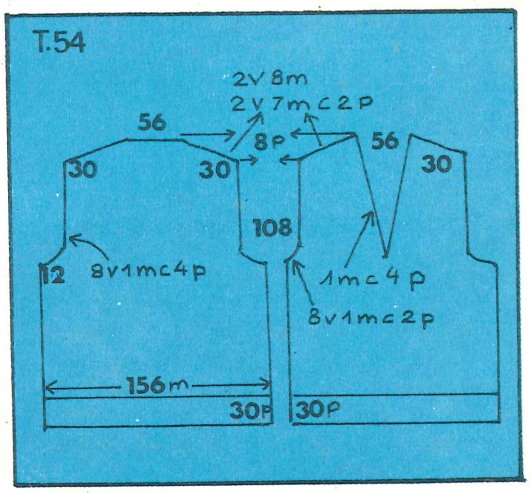

SUETER CON ESCOTE EN "V"

PARA 6 AÑOS

MATERIAL NECESARIO: 300 grs de lana de 4 cabos roja y un poco en azul marino y blanco.
MEDIDAS: Ver en la tabla de medidas para 6 años.
GRADUACION: Elástico a 2 y jersey a 6.
ESCALA: La muestra nos da 2, 8m y 3, 8p en 10 cm.
PUNTOS A TRABAJAR: Elástico 1 y 1 y jersey con bandas de torzadas, según diagrama.
ESPALDA: Comenzar con 96m en elástico y hacer 4p azules, 2p rojas y 2p blancas.
Cambiar a jersey con bandas de torzadas y hacer 98p.
SISA: Cerrar de ambos lados 5m para continuar menguando 1m cada 4p por 3v y completar 46p.
BAJADA DE HOMBRO: Susp de ambos lados 2v 10m cada 2p. Sacar con p de protección las 38m del escote de espalda. Colocar en trabajo las 20m susp de un hombro, hacer 1p y sacar con p de protección. Hacer el otro hombro igual.
DELANTERA: Hacer una parte igual a la espalda hasta la línea de la sisa.
ESCOTE: Suspender la mitad de las m alejadas del carro.
Tejer menguando del orillo interno 13v 1m cada 2p y 6v 1m cada 4p.
SISA: Al mismo tiempo que realizamos el escote y del orillo externo cerrar 5m para continuar menguando 1m cada 2p por 3v y completar 46p.
BAJADA DE HOMBRO: Susp del orillo externo 2v 10m cada 2p. Colocar en trabajo las 20m susp del hombro, hacer 1p y sacar con p de protección.
Colocar en trabajo las m susp y completar esta parte igual que la anterior.
TERMINACION DEL ESCOTE: Colocar en la máquina las m libres del escote de espalda y las lazadas de orillo de una mitad de escote delantero formando 52m. Con 90m en trabajo tejer en elástico 2p blancas, 2p rojas y 4p azules; menguando en el vertice del escote 1m cada 2p. Cerrar en tensión elástica.
Colocar en la máquina las lazadas de orillo de la otra mitad de escote delantero y tejer esta parte igual que la anterior pero realizando ensamble de tejido en ambos orillos con la parte ya tejida.
MANGAS: Comenzar con 56m en elástico rayado igual que el cuerpo. Cambiar a jersey con torzadas y tejer aumentando de ambos lados 1m cada 10p por 8v y 12p rectas.
CABEZA DE MANGA: Susp de ambos lados 5m y 5v 1m cada 2p y 6v 2m cada 2p. Colocar todas las m en trabajo, hacer 1p y sacar con p de protección. Hacer la otra manga igual.
COLOCACION DE LAS MANGAS: Ver en parte técnica "cómo cerrar el tejido en la máquina".
CONFECCION: Hilvanar las partes con el derecho hacia adentro y planchar a vapor. Coser los costadillos y bajos de manga con pequeña puntada en tensión normal. Dar el planchado final.

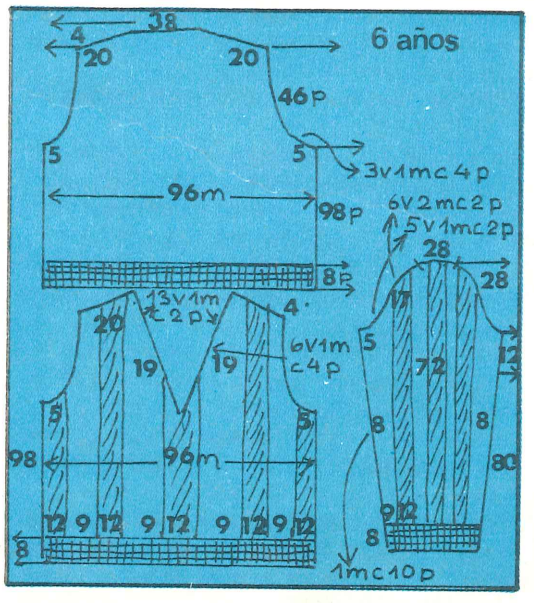

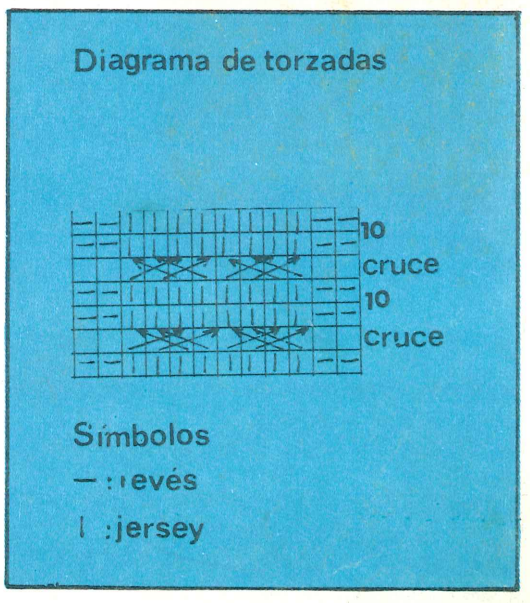

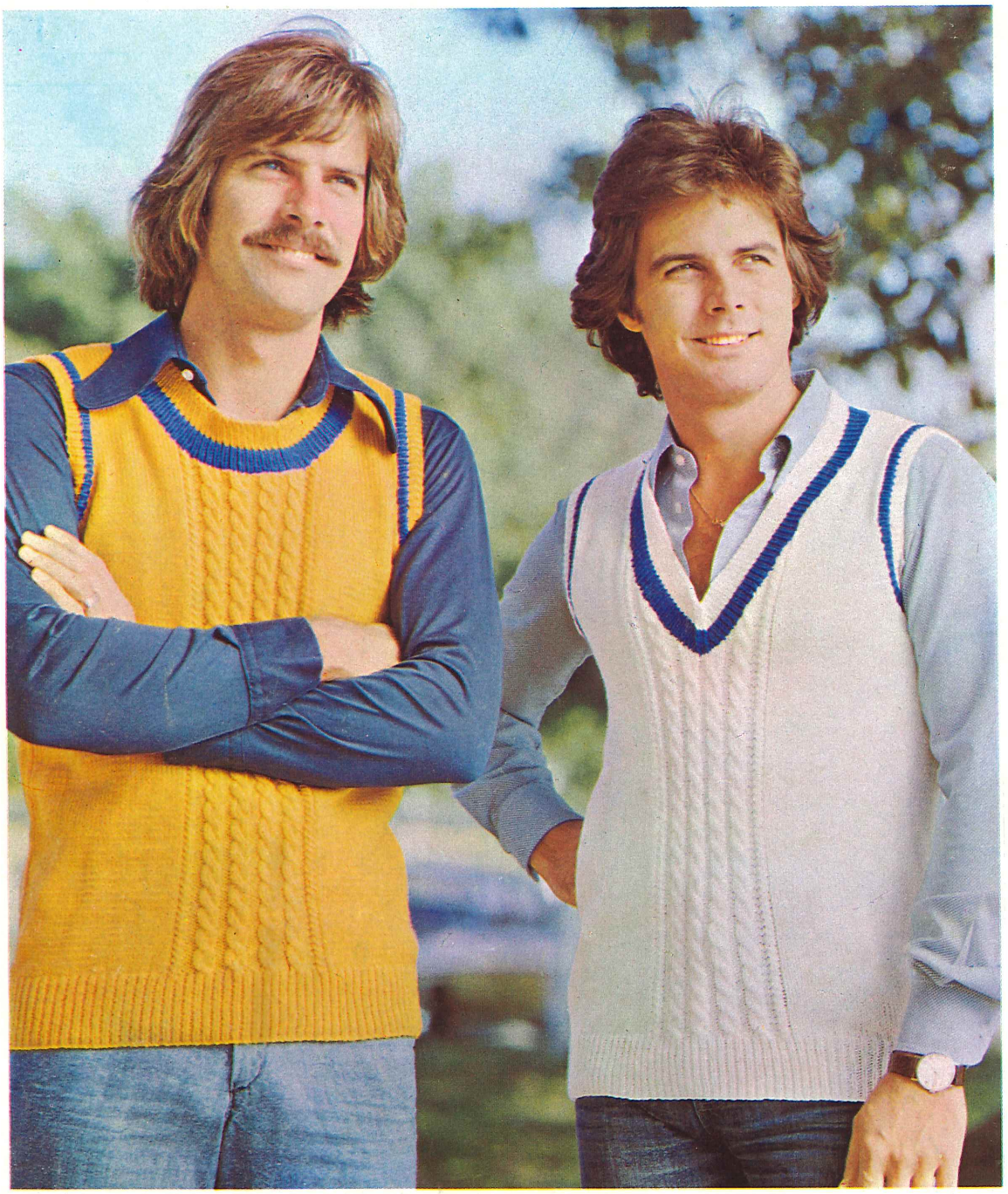

DISTINTOS ESCOTES Y TRENZAS

PARA TALLE 50

MATERIAL NECESARIO: 280 grs de lana con fibra amarilla y algo de azul claro.
MEDIDAS: Ver en la tabla de medidas de caballeros el talle 50.
ESPALDA: Comenzar con 166m en elástico y hacer 30p. Cambiar a jersey y tejer 130p.
SISA: Cerrar de ambos lados 8m para continuar menguando 1m cada 4p por 5v y completar 90p.
BAJADA DE HOMBRO: Susp de ambos lados 2v 7m y 2v 8m cada 2p. Sacar con p de protección las 64m centrales correspondientes al escote. Poner en trabajo las 30m susp de un hombro, hacer 1p y sacar con p de protección. Hacer el otro hombro igual.
DELANTERA: Comenzar con 166m y tejer en elástico 30p.
Cambiar a jersey con bandas de torzadas según diagrama que se realiza en las 30m centrales. Tejer 130p.
SISA: Cerrar de ambos lados 8m para continuar menguando 1m cada 2p por 5v y completar 56p.
ESCOTE: Susp las 36m centrales y las m. alejadas del carro para continuar susp del orillo interno 1m cada 2p por 14v y 20p rectas.
BAJADA DE HOMBRO: Al completar 40p sobre el escote y del orillo externo susp 2v 7m y 2v 8m cada 2p. Poner en trabajo las 30m susp del hombro, hacer 1p y sacar con p de protección. Poner en trabajo las 44m susp del orillo opuesto y completar esta parte igual a la anterior.
TERMINACION DEL ESCOTE: Colocar en trabajo las 64m susp del escote delantero y formar a ambos lados 10m más con las lazadas de orillo de las p rectas, poner a continuación las 64m libres del escote de espalda; con las 148m tejer en elástico 6p azules y 6p amarillas. Cerrar el tejido en tensión elástica.
UNION DE LOS HOMBROS: Ver en parte técnica "cómo cerrar las costuras en la máquina".
TERMINACION DE LAS SISAS: Poner en la máquina las lazadas de orillo de una sisa completa formando 168m tejer en elástico 6p azules y 6p amarillas; cerrar el tejido en tensión elástica.
Terminar la otra sisa igual.
CONFECCION: Hilvanar las partes con el derecho hacia adentro y planchar a vapor. Coser los costadillos con puntada pequeña en tensión normal y dar el planchado final.

PARA TALLE 46

MATERIAL NECESARIO: 250 grs de lana con fibra blanca y un poco de azul.
MEDIDAS: Ver en la tabla de medidas de caballeros el talle 46.
GRADUACION: Elástico a 1 y jersey a 5.
ESCALA: La muestra nos da 32m y 40p en 10 cm.
PUNTOS A TRABAJAR: Elástico 1 y 1, jersey y bandas de torzadas según diagrama.
ESPALDA: Comenzar con 156m en elástico y en color blanco tejer 30p. Cambiar a jersey y hacer 130p.
SISA: Cerrar de ambos lados 7m para continuar menguando 1m cada 4p por 4v y completar 90p.
BAJADA DE HOMBRO: Susp de ambos lados 4v 7m cada 2p. Sacar con p de protección las 62m centrales correspondientes al escote.
Poner en trabajo las 28m susp de un hombro, hacer 1p y sacar con p de protección. Hacer el otro hombro igual.
DELANTERA: Comenzar con 156m en elástico y hacer 30p. Cambiar a jersey con bandas de torzadas, que se realizan en las 30m centrales, según diagrama. Tejer 120p.

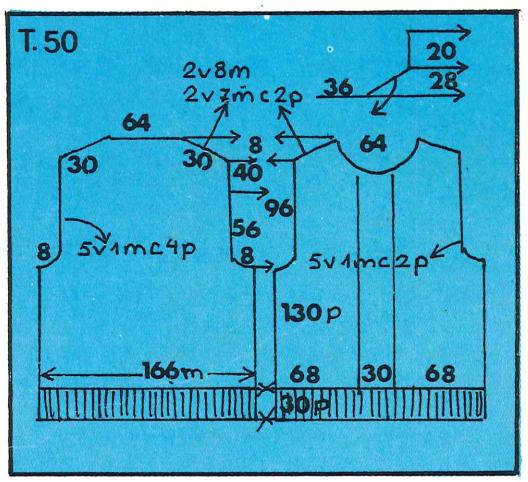

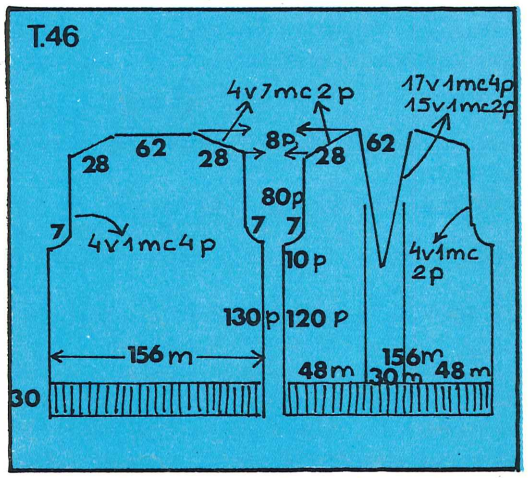

ESCOTE: Susp la mitad del tejido del lado opuesto al carro y tejer menguando 1m cada 2p por 15v y 1m cada 4p por 17v.
SISA: Al completar 10p sobre el comienzo del escote y del orillo extremo cerrar 7m para continuar menguando 1m cada 2p por 4v y completar 90.
BAJADA DE HOMBRO: Susp del orillo externo 4v 7m cada 2p.
Poner en trabajo las 28m susp del hombro, hacer 1p y sacar con p de protección. Poner en trabajo las m susp y completar esta parte igual a la anterior.
UNION DE LOS HOMBROS: Ver en parte técnica "cómo cerrar las costuras en la máquina".
TERMINACION DEL ESCOTE: Colocar en la máquina las lazadas de orillo de una mitad de escote delantero formando 80m, a continuación poner las 62m libres del escote de espalda y tejer en elástico 6p azules y 6p blancas menguando del orillo correspondiente al vértice 1m cada 2p. Cerrar el tejido en tensión elástica. Terminar la otra parte del escote igual pero realizando ensamble con la parte ya tejida.
TERMINACION DE LAS SISAS: Colocar en la máquina las lazadas de orillo de una sisas completa formando 150m y tejer en elástico 6p azules y 6p blancas. Cerrar el tejido en tensión elástica.
CONFECCION: Ver explicación al final.

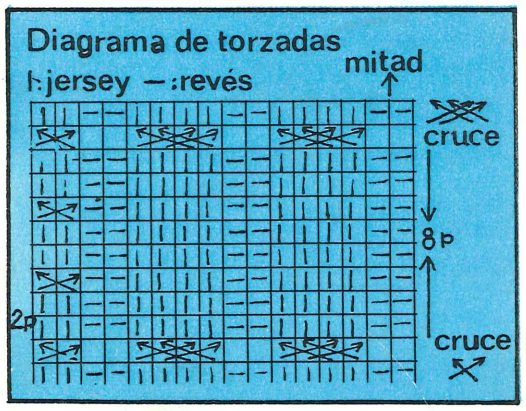

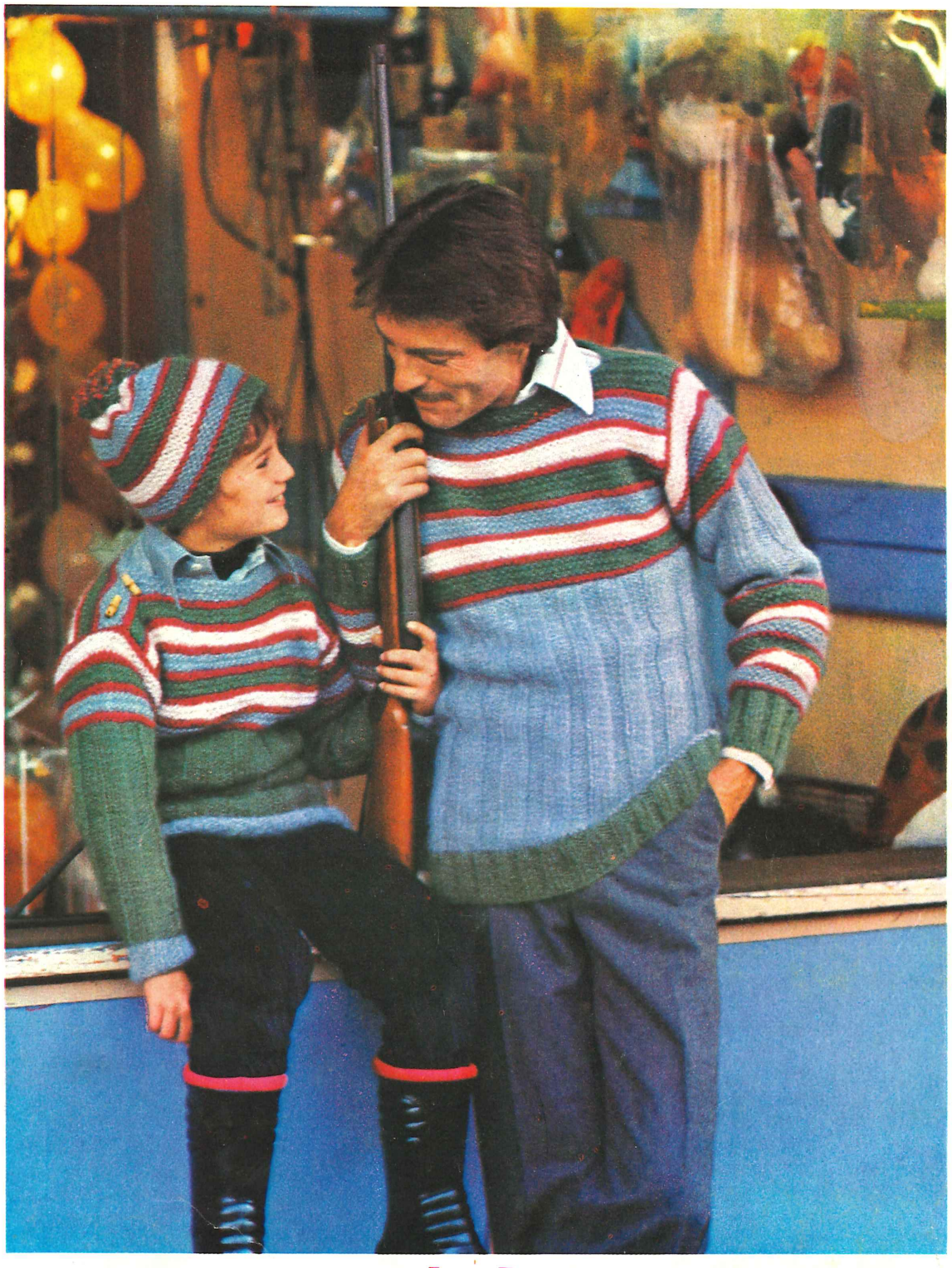

PARA TALLE 38: NIÑA

MATERIAL NECESARIO: 300 grs de lana gruesa en colores: petróleo, celeste, blanco y bordeaux y 4 botones en madera natural.
MEDIDAS: Ver en la tabla de medidas para el talle 38 de jovencitas.
GRADUACION: Elástico a 2 y canalé a 6.
ESCALA: Canalé (máquina): la muestra nos da 20m y 30p en 10 cm. Cordón (mano):la muestra nos da 15m y 22h en 10 cm.
PUNTOS A TRABAJAR: Elástico 2 y 2, canelón de 4m derecho a 4m revés y punto cordón o Santa Clara realizado a mano con agujas Nº 6 en bandas de 4h y 2h por color.
ESPALDA: Comenzar con 76m en elástico y en color celeste hacer 20p. Cambiar por el color petróleo y en →

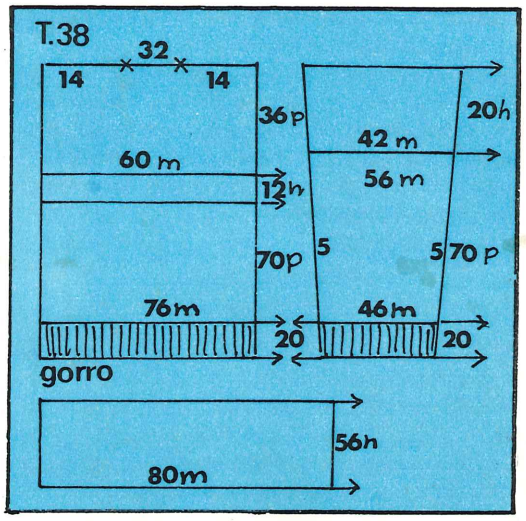

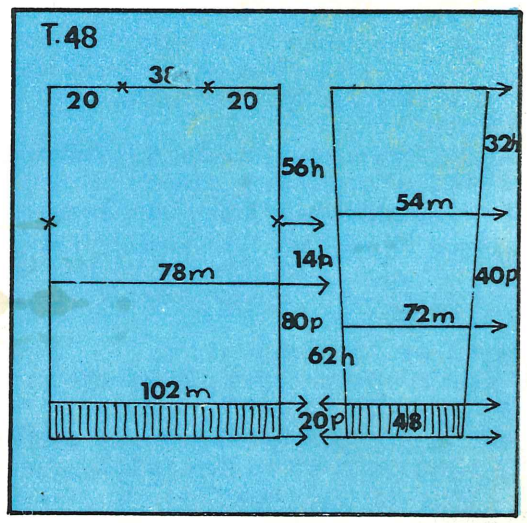

canalé tejer 70p.
Sacar con p de protección y colocar en las agujas reduciendo el tejido en escala de 1m cada 4m.
Con las 60m en trabajo tejer en cordón rayado según escala de: bordeaux, celeste, bordeaux, blanco, bordeaux, petróleo y repetir.
SISA: Al completar 12h en cordón marcar ambos orillos con hilado auxiliar y tejer 36h rectas.
Cerrar el tejido en tensión normal marcando de ambos lados con hilado auxiliar las 32m centrales correspondientes al escote.
DELANTERA: Realizar una parte igual a la espalda.
MANGAS: Colocar en las agujas las lazadas de orillo de una sisa completa formando 42m y tejer en cordón rayado según escala de: bordeaux, blanco, bordeaux, celeste, bordeaux. Sacar el tejido con h de protección.
Colocar el tejido en la máquina aumentando en escala de 1m cada 12m.
Con las 56m en trabajo, en canalé y en color petróleo tejer menguando de ambos lados 1m cada 10p por 5v y completar 70p. Cambiar a elástico y en color celeste tejer 20p. Cerrar el tejido en tensión elástica.
Hacer la otra manga igual.
GORRO: Comenzar con 80m en cordón rayado según escala de: petróleo, bordeaux, celeste, bordeaux, blanco, bordeaux, petróleo, bordeaux, celeste, bordeaux y repetir hasta completar 56h. Cerrar el tejido sobre las 6h petróleo y formar pompón con borde bordeaux.
CONFECCION: Ver explicación al final.

PARA TALLE 48
CABALLERO

MATERIAL NECESARIO: 550 grs de lana gruesa en colores: petróleo, celeste, bordeaux, blanco y un par de agujas Nº 6.
MEDIDAS: Ver en la tabla de medidas para caballeros el talle 48.
ESPALDA: Comenzar con 102m en elástico y en color petróleo hacer 20p. Cambiar por el color celeste y en canalé tejer 80p. Sacar con p de protección.
Colocar el tejido en las agujas reduciendo en escala de 2m juntas y 3m simples. Con las 78m en trabajo tejer en cordón rayado según escala de: bordeaux, petróleo, bordeaux, blanco, bordeaux, celeste y repetir.
SISA: Al completar 14h en punto cordón marcar ambos orillos con hilado auxiliar y tejer 56h rectas.
Cerrar el tejido marcando ambos orillos de las 38m centrales correspondientes al escote.
DELANTERA: Realizar una parte igual a la espalda.
MANGAS: Colocar en las agujas las lazadas de orillo de una sisa completa formando 54m y tejer en cordón rayado según escala de: bordeaux, blanco, bordeaux, celeste, bordeaux, petróleo y bordeaux. Sacar el tejido con h de protección.
Colocar el tejido en la máquina aumentando en escala de 1m cada 3m. Con las 72m en trabajo tejer en canalé y en color celeste tejer 40p. Sacar el tejido con p de protección.
Colocar el tejido en la máquina reduciendo en escala de 1m cada 2m. Con las 48m en trabajo tejer en cordón rayado según escala de: bordeaux, petróleo, bordeaux, blanco, bordeaux, celeste, y repetir, hasta completar 62h. Sacar con p de protección y colocar en la máquina; tejer en elástico y en color petróleo 20p y cerrar en tensión elástica.
Hacer la otra manga igual.
CONFECCION: Hilvanar las partes con el derecho hacia adentro y planchar a vapor.
Coser los costadillos y bajo de manga con pequeña puntada en tensión normal. Coser los hombros con puntada escondida y dar el planchado final.

PARA TALLE 8

MATERIAL NECESARIO: 120 grs de lana azul, 100 grs en rojo y 20 grs en blanco.
MEDIDAS: Ver en la tabla de medidas de niños el talle 8.
ESPALDA: Comenzar con 100m en elástico rayado de 3p por color: rojo, blanco y rojo.
Cambiar a canalé azul y tejer 100p.
SISA: Cerrar de ambos lados 5m para continuar menguando 3v 1m cada 4p y completar 50p.
BAJADA DE HOMBRO: Susp de ambos lados 1v, 7m y 2v 8m cada 2p las 38m centrales del escote. Colocar en trabajo las 23m susp de un hombro, hacer 1p y sacar con p de protección; hacer el otro hombro igual.
DELANTERA: Hacer una parte igual a la espalda hasta completar 90p sobre el elástico.
ESCOTE: Cerrar las 8m centrales y susp las m del lado opuesto al carro; tejer menguando del orillo interno 1m cada 4p por 15v.
SISA: Al completar 10p sobre la línea del escote y del orillo contrario, cerrar 5m para continuar menguando 1m cada 2p por 3v y completar 50p.
BAJADA DE HOMBRO: Susp del orillo externo 1v 7m y 2v 8m cada 2p. Poner en trabajo las 23m susp del hombro, hacer 1p y sacar con p de protección.
Poner en trabajo las m susp y completar esta parte igual a la anterior.
TERMINACION DEL ESCOTE: Comenzar con 116m en elástico rayado de 3p por color; rojo, blanco y rojo; al completar las 12p sacar con p de protección.
UNION DE LOS HOMBROS: Ver en parte técnica "cómo cerrar las costuras en la máquina".
MANGAS: Comenzar con 60m en elástico y en rojo, hacer 20p. Cambiar a canalé y tejer aumentando de ambos lados 1m cada 8p por 8v y 14p rectas.
CABEZA DE MANGA: Susp de ambos lados 5m para continuar susp de ambos lados 7v 1m y 8v 2m cada 2p.
Colocar en trabajo las m susp del lado opuesto al carro, hacer 1p, poner en trabajo las m susp restantes, tejer 1p y sacar con p de protección.
Hacer la otra manga igual.
COLOCACION DE LAS MANGAS: Utilizar la misma técnica que en la unión de los hombros.
CONFECCION: Hilvanar las partes con el derecho hacia adentro y planchar a vapor. Coser los costadillos y bajos de manga con pequeña puntada en tensión normal. Aplicar la terminación del escote con puntada atrás tomando m por m y realizando doblez en el vértice como indica el modelo.
Dar el planchado final.

PARA TALLE 46
SEÑORA

MATERIAL NECESARIO: 180 grs de lana blanca, 150 grs en rojo y 30 grs en azul.
MEDIDAS: Ver en la tabla de medidas de señoras el talle 46.
ESPALDA: Comenzar con 128m en elástico rayado de 4p por color; rojo, azul, blanco, azul, rojo.
Cambiar a canalé y en color blanco, hacer 120p.
SISA: Cerrar de ambos lados 8m para continuar menguando 1m cada 4p por 6v y completar 68p.
BAJADA DE HOMBRO: Susp de ambos lados 1m, 7m y 2v 8m cada 2p. Cerrar las 54m del escote y colocar en trabajo las 23m susp de un hombro, hacer 1p y sacar con p de protección. Hacer el otro hombro igual.
DELANTERA: Hacer una parte igual a la espalda hasta completar 100p sobre el elástico.

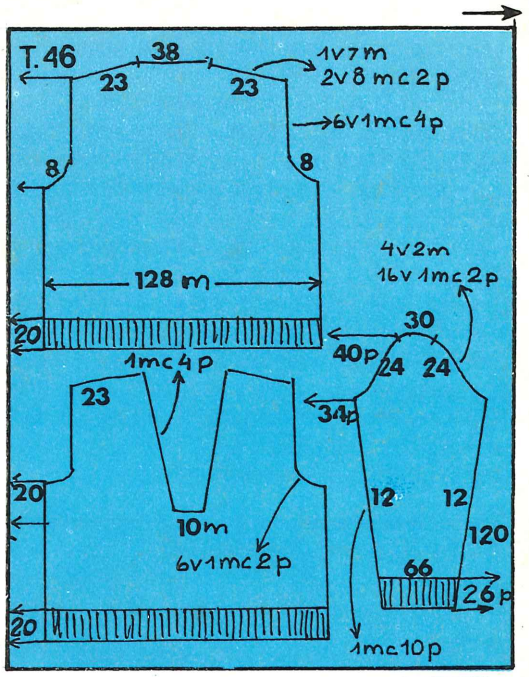

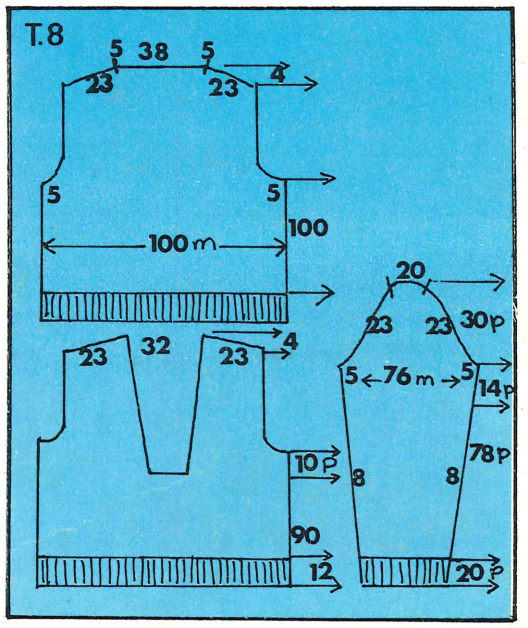

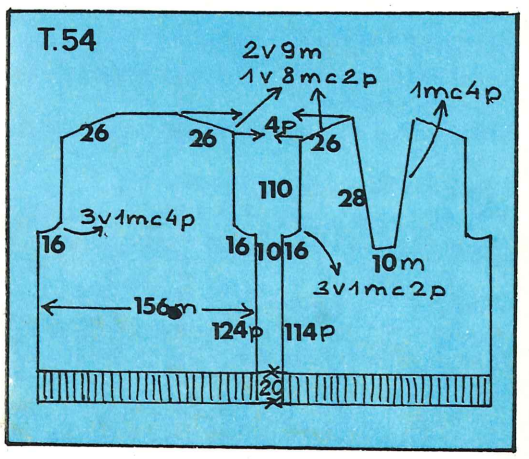

ESCOTE: Cerrar las 10m centrales y susp las m alejadas del carro. Tejer menguando del orillo interno 1m cada 4p por 24v.
SISA: Al completar 20p sobre la línea del escote y del orillo contrario cerrar 8m para continuar menguando 1m cada 2p por 6v y completar 68p.
BAJADA DE HOMBRO: Susp del orillo externo 1v 7m y 2v 8m cada 2p. Poner en trabajo las 23m susp del hombro, hacer 1p y sacar con p de protección.
Colocar en trabajo las m susp y completar esta parte igual que la anterior.
UNION DE LOS HOMBROS: Ver en parte técnica "cómo cerrar las costuras en la máquina".
TERMINACION DEL ESCOTE: Comenzar con 170m en elástico rayado,igual que el de comienzo, y hacer 20p; sacar con p de protección.
MANGAS: Comenzar con 66m en elástico y en color rojo tejer 26p. Cambiar a canalé y tejer aumentando 1m cada 10p por 12v de ambos lados y 34p rectas.
CABEZA DE MANGA: Susp de ambos lados 1v 6m, 16v 1m y 4v 2m cada 2p. Colocar en trabajo las m susp del lado contrario al carro, hacer 1p, poner en trabajo las m susp restantes, tejer 1p y sacar con p de protección. Hacer la otra manga igual.
COLOCACION DE LAS MANGAS: Utilizar la misma tecnica que en la unión de los hombros.
CONFECCION: Ver explicación al final del 3er. modelo.

PARA TALLE 54
CABALLERO

MATERIAL NECESARIO: 280 grs de lana blanca, 30 en azul y 30 en rojo.
MEDIDAS: Ver en la tabla de medidas para caballeros el talle 54.
GRADUACION: Elástico a 2 y canalé a 5.
ESCALA: La muestra nos da 28m y 38p en 10 cm.
PUNTOS A TRABAJAR: Elástico 1 y 1 y canalé 4 y 1 según diagrama. (*)
ESPALDA: Comenzar con 156m en elástico rayado de 4p por color; azul, rojo, blanco, rojo y azul. Al completar 20p cambiar a canalé y en color blanco tejer 124p.
SISA: Cerrar de ambos lados 16m para continuar menguando de ambos lados 3v 1m cada 4p y completar 110p.
BAJADA DE HOMBRO: Susp de ambos lados 1v 8m y 2v 9m cada 2p. Cerrar las 66m del escote y poner en trabajo las 26m susp de un hombro, hacer 1p y sacar con p de protección. Hacer el otro hombro igual.
DELANTERA: Hacer una parte igual a la espalda hasta completar 114p sobre el elástico.
ESCOTE: Cerrar las 10m centrales y susp las m alejadas del carro para continuar tejiendo; menguando del orillo interno 1m cada 4p por 28v y 12p rectas.
SISA: Al completar 10p sobre la línea del escote y del orillo contrario, cerrar 16m para continuar menguando 1m cada 2p por 3v y completar 110p.

Diagrama de canale

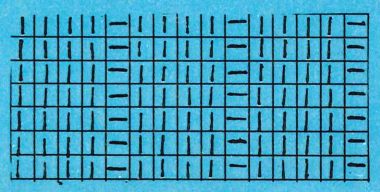

Símbolos: I: derecho
—: revés

BAJADA DE HOMBRO: Susp del orillo externo 1v 8m y 2v 9m cada 2p. Poner en trabajo las 26m susp de hombro, hacer 1p y sacar con p de protección. Colocar en trabajo las m susp y completar esta parte igual a la anterior.
UNION DE LOS HOMBROS: Ver en parte técnica "cómo cerrar las costuras en la máquina".
TERMINACION DEL ESCOTE: Comenzar con 190m en elástico rayado de 2p por color; azul, rojo, blanco, rojo y azul, al completar 10p sacar con p de protección.
TERMINACION DE LAS SISAS: Comenzar con 190m en elástico rayado de 5p azules y 5p rojas y sacar con p de protección.
Hacer la otra tirilla igual.
CONFECCION: Ver explicación al final del 3er. modelo.
(*) En máquinas de 1 placa el elástico puede hacerse a mano o remallado y el canalé: 4 jersey y 1 aguja vacía.

PARA 3 A 6 MESES

MATERIAL NECESARIO: 200 grs de lana con mezcla de fibra de grosor mediano blanco, 50 grs azul claro y verde y 6 botoncitos.
MEDIDAS: Ver en la tabla de medidas de bebé para 3 a 6 meses.
GRADUACION: Jersey a 6.
ESCALA: La muestra nos da 25m y 36p en 10 cm.
PUNTOS A TRABAJAR: Jersey, jersey con jacquard, canelón de 3m derecho y 2m revés y las terminaciones en Santa Clara o cordón que se logra tejiendo siempre jersey sin contrariar y a mano.

BATITA ESPALDA: Comenzar con 56m y en punto cordón tejer 8p. Colocar en la máquina y en jersey tejer 56p.
SISA: Cerrar de ambos lados 6m.
ABERTURA DE ESPALDA: Al mismo tiempo que formamos la sisa cerrar las 8m centrales y susp las m alejadas del carro.
Tejer 36p. Sacar con p de protección las 8m del hombro. Hacer lo mismo con las m del escote.
Colocar en trabajo las m susp y completar esta parte igual que la anterior.
DELANTERA: Hacer una parte igual a la espalda hasta la línea de la sisa.
SISA: Cerrar de ambos lados 6m y tejer en jersey con jacquard.
ESCOTE: Al completar 28p susp las 22m centrales y las m alejadas del carro para continuar susp 1m cada 2p por 4v. Sacar con p de protección las 8m del hombro.

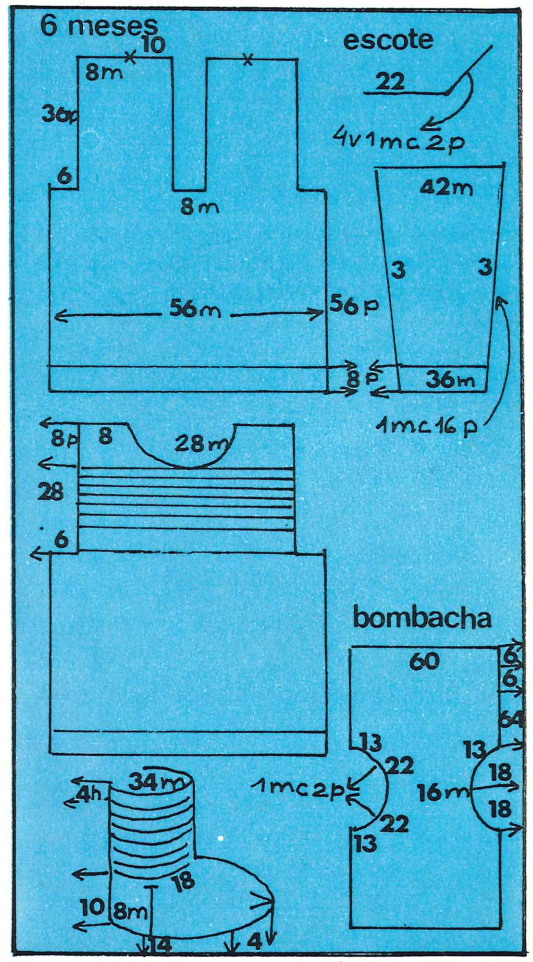

Diagrama de jacquard

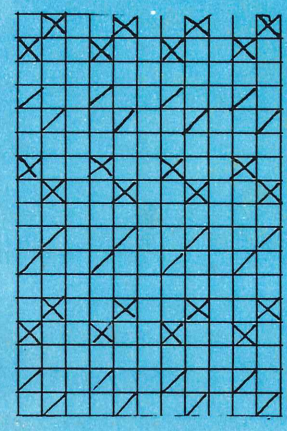

Símbolos:
/ :celeste
X :verde
□ :blanco

Colocar en trabajo las 12m susp del orillo opuesto y completar esta parte igual a la anterior.
Colocar en trabajo las m susp del escote, hacer 1p y sacar con p de protección.
TERMINACION DE LA CARTERA: Colocar en las agujas las lazadas de un orillo de la cartera y tejer 8p en cordón. Hacer el otro orillo igual. En el orillo derecho formar o bordar 6 ojales.
TERMINACION DEL ESCOTE: Colocar en la agujas las m libres del escote más las 4 lazadas de orillo de ambas terminaciones de la cartera. Con las 64m tejer en cordón 8h y cerrar el tejido.
UNION DE LOS HOMBROS: Ver en parte técnica ''cómo cerrar las costuras en la máquina''.
MANGAS: Comenzar con 36m en cordón y hacer 8p. Colocar en la máquina y tejer en jersey aumentando de ambos lados 1m cada 16p por 3v y completar 56p. Sacar con p de protección. Hacer la otra manga igual.
COLOCACION DE LAS MANGAS: Utilizar la misma técnica que en la unión de los hombros.
BOMBACHA: Comenzar con 60m en jersey y hacer un dobladillo de 6p. Cambiar a canalé y tejer 64p.
CAVADO DE PIERNAS: Susp de ambos lados 1v 13m y 9v 1m cada 2p. Sacar con p de protección las m susp.
Enhebrar y tejer con hilado auxiliar 4 ó 5p con las 22m de ambos orillos y susp.
Tejer incorporando de ambos lados 1m cada 2p por 9v y 1v 13m. Tejer 64p y hacer un dobladillo de 6p. Sacar con p de protección.
TERMINACION DE LAS PIERNAS: Colocar en la máquina las m libres de una pierna y tejer en elástico 8p en verde y azul. Terminar la otra pierna igual.
MEDIAS: Comenzar con 34m y hacer 4h en cordón. Colocar en la máquina y tejer en jacquard 36p.
TALON: Susp todas las m menos las primeras 8m y tejer en jersey 10p. Sacar con p de protección. Hacer orillo contrario igual. Colocar en trabajo las 18m centrales y formar a ambos lados 5m más con las lazadas de orillo de las p rectas, tejer 14p.
PUNTERA: Menguar en 4 puntos distintos de a 2m cada 2p. Tomar las m restantes en 1m y cerrar.
Hacer la otra media igual.
CONFECCION: Hilvanar las partes con el derecho hacia adentro y planchar a vapor.
Coser los costadillos y bajos de manga con pequeña puntada en tensión normal.
Volcar hacia adentro el dobladillo de la bombacha y coserlo con puntada atrás tomando m con m y pasar un elástico con la medida justa de la cintura.
Colocar los botones a la batita y coser el talón de la media realizando empalme de mv. Ver en parte técnica ''cómo realizar empalme de m''. Dar el planchado final.

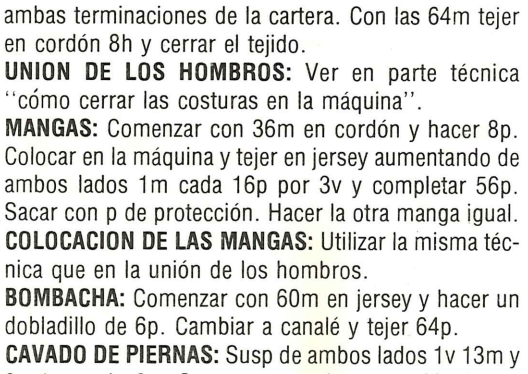

PARA 2 AÑOS

MATERIAL NECESARIO: 250 grs de lana gruesa con mezcla de fibra en turquesa, azul y coral; 2 botones grandes azules y 5 chicos turquesa.
MEDIDAS: Ver en la tabla de medidas de niños el talle 2.

GRADUACION: 6.
ESCALA: La muestra nos da 25m y 30p en 10 cm.
PUNTOS A TRABAJAR: Jersey o cordón o Santa Clara a mano.
PULOVER: ESPALDA: Comenzar con 76m en cordón y hacer 6 hileras. Colocar en la máquina y en jersey tejer 60p.
SISA: Cerrar de ambos lados 8m.
ABERTURA DE ESPALDA: Cerrar las 6m centrales y susp las m alejadas del carro. Tejer 48p rectas. Sacar las 14m del hombro con p de protección. Hacer lo mismo con las 13m de la mitad del escote. Colocar en trabajo las m susp y hacer otra parte igual.
DELANTERA: Tejer una parte igual a la espalda hasta la línea de la sisa, después de formar la sisa hacer 36p rectas.
ESCOTE: Susp las 22m centrales y las m alejadas del carro para continuar susp del orillo interno 1m cada 2p por 5v y 2p rectas. Sacar con p de protección las 14m del hombro.
Colocar en trabajo las 19m susp del orillo contrario y completar esta parte igual a la anterior.
Colocar en trabajo las 32m del escote y formar 1m más a ambos lados con la lazada de orillo de las p rectas, hacer 1p y sacar con p de protección.
UNION DE LOS HOMBROS: Ver en parte técnica ''cómo cerrar las costuras en la máquina''.
MANGAS: Comenzar con 46m y en cordón y en coral hacer 8 hileras. Colocar en la máquina y tejer en jersey aumentando de ambos lados 1m cada 10p por 4v y 30p rectas. Sacar con p de protección.
Hacer la otra manga igual.

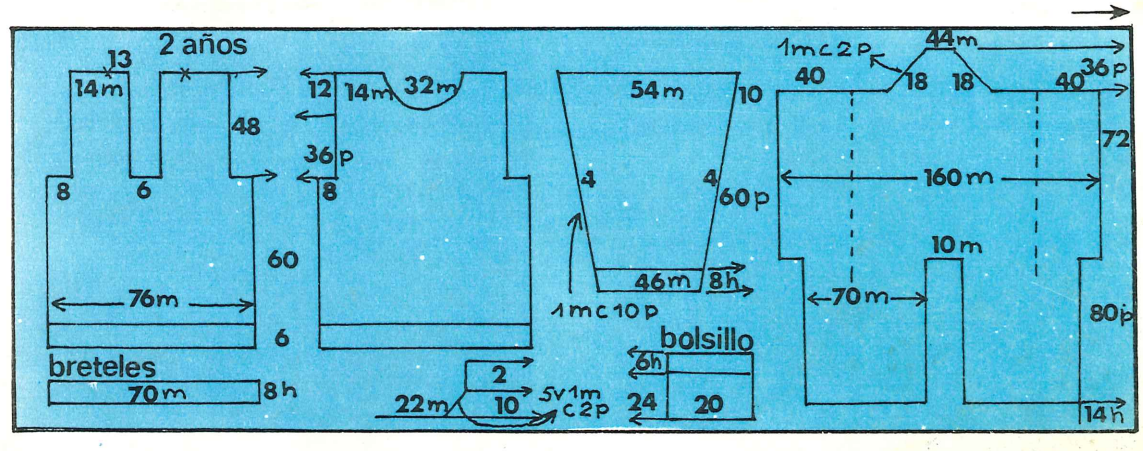

COLOCACION DE LAS MANGAS: Utilizar la misma técnica que en la unión de los hombros.
TERMINACION DEL ESCOTE: Colocar en la aguja las m libres del escote completo y tejer 6 hileras en coral. Cerrar el tejido.
TERMINACION DE LA CARTERA: Colocar en la aguja las lazadas de un orillo de la cartera y tejer en cordón 6h en color coral. Cerrar el tejido. Terminar el otro orillo igual. En la terminación de la mitad derecha bordar 5 ojales.
ENTERITO: Pierna: Comenzar con 70m en cordón y hacer 14h. Colocar en la máquina y tejer 80p en jersey; susp el tejido. Dejando libres 10m hacer una parte igual.
Colocar en trabajo todas las m, enhebrar las 10 agujas centrales y aumentar 5m a ambos lados. Tejer 72p rectas.
Susp 40m de ambos lados para continuar susp 1m cada 2p de ambos lados por 18v. Colocar en trabajo todas las m, hacer 1p y sacar con p de protección.
TERMINACION DEL ESCOTE: Colocar en la aguja las 160m libres del escote y tejer en cordón y en color azul 6h y cerrar el tejido.
BRETELES: Tejer 2 tiras de 70m y 8h en cordón y en color azul.
BOLSILLO: Comenzar con 20m y tejer en cordón y en color azul 6h. Colocar en la máquina y en jersey y en coral tejer 24p. Cerrar el tejido.
CONFECCION: Hilvanar las partes con el derecho hacia adentro y planchar a vapor.
Coser los costadillos y bajos de manga con pequeña puntada en tensión normal.
Colocar los breteles al enterito y aplicar el bolsillo con puntada escondida. Colocar los botones al pulóver y al enterito y dar el planchado final.

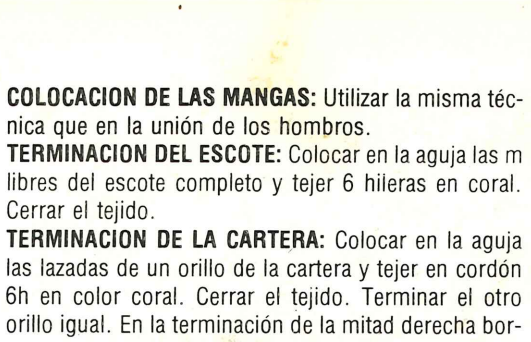

PARA 9 MESES

MATERIAL NECESARIO: 110 grs de lana con mezcla de fibra sintética de grosor mediano y colores rosa y celeste y 6 botones.
MEDIDAS: Ver en la tabla de bebés para 9 meses.
GRADUACION: Elástico a 1 y jersey a 5.
ESCALA: La muestra nos da 30m y 40p en 10cm.
PUNTOS A TRABAJAR: Elástico 1 y 1 y jersey.
ESPALDA: Comenzar con 70m en elástico y en color rosa tejer 12p. Cambiar a jersey y en color celeste hacer 76p.
SISA: Cerrar de ambos lados 5m para continuar menguando 1m cada 2p por 20v. Sacar con p de protección las 28m del escote de espalda.
DELANTERA: Se teje en dos partes iguales.
Comenzar con 36m en elástico y en color rosa hacer 12p. Susp las 10m de ambos orillos y con las 16m centrales tejer 24p. Cerrar el tejido en tensión elástica.
Colocar en trabajo las 10m susp de ambos orillos y retomar las 16m centrales en la p correspondiente; nuevamente con 36m tejer en celeste 76p.
SISA: Cerrar del orillo izquierdo 5m para continuar menguando 1m cada 2p por 18v.

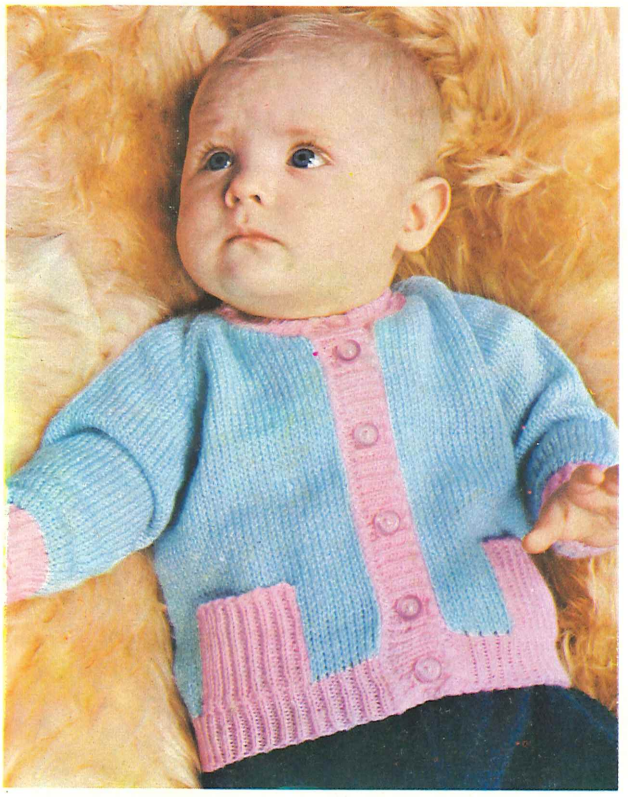

ESCOTE: Al completar 24p sobre la línea de la sisa y del orillo contrario, susp las primeras 7m para continuar susp 1m cada 2p por 6v.
Colocar en trabajo las 12m del escote, hacer 1p y sacar con p de protección.
Hacer la otra mitad delantera igual pero invirtiendo la ubicación del escote y sisa.
MANGAS: Comenzar con 54m en elástico y en color rosa hacer 12p. Cambiar a jersey y en color celeste tejer aumentando de ambos lados 1m cada 20p por 3v y 16p rectas.
SISA: Cerrar de ambos lados 5m para continuar menguando 1m cada 2p por 18v.
BAJADA DE LA CABEZA DE MANGA: Susp del orillo izquierdo 3v 4m cada 2p.
Colocar en trabajo las 12m susp,hacer 1p y sacar con p de protección.
Hacer la otra manga igual pero invirtiendo la bajada de

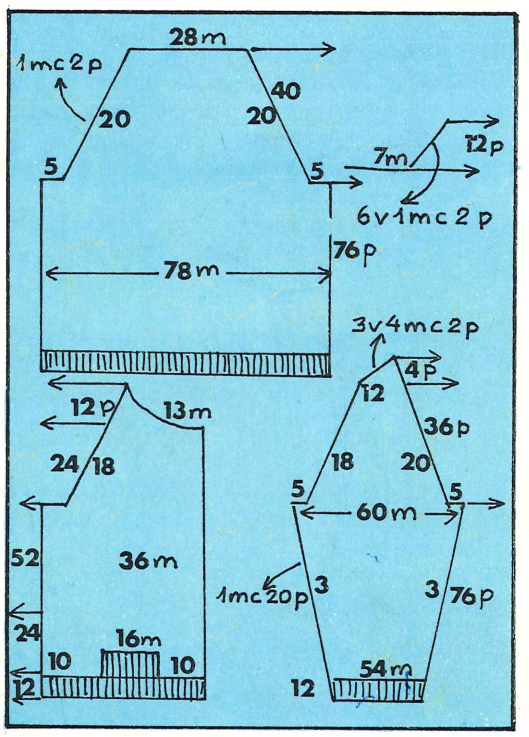

la cabeza de manga.
TIRILLAS DE CRUCE: Colocar en la máquina las lazadas de orillo del cruce de una delantera formando 75m y en elástico y en color rosa tejer 8p y cerrar el tejido. Hacer el otro cruce igual. En el cruce izquierdo bordar 6 ojales o hacerlos en la máquina.
TERMINACION DEL ESCOTE: Colocar en la máquina las m libres,17m del escote de una mitad delantera, siendo 4m de éstas formadas por las lazadas de orillo de la terminación del cruce, 12m de una cabeza de manga, cuidando que la bajada de ésta dé hacia la delantera; las 28m del escote de espalda, las 12m de la otra cabeza de manga y finalmente las 17m de la otra mitad de escote delantero. Con 86m en trabajo tejer 8p en elástico en color rosa y cerrar el tejido en tensión elástica.
CONFECCION: Hilvanar con el derecho hacia adentro y planchar a vapor. Coser los costadillos y bajos de manga con pequeña puntada en tensión normal. Coser con puntada escondida los orillos del bolsillo y colocar los botones.
Dar el planchado final.

PARA TALLE 40 (12 AÑOS)

MATERIAL NECESARIO: 300 grs de lana azul Francia, 50 grs en rojo y 50 grs en amarillo.
MEDIDAS: Ver en la tabla de medidas talle 40.
GRADUACION: Elástico a 2 y jersey a 5.
ESCALA: La muestra nos da 30m y 42p en 10 cm.
PUNTOS A TRABAJAR: Elástico 2 y 2 y jersey.
ESPALDA: Comenzar con 126m en elástico y en azul; tejer 30p. Cambiar a jersey y hacer 122p.
SISA: Susp 4m de ambos lados para continuar susp 1m cada 2p por 38v. Sacar las 42m del escote de espalda con p de protección.
Colocar en trabajo las 42m susp de una sisa y tejer en jersey rojo 2p. Sacar con p de protección. Hacer la otra sisa igual.
DELANTERA: Hacer una parte igual a la espalda hasta completar 48p sobre la línea de la sisa.
ESCOTE: Susp las 30m centrales y las m alejadas del carro; para continuar suspendiendo 1m cada 2p del orillo interno por 10v.
Completar la otra mitad del escote igual.
Colocar en trabajo las 42m susp del escote delantero, hacer 1p y sacar con p de protección.
Completar las sisas delanteras igual que se realizó en la espalda.
MANGAS: Comenzar con 90m y en elástico hacer 30p. Cambiar a jersey y tejer 130p. Cambiar a jersey con jacquard según diagrama y finalmente 8p en jersey liso.
SISA: Susp de ambos lados 4m para continuar susp 1m cada 2p por 34v del orillo izquierdo.
CABEZA DE MANGA: Susp del orillo izquierdo 2v 3m y 2v 2m cada 2p. Colocar en trabajo las 10m de la cabeza de manga, hacer 1p y sacar con p. de protección.

Terminar las sisas igual que se hizo en el cuerpo.
Hacer la otra manga igual pero cambiando la ubicación de la bajada de la cabeza del raglan.

TERMINACION DEL ESCOTE: Colocar en la máquina las 10m de una cabeza de manga, las 50m del escote delantero, las 10m de la otra cabeza de manga (cuidando que las bajadas de las cabezas de manga den hacia la delantera) y por último las 42m del escote de espalda.

Con las 126m en trabajo tejer en elástico y en color rojo 16p y cerrar el tejido.

UNION DE LAS SISAS: Ver en la parte técnica "cómo cerrar las costuras en la máquina".

CONFECCION: Hilvanar las partes con el derecho hacia adentro y planchar a vapor. Coser los costadillos y bajos de manga con pequeña puntada en tensión normal y dar el planchado final.

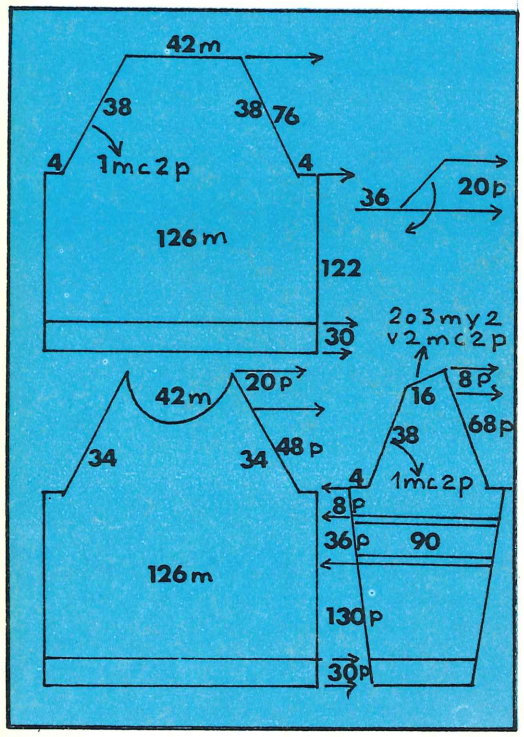

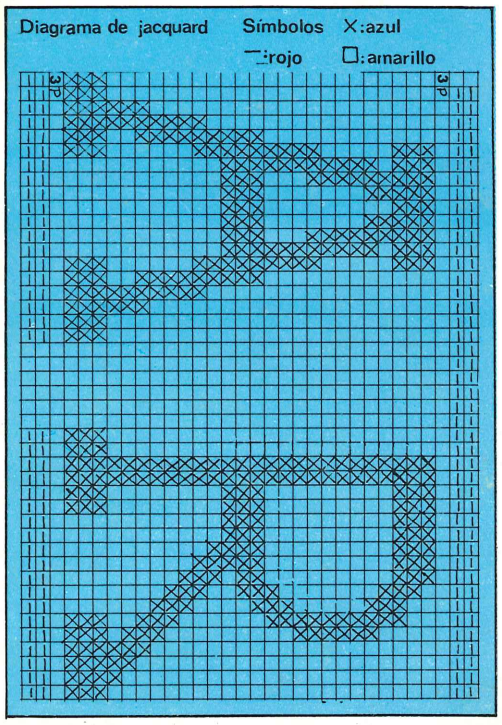

FRESCO CONJUNTO ESTIVAL

PARA TALLE 44

MATERIAL NECESARIO: Solera: 200 grs de hilo peruano en colores turquesa, rosa amarillo y celeste. Cardigan: 400 grs de hilo peruano en los mismos tonos.
MEDIDAS: Ver en la tabla de medidas de señoras el talle 44.
GRADUACION: Elástico a 1 y jersey a 6.
ESCALA: La muestra nos da 27m y 38p en 10 cm.
PUNTOS A TRABAJAR: Elástico 2 y 2 y jersey.
SOLERA: CUERPO: Comenzar con 114m y en elástico y en color turquesa tejer 20p. Cambiar a jersey rayado de 2p por color y hacer 100p. Cambiar nuevamente a elástico y en color turquesa tejer 12p. Cerrar el tejido en tensión elástica.
Hacer la otra parte igual.
BRETELES: Comenzar con 90m en elástico turquesa y tejer 12p. Cerrar el tejido en tensión elástica.
Hacer el otro bretel igual.
CARDIGAN: ESPALDA: Comenzar con 54m y con hilado auxiliar tejer 4 ó 5p. Cambiar a jersey rayado y hacer 70p.
CUERPO: Aumentar del orillo izquierdo 100m y hacer 50p.
ESCOTE: Marcar el orillo derecho con hilado auxiliar y tejer 30p rectas.
Hemos hecho la mitad de espalda; completarla, repitiendo las acciones invertidas.
DELANTERA: Comenzar con 54m y en hilado auxiliar tejer 4 ó 5p. Cambiar a jersey rayado y tejer 70p realizando ensamble con la espalda.
CUERPO: Aumentar del orillo derecho 100m y tejer 50p.
ESCOTE: Susp del orillo izquierdo 9v 4m y 6v 3m cada 2p. Poner en trabajo todas las m, hacer 1p y sacar con p de protección.
Hacer la otra mitad delantera igual.
TERMINACION DEL CUELLO Y CRUCE: Colocar en la máquina las 154m libres del cuello y cruce de una mitad delantera y formar a continuación 30m con las lazadas de orillo del escote de espalda.
Con las 184m tejer en elástico y en color turquesa 12p. Cerrar el tejido en tensión elástica.
Terminar el cruce y escote de la otra mitad delantera igual pero ensamblando con la parte ya tejida.
TERMINACION DE LAS MANGAS: Colocar en la máquina las 108m libres de una manga completa y tejer en elástico y en color turquesa 12p. Cerrar el tejido en tensión elástica.
Terminar la otra manga igual.
TERMINACION DE LA CINTURA: Colocar en la máquina las lazadas de orillo de la cintura completa formando 118m y tejer en elástico y en color turquesa 12p. Cerrar el tejido en tensión elástica.
CONFECCION: Hilvanar las partes con el derecho hacia adentro y planchar a vapor.

Solera: Coser los costadillos con pequeña puntada en tensión normal y aplicar los breteles con puntada escondida.

Cardigan: Coser los costadillos y bajos de manga igual que los de la solera.
Dar el planchado final.

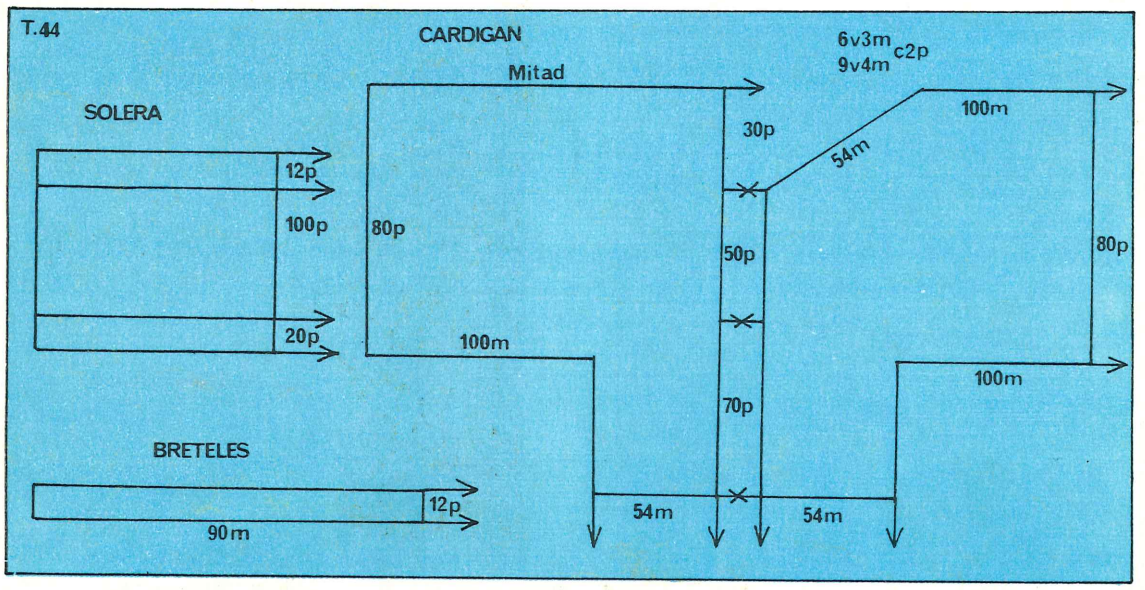

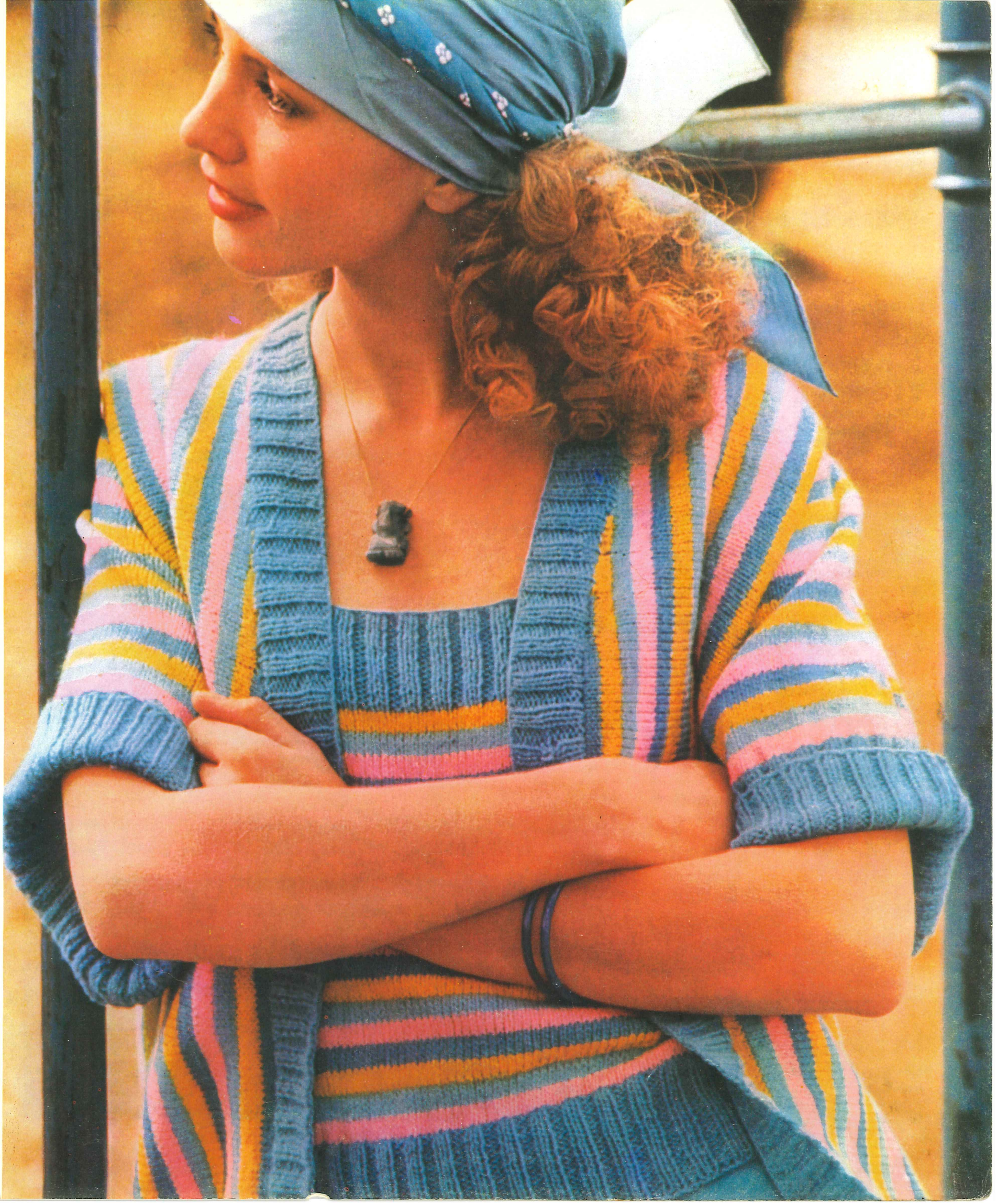

PULOVER EN LANA BOUCLE MATIZADA

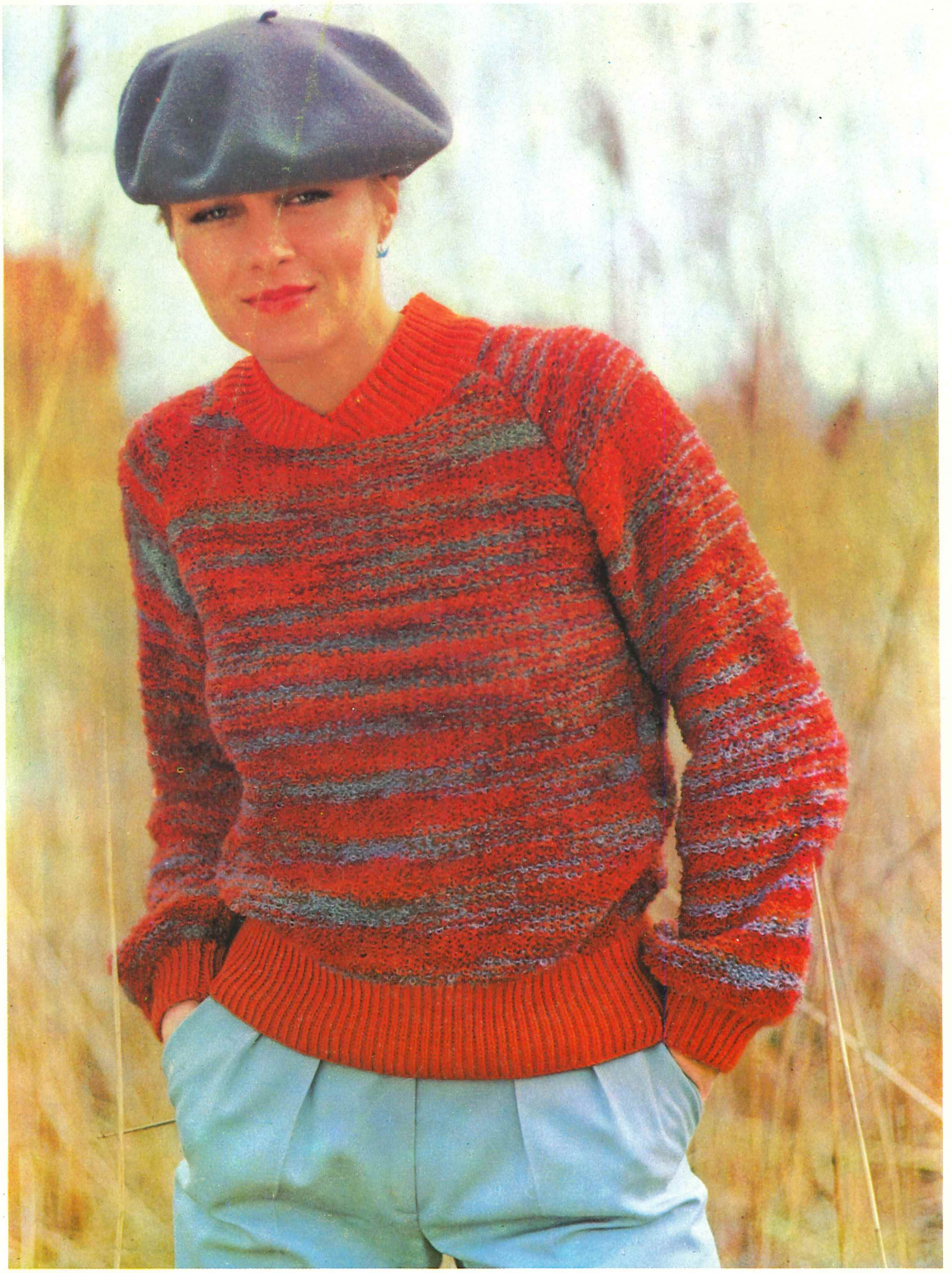

PARA TALLE 44
SEÑORA

MATERIAL NECESARIO: 300 grs de lana bouclé matizada en lacre y gris y 100 grs de lana lacre.
MEDIDAS: Ver en la tabla de medidas de señoras el talle 44.
GRADUACION: Elástico a 2 y jersey a 6.
ESCALA: La muestra nos da 30m y 40p en 10 cm.
PUNTOS A TRABAJAR: Elástico 1 y 1 y revés de jersey.
ESPALDA: Comenzar con 132m en elástico y hacer en color lacre 40p. Cambiar por la lana matizada y en revés de jersey y tejer 120p.

SISA: Cerrar de ambos lados 6m para continuar menguando 1m cada 2p por 36v. Cerrar las 52m del escote de espalda.
DELANTERA: Hacer una parte igual a la espalda hasta completar 40p sobre la línea de la sisa.

ESCOTE: Susp. las 22m centrales y las m alejadas del carro para continuar susp. 1m cada 2p por 10v y 4p rectas.
Poner en trabajo las m susp. anteriormente y completar esta parte igual que la anterior.
Colocar en trabajo las m susp del escote y formar a ambos lados 2m más con las lazadas de orillo de las p rectas, hacer 1p y cerrar el tejido.

MANGAS: Comenzar con 76m y tejer en elástico y en color lacre 30p. Sacar el tejido con p de protección y colocarlo nuevamente aumentando en escala de 1m cada 6m.
Tenemos en trabajo 90m, tejer en revés de jersey y en lana matizada 160p.

SISA: Cerrar de ambos lados 6m para continuar menguando 1m cada 2p por 32v.

BAJADA DE LA CABEZA DE MANGA: Susp. del orillo izquierdo 2v, 3m y 2v 2m cada 2p. Poner en trabajo las 10m, hacer 1p y cerrar el tejido en tensión normal.
Hacer la otra manga igual, pero invirtiendo la bajada de la cabeza de manga.

TERMINACION DEL ESCOTE: Comenzar con 120m en elástico y en color lacre y hacer 20p menguado de ambos lados 1m cada 20p por 20v. Cerrar el tejido en tensión elástica.
COLOCACION DE LAS MANGAS: Ver en parte técnica "cómo coser las costuras en la máquina".

CONFECCION: Hilvanar las partes con el derecho hacia afuera y planchar con vapor.
Coser los costadillos y bajos de mangas con pequeña puntada en tensión normal. Aplicar el cuello cruzando y encimando en la mitad del escote delantero.
Dar el planchado final.

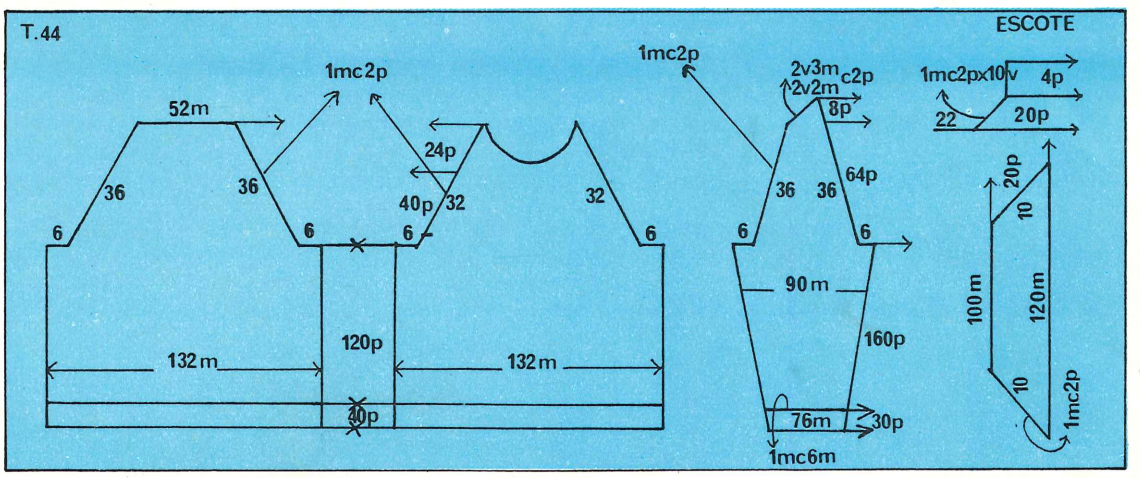

SAQUITO Y GORRO EN PUNTO FANTASIA

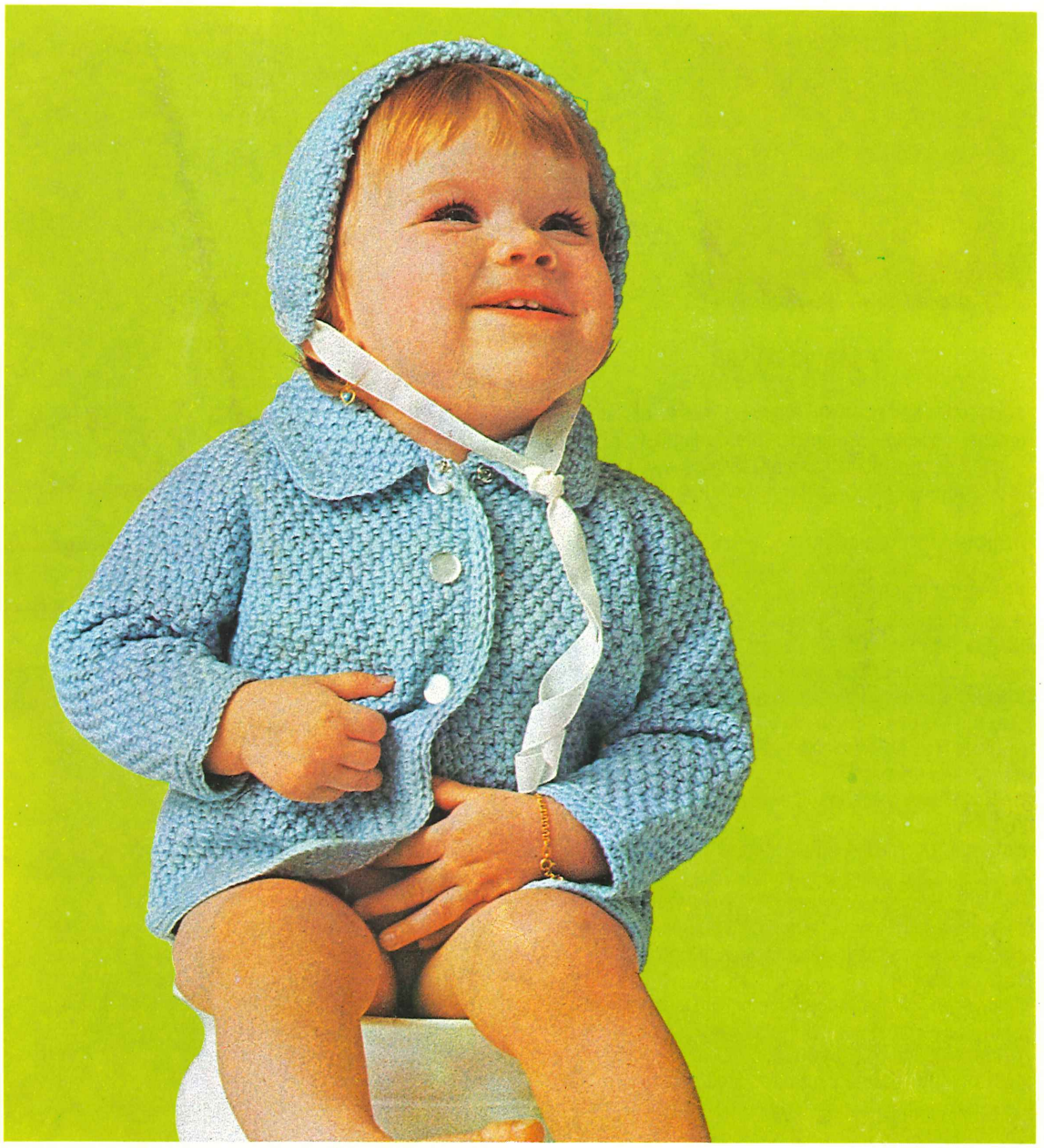

PARA TALLE 5
BEBE

MATERIAL NECESARIO: 300 grs de cashmilón celeste, 3 botones pastilla y 60 cm de cinta de raso celeste.
MEDIDAS: Ver en la tabla de medidas de bebés el talle 5.
GRADUACION: Elástico a 2 y fantasía a 6.
ESCALA: La muestra nos da 30m y 50p en 10 cm.
PUNTOS A TRABAJAR: Elástico 1 y 1 y fantasía según diagrama y punto bajo crochet.
SACO:CUERPO: Comenzar con 180m en fantasía y hacer 150p.
SISA: Susp. todas las m. menos las primeras 45m. Cerrar del orillo interno 4m para continuar menguando 1m cada 2p por 25v.

ESCOTE: Al completar 34p sobre la línea de la sisa susp. 15m para continuar susp. 1m cada 2p por 4v y 8p rectas, poner en trabajo las 19m susp. del escote y formar 4m más con las lazadas de orillo de las p. rectas, hacer 1p y sacar con p. de protección.
Hacer la otra mitad delantera igual en el orillo opuesto del tejido.
Con las 90m que quedan en trabajo formar la espalda.
SISA: Cerrar de ambos lados 4m para continuar menguando 1m cada 2p por 27v de ambos lados, sacar con p. de protección las 28m del escote de espalda.
MANGAS: Comenzar con 54m en fantasía y tejer aumentando 1m cada 14p por 6v de ambos lados y 16p rectas.
SISA: Cerrar de ambos lados 4m para continuar menguando 1m cada 2p por 25v.

BAJADA DE LA CABEZA DE MANGA: Susp. del orillo izquierdo 2v 3m y en el orillo opuesto continuar con los menguados. Poner en trabajo la 6m, hacer 1p y sacar con p. de protección.
Hacer la otra manga igual, pero invirtiendo la bajada de la cabeza de manga.
CUELLO: Colocar en la máquina las 28m libres del escote de espalda y a ambos lados, las 6m de cada cabeza de manga, con la bajada hacia la delantera y por último las 23m de cada mitad del escote delantero. Con las 86m en trabajo tejer en fantasía 24p.
Menguar de ambos lados 3v 1m cada 2p y cerrar el tejido en tensión normal.
TIRILLA DE TERMINACION: Para el cruce y ruedo; tejer con 10m en elástico 150p y para los puños hacer 90p.

GORRA: Comenzar con 120m en fantasía y hacer 24p para doblez y 40p rectas. Sacar con p. de protección las 40m de ambos orillos.
Tejer menguando de ambos lados 1m cada 6p por 5v y 1m cada 4p por 5v y a la vez ensamblar con las m. libres de ambos lados.
Quedan en trabajo 20m que cerramos en tensión normal.
CONFECCION: Hilvanar las partes con el derecho hacia adentro y planchar a vapor. Coser los costadillos y bajos de mangas con pequeña puntada en tensión normal. Terminar el cuello con 1 hilera de punto bajo crochet y aplicar la tirilla de terminación de cruce, ruedo y puños con puntada escondida. En el cruce izquierdo, hacer 3 ojales y colocar los botones. Aplicar la cinta al gorro y dar el planchado final.

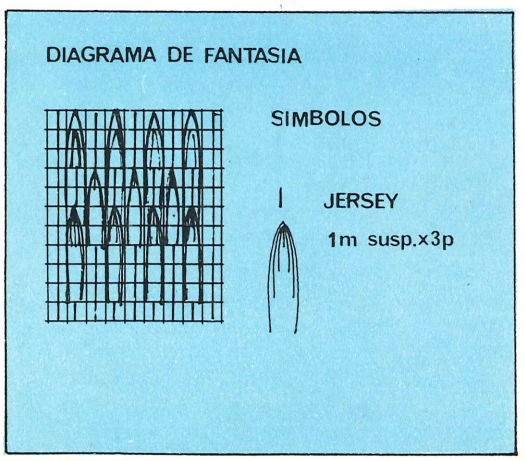

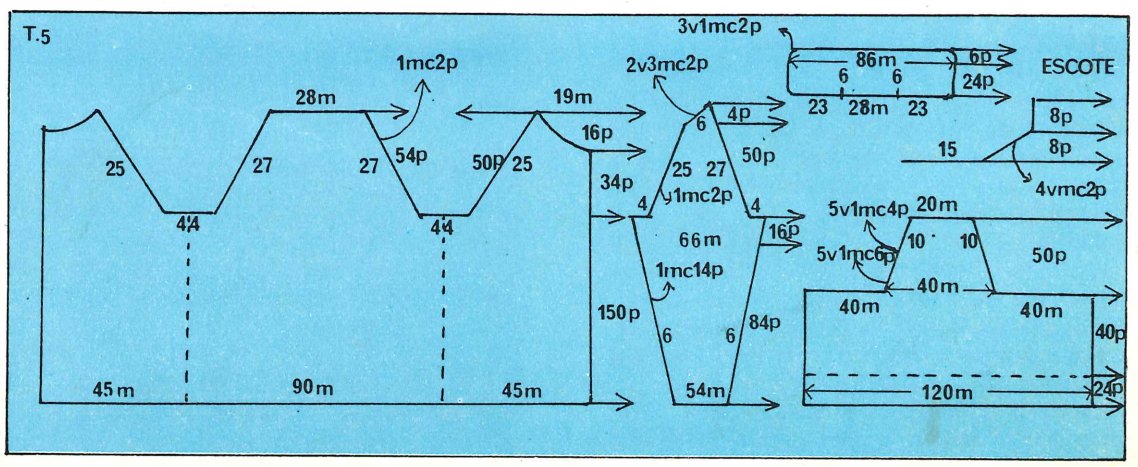

ENTERITO TRICOLOR

PARA 18 MESES

MATERIAL NECESARIO: Polera: 120 grs de lana de grosor mediano en blanco. Enterito-jumper: 180 grs de lana de grosor mediano en: blanco, azul y rojo.
MEDIDAS: Ver en la tabla de bebés el talle para 18 meses.
GRADUACION: Elástico a 1 y jersey a 5.
ESCALA: La muestra nos da 30m y 40p en 10cm.
PUNTOS A TRABAJAR: Elástico 1 y 1 jersey, torzadas según diagrama, picot y rayado en escala de 12p y 2p.
PULOVER: ESPALDA: Comenzar con 84m en elástico y hacer 16p. Cambiar a jersey y hacer 64p.
SISA: Cerrar de ambos lados 5m para continuar menguando 1m cada 4p por 5v y completar 44p.
Sacar con p de protección las 44m centrales correspondientes al escote.
Hacer lo mismo con las 10m correspondientes a cada hombro.
DELANTERA: Hacer una parte igual a la espalda hasta completar 20p sobre la línea de la sisa.
ESCOTE: Susp las 34m centrales y las m alejadas del carro para continuar susp del orillo interno 1m cada 2p por 5v y 14p rectas. Sacar con p de protección las 10m del hombro.
Colocar en trabajo las primeras 15m susp del orillo contrario y completar esta parte igual a la anterior.
TERMINACION DEL ESCOTE: Colocar en trabajo las 44m susp del escote y formar a ambos lados 7m más con las lazadas de las p rectas, hacer 1p y colocar a continuación las 44m libres del escote. Con las 102m tejer en elástico 50p y cerrar en tensión elástica.
UNION DE LOS HOMBROS: Ver en parte técnica "cómo cerrar las costuras en la máquina".
MANGAS: Comenzar con 54m y en elástico tejer 16p. Cambiar a jersey con torzadas y tejer aumentando 1m cada 10p por 3v y completar 64p.
CABEZA DE MANGA: Susp de ambos lados 1v.5m y 10v 1m cada 2p. Colocar en trabajo las m susp del lado opuesto al carro, hacer 1p, poner en trabajo todas las m., tejer 1p y sacar con p de protección. Hacer la otra manga igual.
COLOCACION DE LAS MANGAS: Utilizar la misma técnica que en la unión de los hombros.
ENTERITO: Se realiza en una sola parte.
Piernas: Comenzar con 76m y en jersey rayado tejer 6p. Realizar picot y tejer 90p rectas. Susp el tejido.
A continuación de la parte tejida, dejando 10m libres entre ambas, hacer otra parte igual.
Cuerpo: Enhebrar las 10m centrales y 5m a cada lado de las partes tejidas, tejer 124p.
SISA: Susp todas las m menos las primeras 38m junto al carro y tejer menguando del orillo interno 1m cada 2p por 10v y completar 60p.
ESCOTE ESPALDA: Al completar 20p sobre la línea de la sisa susp del orillo externo 12m para continuar susp 1m cada 2p por 10v y 20p rectas.
Sacar con p de protección las 6m del hombro. Colocar en trabajo las 22m susp del escote y formar 10m

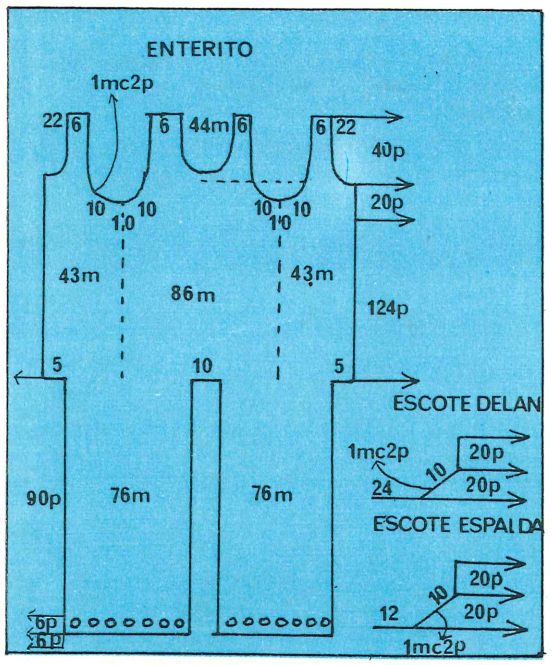

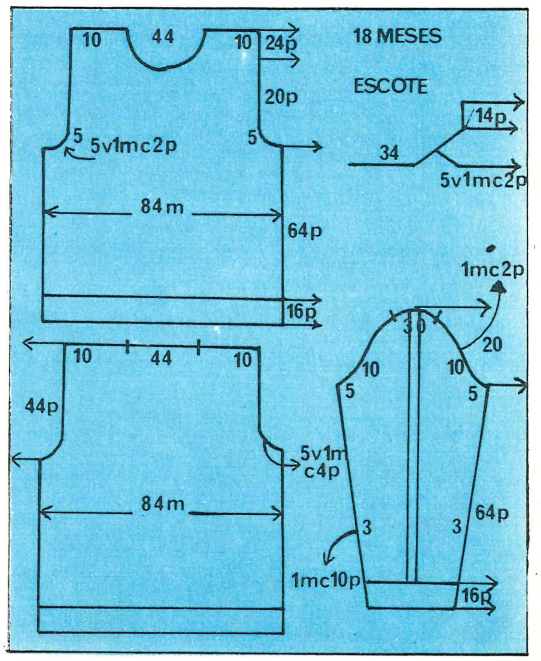

más con las lazadas de orillo de las p rectas, hacer 1p y sacar con p. de protección.
Colocar en trabajo las 96m siguientes susp y cerrar de ambos lados 10m para continuar menguando 1m cada 2p por 10v y completar 40p.
ESCOTE DELANTERO: Al completar 20p sobre la línea de la sisa, susp las 24m centrales y las m alejadas del carro para continuar susp del orillo interno 1m cada 2p por 10v y 40p rectas.
Sacar con p de protección las 6m del hombro.
Colocar en trabajo las 16m susp del orillo opuesto y completar esta parte igual a la anterior.
Colocar en trabajo las 44m susp del escote y formar a ambos lados 10m más con las lazadas de orillo de las p rectas, hacer 1p y sacar con p de protección.
Colocar en trabajo las 38m susp restantes y completar esta parte igual que la primera.
TERMINACION DEL ESCOTE: Colocar en la máquina las 32m libres del escote de una mitad de espalda, las 64m del escote delantero y finalmente las 32m de la otra mitad de espalda. Con las 128m tejer en elástico azul 4p y cerrar en tensión elástica.
TERMINACION DE LAS SISAS: Colocar en la máquina las lazadas de orillo de una sisa completa formando 70m y tejer en elástico azul 4p y cerrar con tensión elástica. Terminar la otra sisa igual.
UNION DE LOS HOMBROS: Ver en parte técnica "cómo cerrar las costuras en la máquina".
CONFECCION: Hilvanar las partes con el derecho hacia adentro y planchar a vapor.
Coser los costadillos y bajos de mangas con pequeña puntada en tensión normal.
Volcar hacia adentro el doblez de las piernas del pantalón y coserlo con puntada escondida.
Dar el planchado final.

GORRO, ECHARPE Y MITONES

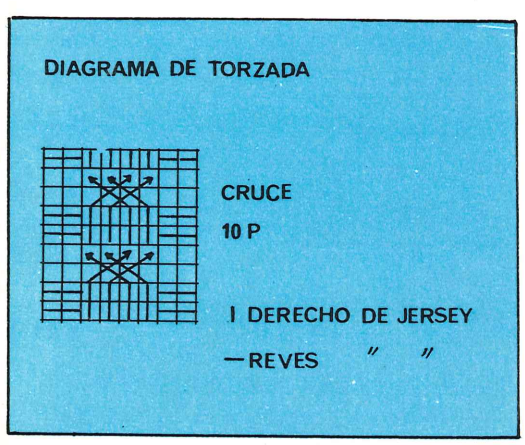

PARA 8 AÑOS

MATERIAL NECESARIO: 150 grs de lana blanca y 180 grs en azul.
MEDIDAS: Contorno de cabeza 46 cm.
GRADUACION: Elástico a 2 y jersey a 6.
ESCALA: La muestra nos da 30m y 40p en 10 cm.

PUNTOS A TRABAJAR: Elastico 2 y 2 y jersey rayado de 4p por color.
GORRO: Comenzar con 138m en jersey rayado y hacer 60p.
Susp. 69m y tejer susp. de ambos lados 2m cada 2p por 17v.
Poner en trabajo las m. susp., hacer 1p y sacar con p. de protección.
Poner en trabajo las m. restantes y completar esta parte igual a la anterior.
La unión de los gajos se puede hacer cosiéndolos en la máquina o realizando empalme de m.
ECHARPE: Comenzar con 120m en jersey rayado y hacer 480p. Cerrar el tejido en tensión normal.
La unión de los orillos del echarpe se hace con puntada en tensión elástica.

MITONES: Comenzar con 46m en elastico y en color azul hacer 24p. Cambiar a jersey rayado y tejer 12p. Sacar con p de protección las 14m centrales y volverlas a enhebrar; tejer 28p y cambiar a elástico. Tejer 8p y cerrar las primeras 23m en 1m y las restantes 23m en 1m.
DEDO PULGAR: Colocar en la máquina las 14m que hemos sacado con p de protección y formar a ambos lados 2m más. Con las 18m tejer en jersey azul 16p. Menguar de ambos lados 4v 2m cada 2p y cerrar en 1m.
Hacer el otro mitón igual.
CONFECCION: Hilvanar las partes con el derecho hacia adentro y planchar a vapor.
Coser los orillos con pequeña puntada en tensión normal.
Dar el planchado final.

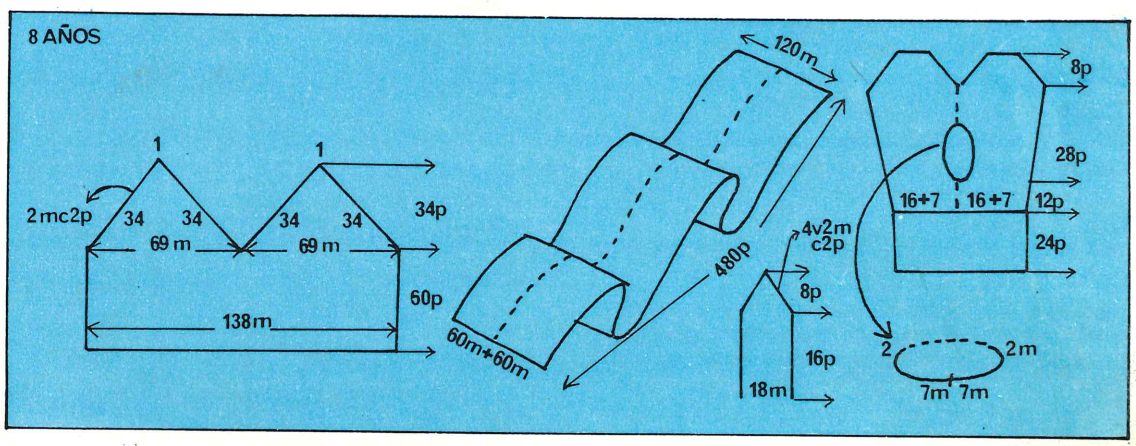

CONTRASTE EN VERDE Y BLANCO

PARA 18 MESES

MATERIAL NECESARIO 150 grs de lana verde y 50 grs blanco.
MEDIDAS: Ver en la tabla de medidas de bebés para 18 meses.
GRADUACION: Elástico a 2 y canalé a 5.
ESCALA: La muestra nos da 32m y 40p en 10 cm.
PUNTOS A TRABAJAR: Elástico 1 y 1 y canalé 4 y 1 (4m derecho y 1m revés), rayado de 6p blancas y 2p verdes, medio punto en crochet.
ESPALDA: Comenzar con 90m en elástico y en color verde hacer 10p. Cambiar a canalé rayado y tejer 80p.
SISA: Cerrar de ambos lados 6m para continuar menguando 1m cada 4p por 4v y completar 36p.
BAJADA DE HOMBRO: Susp de ambos lados 2v 6m y 1v 5m cada 2p.
Colocar en trabajo las 17m susp del hombro derecho, hacer 1p y sacar con p de protección. Sacar con p de protección las 36m del escote de espalda.
Colocar en trabajo las 17m susp del hombro izquierdo y tejer en jersey en color verde 8p y cerrar el tejido.
DELANTERA: Hacer una parte igual a la espalda hasta la linea de la sisa.

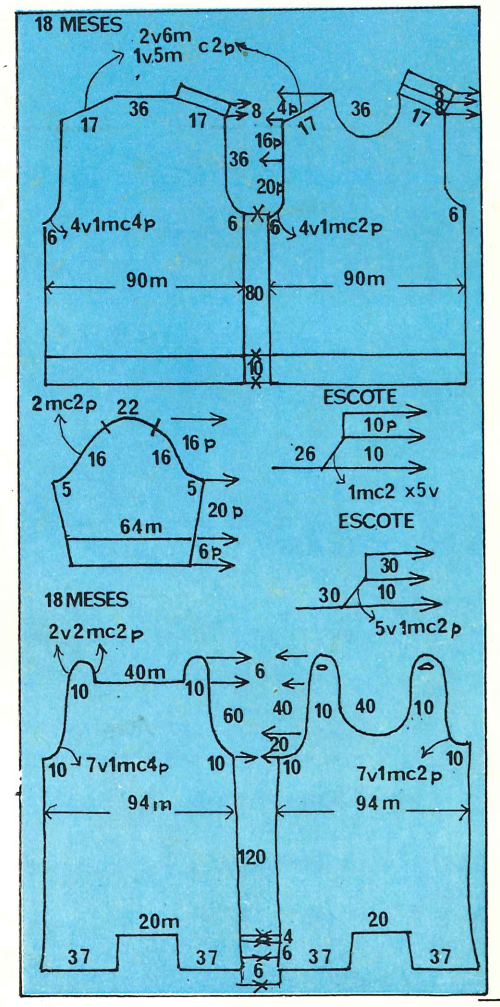

ORIGINAL TURBANTE

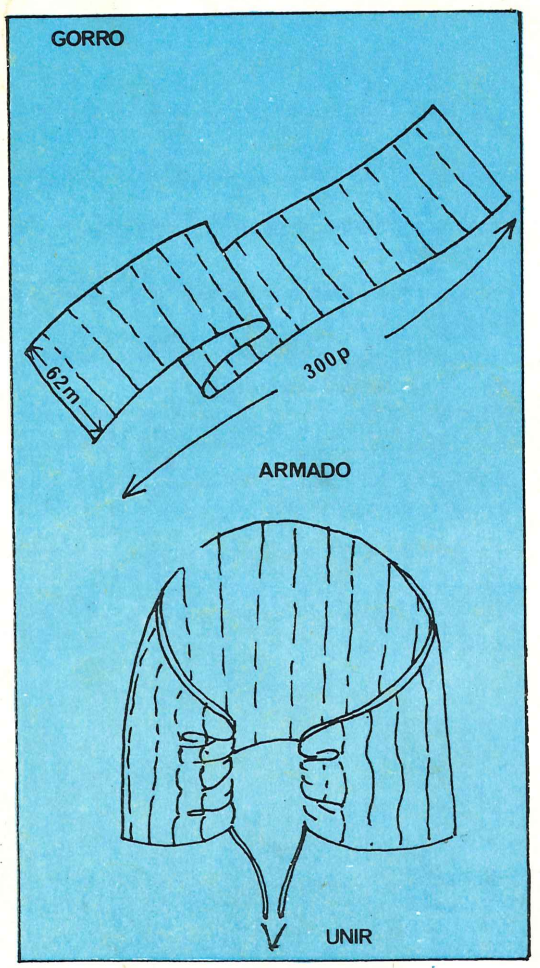

MATERIAL NECESARIO: 180 grs de lana de colores brillantes.
MEDIDAS: Contorno de cabeza 55 cm, ancho de banda 25 cm.
GRADUACION: 7 u 8.
ESCALA: La muestra nos da 25m y 35p en 10 cm.
PUNTOS A TRABAJAR: Jersey rayado alternando los colores en armonía y en rayado de 6p por color.
TEJIDO: Comenzar con 62m en jersey rayado y tejer 300p. Cerrar el tejido en tensión normal.
CONFECCION: Hilvanar con el derecho hacia adentro y planchar a vapor.
Plegar uno de los extremos y a 55 cm y unir; el sobrante echarlo hacia atrás cubriendo la parte superior de la cabeza y unir con puntada escondida; ver esquema.
Dar el planchado final.

PHILDAR
MODE-COLBERT

SISA: Cerrar de ambos lados 6m para continuar menguando de ambos lados 1m cada 2p por 4v y completar 20p.
ESCOTE: Susp las 26m centrales y las m alejadas del carro para continuar susp del orillo interno 1m cada 2p por 5v y 10p rectas.
BAJADA DE HOMBRO: Al completar 16p sobre el comienzo del escote y del orillo contrario susp 2v 6m y 1v 5m cada 2p.
Colocar en trabajo las 22m susp del orillo contrario y completar esta parte igual que la anterior.
Poner en trabajo las 17m del hombro izquierdo, hacer 1p y sacar con p. de protección.
Colocar en trabajo las 17m del otro hombro y tejer en color verde y en jersey 8p,quebrar el tejido y hacer 8p (formar 2 ojales). Sacar con p. de protección.
TERMINACION DEL ESCOTE: Colocar en trabajo las 35m susp del escote y formar a ambos lados 5m más con las lazadas de orillo de las p. rectas; hacer 1p. Colocar a continuación (del lado correspondiente al hombro que no tiene terminación) las 36m libres del escote de espalda. Con las 82m en trabajo tejer en elástico y en color verde 6p,quebrar el tejido,hacer 6p y sacar con p. de protección.
MANGAS: Comenzar con 64m en elástico y en color verde hacer 6p. Cambiar a canalé rayado y tejer 20p.
CABEZA DE MANGA: Susp de ambos lados 1v 5m y 8v 2m cada 2p. Colocar en trabajo las m. susp del lado opuesto al carro, hacer 1p,poner en trabajo las m. restantes, tejer 1p y sacar con p. de protección.
Hacer la otra manga igual.
ENTERITO: ESPALDA: Comenzar con 37m en canalé y en color verde, tejer 6p, quebrar el tejido, hacer 6p y formar el dobladillo. Tejer 4p y susp el tejido.
Dejando 20m intermedias, tejer otra parte igual.
Enhebrar las 20m centrales y con las 94m en trabajo tejer 120p.
SISA: Cerrar de ambos lados 10m para continuar menguando 1m cada 4p por 7v y completar 60p.
Cerrar las 40m centrales del escote de espalda.
Con las 10m de un lado tejer 6p susp de ambos lados 2v 2m cada 2p. Colocar las 10m en trabajo, hacer 1p y cerrar el tejido, hacer lo mismo con las 10m del orillo opuesto.
DELANTERA: Hacer una parte igual a la espalda hasta la línea de la sisa.
SISA: Cerrar de ambos lados 10m para continuar menguando 1m cada 2p por 7v y completar 20p.
ESCOTE: Susp las 30m centrales y las m. alejadas del carro para continuar susp del orillo interno 1m cada 2p por 5v y 30p rectas.
Tejer 6p susp de ambos lados 2v 2m cada 2p. Colocar en trabajo las 10m,hacer 1p y cerrar el tejido.
Colocar en trabajo las 15m susp del orillo contrario y completar esta parte igual que la anterior.
Colocar en trabajo las 40m susp del escote y formar 15m más a ambos lados con las lazadas de orillo de las p. rectas, hacer 1p y cerrar el tejido.
CONFECCION: Hilvanar con el derecho hacia adentro y planchar a vapor.
Coser los costadillos y bajos de manga con pequeña puntada en tensión normal.
Realizar en el pulóver la unión del hombro en la máquina; ver en la parte técnica "como cerrar las costuras en la máquina"; en el otro hombro, volcar hacia adentro el doblez y coserlos con puntada atrás tomando m. con m., de esta misma forma coser el doblez del escote y colocar los botones. Colocar las mangas con la misma técnica que en la unión del hombro.
Terminar las sisas y escote del enterito con 1p de medio punto crochet en color blanco.
Dar el planchado final.

PARA TALLE 3
BEBE

MATERIAL NECESARIO: 300 grs de lana con fibra sintética en blanco, rojo y azul y 50 cm de elástico.
MEDIDAS: Ver en la tabla de medidas de niños el talle 3.
GRADUACION: 7.
ESCALA: La muestra nos da 28m y 38p en 10 cm.
PUNTOS A TRABAJAR: Jersey con jacquard según diagrama y medio punto crochet.
ESPALDA: Comenzar con 68m en jersey con jacquard y hacer 76p.
SISA: Cerrar de ambos lados 4m para continuar menguando 1m cada 4p por 2v y completar 34p.
BAJADA DE HOMBRO: Susp. de ambos lados 2v 9m cada 2p. Cerrar las 18m que quedan en trabajo. Poner en trabajo las 18m de un hombro, hacer 1p y sacar con p de protección; hacer el otro hombro igual.
DELANTERA: Hacer una parte igual a la espalda hasta la sisa.
SISA: Cerrar 4m para continuar menguando 1m cada 2p por 2v y completar 14p.
CARTERA: Susp la mitad del tejido y tejer 8p.
ESCOTE: Susp del orillo interno 5m para continuar susp 1m cada 2p por 4v y 8p rectas.
BAJADA DE HOMBRO: Al completar 8p sobre la línea del escote y del orillo opuesto susp 2v 9m cada 2p. Poner en trabajo las 18m del hombro, hacer 1p y sacar con p de protección.
Colocar en trabajo las 9m del escote y formar 4m más al lado con las lazadas de orillo de las p rectas, hacer 1p y cerrar en tensión normal. Colocar en trabajo las m susp y completar igual a la parte anterior.
UNION DE LOS HOMBROS: Ver en parte técnica "cómo coser las costuras en la máquina".
MANGAS: Comenzar con 42m y en jersey con jacquard tejer aumentando de ambos lados 1m cada 8p por 6v y 6p rectas.
CABEZA DE MANGA: Susp de ambos lados 4m para continuar susp 1v 1m y 6v 2m cada 2p. Colocar en trabajo las m susp del lado opuesto al carro, hacer 1p. Poner en trabajo todas las m, tejer 1p y sacar con p de protección. Hacer la otra manga igual.
COLOCACION DE LAS MANGAS: Utilizar la misma técnica que en la unión de los hombros.
BOMBACHA: Comenzar con 70m y hacer en jersey un dobladillo de 8p. Cambiar a jersey con jacquard y tejer 54p.
CAVADOS DE PIERNAS: Cerrar de ambos lados 10m para continuar menguando 6v 3m cada 2p y 20p rectas.
Tejer aumentando de ambos lados 1m en todas las p por 22v y 1v 6m. Tejer con las 70m 54p. Cambiar a jersey y hacer un dobladillo de 8p.
GORRO: Comenzar con 100m y hacer 1p. Susp del orillo derecho las 89m y del izquierdo 10m. Tejer incorporando de ambos lados 1m cada 2p por 10v y susp.
Proceder igual del orillo opuesto y siempre en jersey con jacquard tejer 50p rectas y cerrar todas las m en 1m.
ESCARPIN: Comenzar con 40m y en jersey con jacquard hacer 18p. Cambiar a jersey y hacer 12p.
TALON: Susp todas las m menos las primeras 10m y tejer susp del orillo interno 1m cada 2p por 6v para continuar incorporando 1m cada 2p por 6v. Hacer lo mismo del orillo opuesto.
Tejer 6p.
PUNTERA: Sacar con p de protección 10m de ambos lados y tejer susp de ambos lados 1m cada 2p por 6v para continuar incorporando 1m cada 2p por 6v y sacar con p de protección. Hacer la otra media igual.
CONFECCION: Hilvanar las partes y planchar a vapor. Coser los costadillos y bajos de mangas y orillos con puntada pequeña en tensión normal.
Realizar las terminaciones del escote, abertura, bajo del pulóver y puños en medio punto crochet y tejer lazos en los extremos del escote delantero para cerrar con moño.
Realizar pompón para el gorro y terminar con medio punto crochet en todo el contorno, en azul.
BOMBACHA: Formar el doblez de cintura, pasar por él el elástico y terminar en crochet las piernas.
Dar el planchado final.

PARA TALLE 4
NIÑO

MATERIAL NECESARIO: 220 grs de lana con fibra sintética en blanco, azul y rojo.
MEDIDAS: Ver en la tabla de medidas de niños el talle 4.
GRADUACION: 7.
ESCALA: La muestra nos da 28m y 38p en 10 cm.
PUNTOS A TRABAJAR: Jersey con jacquard según diagrama y medio punto crochet.
ESPALDA: Comenzar con 90m en jersey con jacquard y hacer 100p.
SISA: Cerrar de ambos lados 5m para continuar menguando 1m cada 4p por 4v y completar 42p.
BAJADA DE HOMBRO: Susp de ambos lados 4v 6m cada 2p.
Cerrar las susp de un hombro, hacer 1p y sacar con p. de protección.
Hacer el otro hombro igual.
DELANTERA: Hacer una parte igual a la espalda hasta la línea de la sisa.
SISA: Cerrar 5m para continuar menguando 1m cada 2p por 4v y completar 10p.
CARTERA: Susp la mitad del tejido del lado opuesto al carro y tejer 12p.
ESCOTE: Susp del orillo interno 7m para continuar susp 1m cada 2p por 5v y 18p rectas.
BAJADA DE HOMBRO: Al completar 20p sobre la línea del escote y del orillo opuesto susp 4v 6m cada 2p
Poner en trabajo las 24m susp hacer 1p y sacar con p de protección.

Colocar en trabajo las 12m susp del escote y formar al lado 9m más con las lazadas de orillo de las p rectas, hacer 1p y cerrar en tensión normal.

Colocar en trabajo las m susp y completar esta parte igual.

UNION DE LOS HOMBROS: Ver en parte técnica ''cómo cerrar las costuras en la máquina''.

MANGAS: Comenzar con 50m y en jersey con jacquard tejer aumentando de ambos lados 1m cada 10p por 9v y 4p rectas.

CABEZA DE MANGA: Susp de ambos lados 5m para continuar susp 5v 1m y 5v 2m cada 2p. Poner en trabajo las 20m susp del orillo opuesto al carro, hacer 1p, colocar en trabajo todas las m, hacer 1p y sacar con p de protección. Hacer la otra manga igual.

COLOCACION DE LAS MANGAS: Utilizar la misma técnica que en la unión de los hombros.

CONFECCION: Ver al final del 2º modelo.

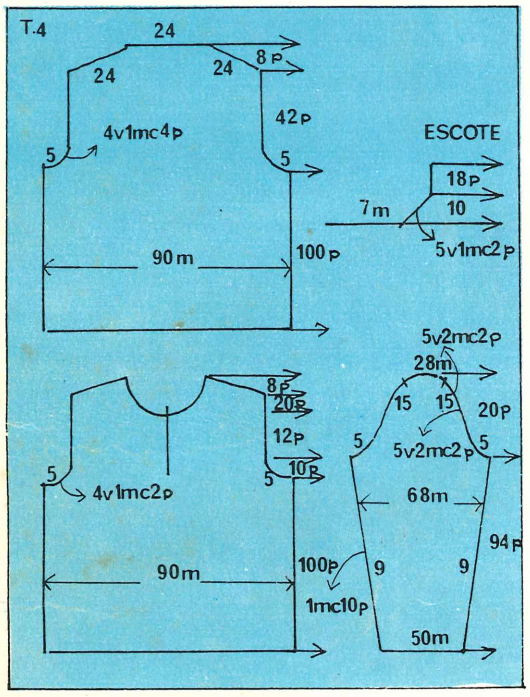

DIAGRAMA DE JACQUARD

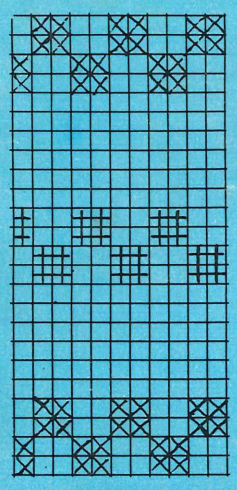

SIMBOLOS

× rojo

\+ azul

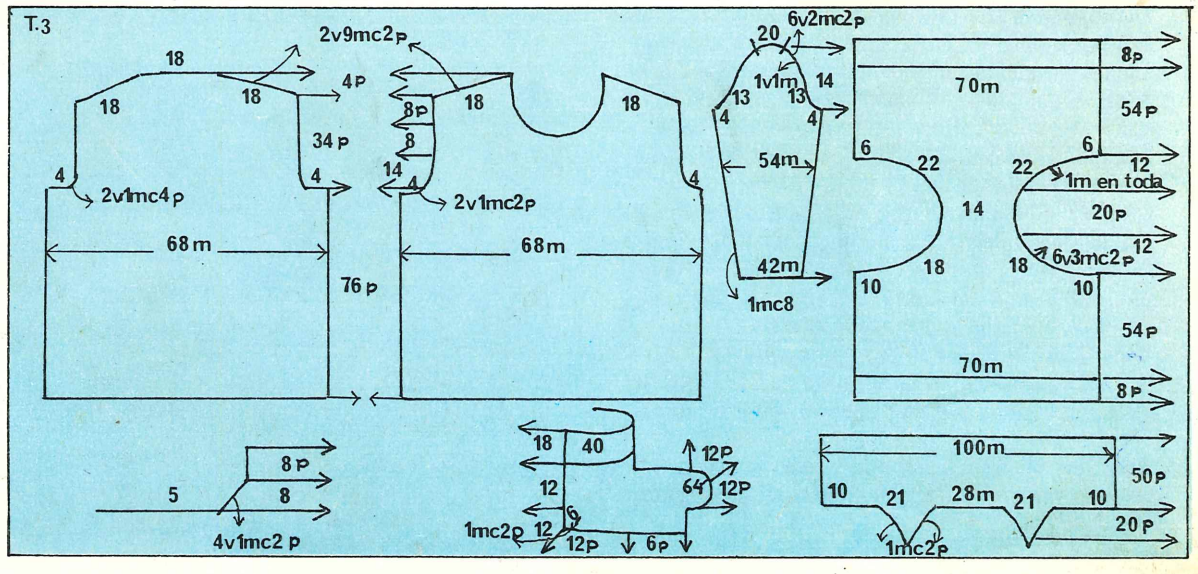

SAQUITO Y PANTALON BORDADOS DE PICOT

TALLE 5
BEBE

MATERIAL NECESARIO: 270 grs de lana con fibra sintética en color blanco, 5 botones, y 55 cm de elástico de 2 cm de ancho.
MEDIDAS: Ver en la tabla de medidas de bebés el talle 5.
GRADUACION: 6.
ESCALA: La muestra nos da 30m y 40p en 10 cm.
PUNTOS A TRABAJAR: Dobladillo con picot y jersey.
CAMPERA: CUERPO: Comenzar con 164m en jersey y hacer 10p. Realizar picot, tejer 10p y formar el dobladillo.
Tejer 86p rectas en jersey.
SISA: Susp. todas las m. menos las primeras 40m. Cerrar del orillo interno 4m para continuar menguando 1m cada 2p por 20v con punzón de tres púas.
ESCOTE: Al completar 28p sobre la línea de la sisa y del orillo externo susp. 6m para continuar susp. 1m cada 2p por 6v. Poner en trabajo las 12m susp., hacer 1p y sacar con p. de protección.
Hacer la otra mitad delantera igual en el orillo opuesto. Con las 84m que quedan en trabajo, hacer la espalda.
SISA: Cerrar de ambos lados 4m para continuar menguando 1m cada 2p por 22v. Sacar con p. de protección las 29m que quedan en trabajo del escote de espalda.
MANGAS: Comenzar con 70m en jersey y hacer 10p, realizar picot, hacer 10p y formar el dobladillo. Tejer en jersey aumentando de ambos orillos 1m cada 10p por 5v y 24p rectas.
SISA: Cerrar de ambos lados 4m para continuar menguando 1m cada 2p por 20v.
BAJADA DE LA CABEZA DE MANGA: Susp. del orillo izquierdo 2v 5m cada 2p y en el orillo opuesto continuar con los menguados. Poner en trabajo las 10m susp. hacer 1p y sacar con p. de protección. Hacer la otra manga igual, pero invirtiendo la bajada de la cabeza de manga.
TERMINACION DEL CRUCE: Colocar en la máquina las lazadas de orillo del cruce de una delantera formando 100m y tejer en jersey 10p, realizar picot, tejer 10p y formar el dobladillo. Terminar el otro cruce igual. En el cruce de la tirilla izquierda formar 5 ojales o bordarlos.
TERMINACION DEL ESCOTE: Colocar en la máquina las m. libres del escote de espalda reduciéndolas a 20m, las 10m libres de cada cabeza de manga con la bajada hacia la delantera y finalmente las 16m de cada mitad de escote delantero más las 5 lazadas de orillo de la terminación del cruce. Tejer en jersey 10p, realizar picot, tejer 10p y formar el dobladillo.
PANTALON: Se realiza en dos partes iguales.
Comenzar con 90m en jersey y hacer 10p. Realizar picot, tejer 10p y formar dobladillo. Tejer en jersey 90p.
CAVADOS DE TIROS: Cerrar del orillo izquierdo 6m para continuar menguando 4v 1m cada 2p y completar 88p.

Al mismo tiempo del orillo derecho cerrar 4m para continuar menguando 1m cada 2p por 6v y completar 88p.

BAJADA DE LA CINTURA: Susp. del orillo izquierdo 39m 1v, 1v, 12m y 2v 9m cada 2p. Poner en trabajo todas las m. y hacer en jersey 10p de doble. Sacar con p. de protección.

Hacer la otra parte igual pero invirtiendo la ubicación de los cavados de tiros.
CONFECCION: Hilvanar las partes con el derecho hacia adentro y planchar a vapor. Coser los costadillos y bajos de mangas con pequeña puntada. Colocar los botones.
Volcar hacia adentro el doblez de cintura del pantalón y pasar el elástico. Dar el planchado final.

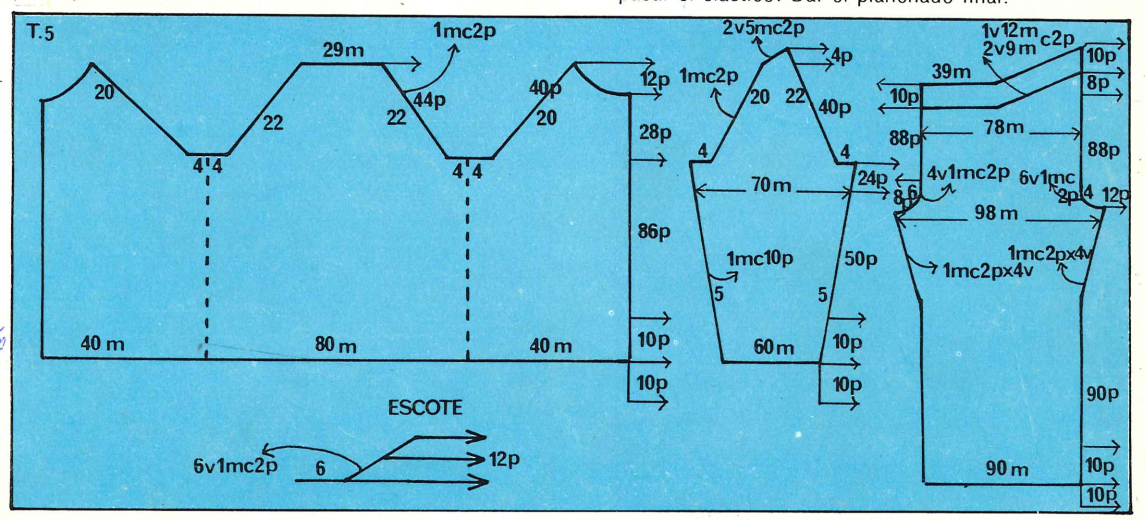

TODOS LOS BORDES EN ROJO

PARA TALLE 48

MATERIAL NECESARIO: 650 grs de lana blanca con mezcla de fibra sintética en grosor mediano y color blanco, 50 grs de rojo oscuro y 6 botones blancos.
MEDIDAS: Ver en la tabla de medidas de señoras para el talle 48.
GRADUACION: Elástico a 1 y jersey a 6.
ESCALA: La muestra nos da 30m y 40p en 10 cm.
PUNTOS A TRABAJAR: Elástico 1 y 1 jersey con bandas de torzadas sobre revés de jersey según diagrama.
CHALECO: ESPALDA: Comenzar con 150m en elástico y hacer 20p. Cambiar a jersey con torzadas según diagrama y tejer 100p.
SISA: Cerrar 13m para continuar menguando de ambos lados 10v, 1m cada 4p y completar 100p.
BAJADA DE HOMBRO: Susp de ambos lados 2v 13m cada 2p. Colocar en trabajo las 26m susp de un hombro, hacer 1p y sacar con p de protección: hacer igual el otro hombro. También sacar con p de protección las 52m del escote de espalda.
DELANTERA: Hacer una parte igual a la espalda hasta la línea de la sisa.
ESCOTE: Susp la mitad del tejido y con las 75m en trabajo tejer menguando del orillo interno 1m cada 4p por 24v y 1m cada 2p por 2v.
SISA: Al mismo tiempo que formamos el escote y del orillo opuesto cerrar 13m para continuar menguando 1m cada 2p por 10v y completar 100p.
BAJADA DE HOMBRO: Susp del orillo externo 2v 13m cada 2p. Poner en trabajo las 26m susp del hombro, hacer 1p y sacar con p de protección.
Colocar en trabajo las 75m susp y completar esta parte igual que la anterior.
TERMINACION DEL ESCOTE: Colocar en la máquina

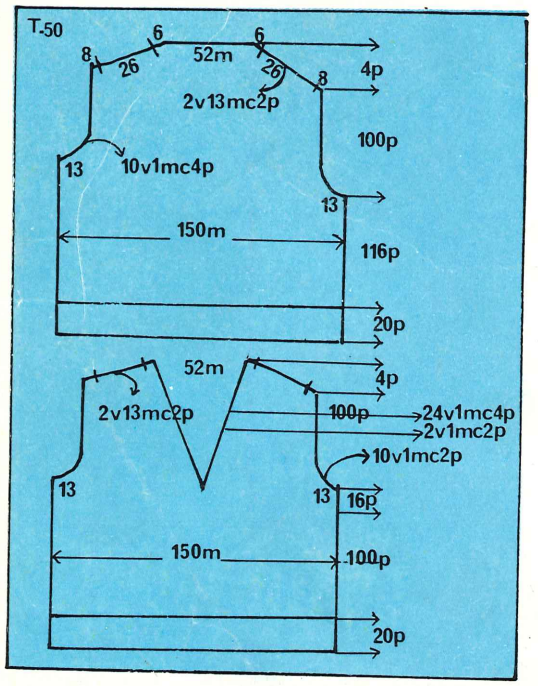

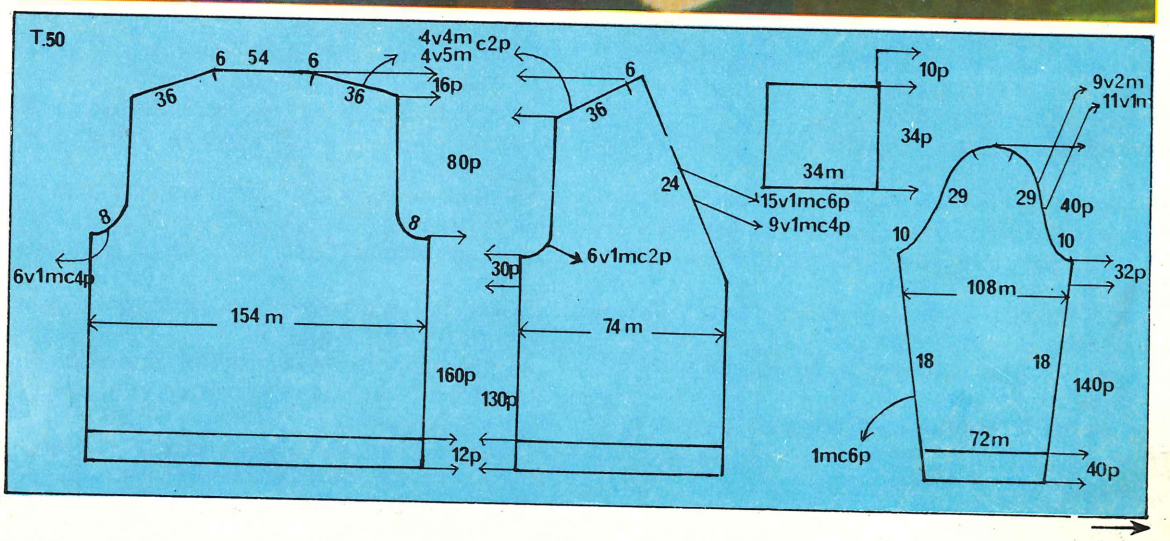

las 52m libres del escote de espalda y las lazadas de orillo de una mitad delantera del escote formando 78m. Tejer en elástico 2p rojas, 6p blancas y 2p rojas: menguando en el orillo correspondiente al vértice 1m cada 2p. Cerrar el tejido en tensión elástica.
Terminar la otra mitad delantera igual pero realizando ensamble con la parte ya tejida.
UNION DE LOS HOMBROS: Ver en parte técnica "cómo coser las costuras en la máquina".
TERMINACION DE LAS SISAS: Colocar en la máquina las lazadas de orillo de una sisa completa formando 160m. Tejer en elástico 2p rojas 6p blancas y 2p rojas. Cerrar el tejido en tensión elástica. Terminar la otra sisa igual.
CARDIGAN: ESPALDA: Comenzar con 154m en elástico y hacer 12p. Cambiar a jersey con torzadas y tejer 160p.
SISA: Cerrar de ambos lados 8m para continuar menguando 1m cada 4p por 6v y completar 80p.
BAJADA DE HOMBRO: Susp de ambos lados 4v 4m y 4v 5m cada 2p. Con las 54m del escote de espalda tejer en elástico 2p rojas, 6p blancas y 2p rojas, cerrar el tejido en tensión elástica.
Poner en trabajo las 36m susp de un hombro, hacer 1p y sacar con p de protección: hacer igual el otro hombro.
DELANTERA: Se realiza en dos partes iguales.
Comenzar con 74m en elástico y hacer 12p. Cambiar a jersey con torzadas y tejer 130p.
ESCOTE: Menguar del orillo derecho 1m cada 4p por 9v y 1m cada 6p por 15v.
SISA: Al completar 30p sobre la línea del escote y del orillo opuesto cerrar 8m para continuar menguando 1m cada 2p por 6v y completar 80p.
BAJADA DE HOMBRO: Susp del orillo izquierdo 4v 4m y 4v 5m cada 2p. Poner en trabajo las 36m, hacer 1p y sacar con p de protección. Hacer la otra mitad delantera igual pero invirtiendo la ubicación del cruce y costadillo.
UNION DE LOS HOMBROS: Ver en parte técnica "cómo cerrar las costuras en la máquina".
TERMINACION DEL CRUCE Y ESCOTE: Colocar en la máquina las lazadas de orillo del cruce y escote de una mitad delantera formando 200m y tejer en elástico 2p rojas, 6p blancas y 2p rojas; ensamblando con el orillo de la terminación del escote de espalda. Cerrar el tejido en tensión elástica.
Terminar el cruce y escote de la otra mitad delantera igual.
En la tirilla del lado derecho formar o bordar 6 ojales.
MANGAS: Comenzar con 72m en elástico y hacer 40p. Cambiar a jersey con torzadas y tejer aumentando de ambos lados 1m cada 6p por 18v. Hacer 30p rectas.
CABEZA DE MANGA: Susp de ambos lados 10m para continuar susp 11v 1m y 9v 2m cada 2p. Poner en trabajo las 39m susp del lado opuesto al carro, hacer 1p y colocar en trabajo todas las m susp, tejer 1p y sacar con p de protección.
Hacer la otra manga igual.
COLOCACION DE LAS MANGAS: Utilizar la misma técnica que en la unión de los hombros.
BOLSILLOS: Comenzar con 34m en elástico y tejer 2p rojas, 6p blancas, 2p rojas. Cambiar a jersey con torzadas y tejer 34p. Cerrar el tejido en tensión normal. Hacer el otro bolsillo igual.
CONFECCION: Hilvanar las partes con el derecho hacia adentro y planchar a vapor.
CHALECO: Coser los costadillos con pequeña puntada en tensión normal.
CARDIGAN: Coser los costadillos y bajos de manga igual que el chaleco. Aplicar los bolsillos con puntada escondida y colocar los botones.
Dar el planchado final.

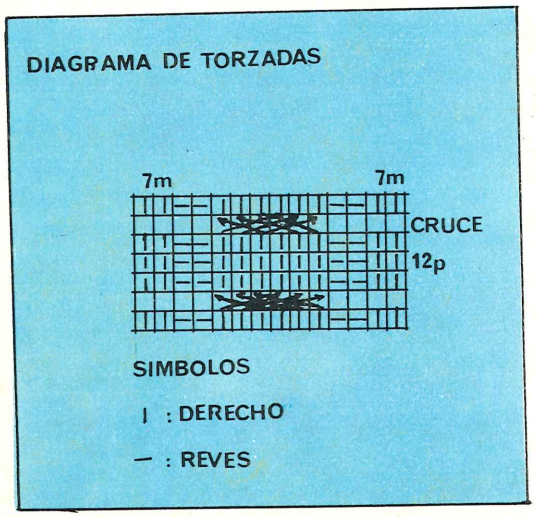

PARA TALLE 44
SEÑORA

MATERIAL NECESARIO: Polera: 400 grs. Gorro: 120 grs. Medias: 250 grs. Chal: 300 grs de lana con fibra sintética azul marino, rojo, turquesa, naranja, celeste, verde y negro.
MEDIDAS: Ver en la tabla de medidas el talle 44.
GRADUACION: Elástico a 2 y jersey a 6.
ESCALA: La muestra nos da 27m y 36p en 10 cm.
PUNTOS A TRABAJAR: Elástico 1 y 1 y jersey rayado desigual que va de rayado mediano a rayado fino.
POLERA ESPALDA: Comenzar con 118m en elástico y en color negro y hacer 40p. Cambiar a jersey rayado y tejer 120p.
SISA: Cerrar de ambos lados 5m para continuar menguando 1m cada 2p por 36v. Sacar con p. de protección las 41m del escote de espalda.
DELANTERA: Hacer una parte igual a la espalda hasta completar 34p sobre la línea de la sisa.
ESCOTE: Susp. las 34m centrales y las m. alejadas del carro, para continuar susp. 1m cada 2p por 5v del orillo interno y 20p rectas.
Poner en trabajo las m. susp. menos las 34m centrales y completar esta parte igual a la anterior.
Poner en trabajo las 44m susp. del escote y formar al lado 10m más de las p. rectas; hacer 1p y sacar con p. de protección.
MANGAS: Comenzar con 64m en elástico y en color negro hacer 40p. Cambiar a jersey rayado y tejer aumentando 1m cada 10p por 10v de ambos lados y 20p rectas.
SISA: Cerrar de ambos lados 5m para continuar menguando 1m cada 2p por 32v.
BAJADA DE LA CABEZA DE MANGA: Susp. del orillo izquierdo 4v, 2m cada 2p y del orillo opuesto continuar con los menguados.
Colocar en trabajo las 8m susp., hacer 1p y sacar con p. de protección. Hacer la otra manga igual.
CUELLO POLO: Colocar en la máquina las 41m libres del escote de espalda y a ambos lados las 8m de cada cabeza de manga, con la bajada de la misma hacia los orillos; por último colocar las 64m del escote delantero. Con las 121m en trabajo tejer en elástico y en color negro hacer 100p y cerrar el tejido en tensión elástica.
COLOCACION DE LAS MANGAS: Ver en parte técnica "cómo coser las costuras en la máquina".
MEDIAS: Comenzar con 100m y tejer en elástico y en color negro 22p. Cambiar a jersey rayado y tejer menguando de ambos orillos 1m cada 2p por 24v.
TALON: Tenemos en trabajo 52m. Susp. todas las m. menos las primeras 13m junto al carro y tejer susp. del orillo interno 1m cada 2p por 7v; para continuar incorporando 1m cada 2p por 7v del orillo interno. Hacer lo mismo del orillo opuesto.
Poner en trabajo todas las m. y hacer 36p.
PUNTERA: Sacar con p. de protección las 13m de ambos orillos.
Tejer susp. de ambos orillos 1m cada 2p por 7v y continuar incorporando 1m cada 2p por 7v, hacer 1p con todas las m. y sacar con p. de protección.
Hacer la otra media igual.
GORRO: Comenzar con 180m en elástico rayado y hacer 110p.
Cerrar el tejido tomando todas las m. en 1m sola.
CHAL: Comenzar con 100m en elástico y en color rojo y hacer 360p. Cerrar el tejido en tensión elástica.
CONFECCION: Hilvanar las partes con el derecho hacia adentro y planchar a vapor. Coser los costadillos y bajos de mangas con pequeña puntada en tensión normal.
Unir los orillos del gorro y medias; realizar empalme de mallas en las punteras de las medias y dar el planchado final.

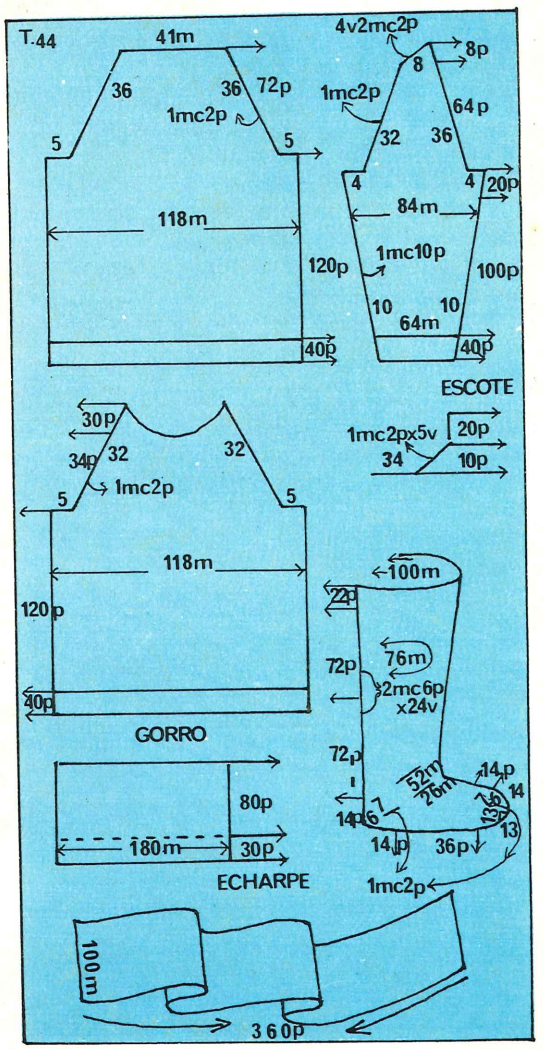

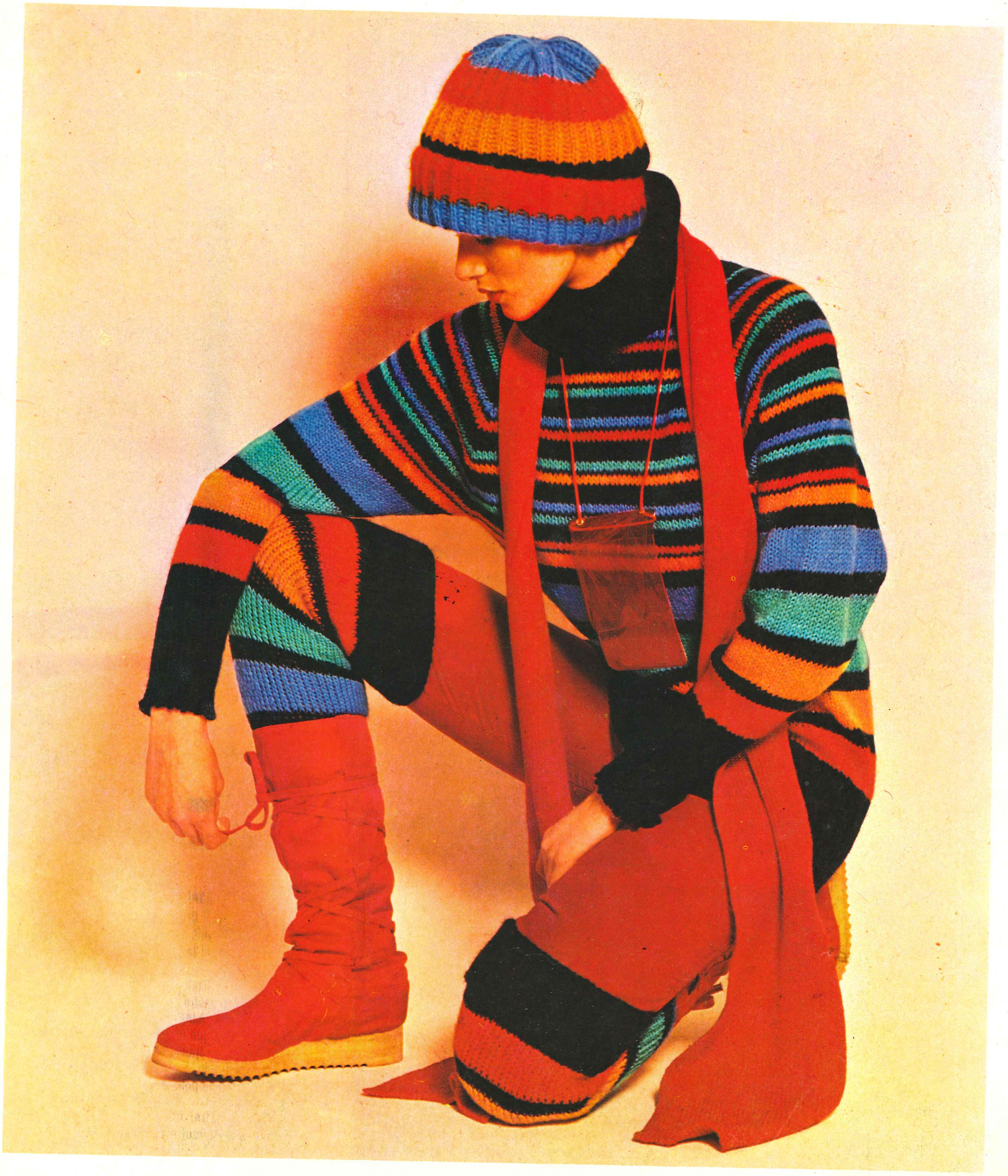

CON UN PINITO DE ADORNO

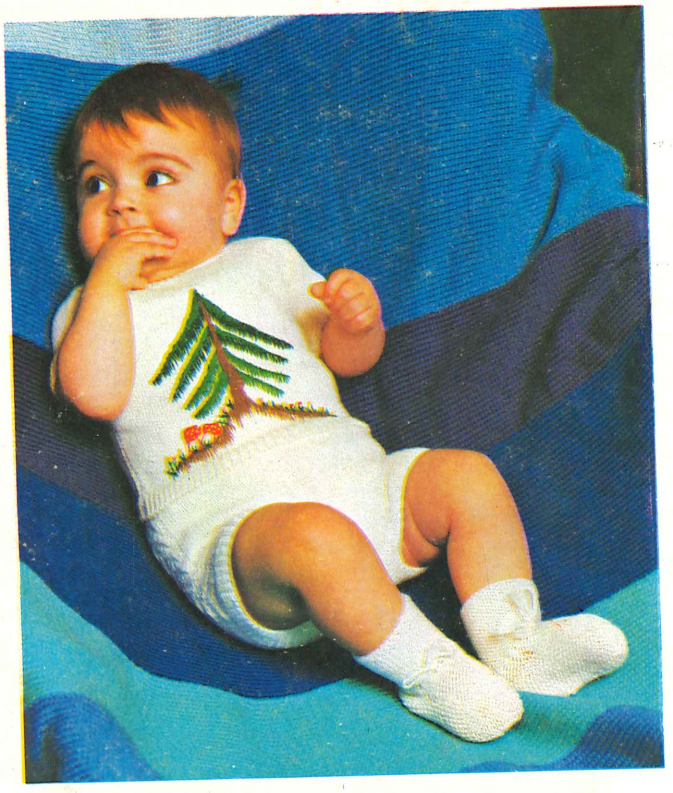

TALLE 4
BEBE

MATERIAL NECESARIO: 250 grs de lana con fibra sintética en color blanco y lanas en colores para el bordado. Un cierre de 10 cm y 50 cm de elástico de 2 cm de ancho.
MEDIDAS: Ver en la tabla de medidas el talle 4 de bebé.
GRADUACION: Elástico a 1 y jersey a 5.
ESCALA: La muestra nos da 32m y 42p en 10 cm.
PUNTOS A TRABAJAR: Elástico 1 y 1 y jersey y revés de jersey. Bordado y torzadas según diagrama.
CASACA: ESPALDA: Comenzar con 78m en elástico y hacer 10p. Cambiar a jersey y hacer 74p.
SISA: Susp. la mitad del tejido y cerrar del orillo externo 5m para continuar menguando 1m cada 2p por 20v. Sacar con p. de protección las 14m de la mitad del escote de espalda. Poner en trabajo las m. susp. y completar esta parte igual que la anterior.
DELANTERA: Comenzar con 78m en elástico y hacer 10p. Cambiar a jersey y hacer 74p.
SISA: Cerrar de ambos lados 5m para continuar menguando 1m cada 2p por 18v.
ESCOTE: Al completar 20p sobre la línea de la sisa susp. las 16m centrales y las m. alejadas del carro para continuar susp. 1m cada 2p por 8v. Poner en trabajo las m. susp. menos las 16m del orillo interno y completar esta parte igual a la anterior.
Colocar en trabajo todas las m., hacer 1p y sacar con p. de protección.
MANGAS: Comenzar con 52m en elástico y hacer 10p. Cambiar a jersey y tejer 14p.
SISA: Cerrar de ambos lados 5m para continuar menguando 1m cada 2p por 18v.
BAJADA DE LA CABEZA DE MANGA: Susp. del orillo izquierdo 2v 3m cada 2p mientras del orillo derecho continuamos con los menguados. Colocar en trabajo las 6m susp. hacer 1p y sacar con p. de protección. Hacer la otra manga igual, pero invertida la bajada de la cabeza de manga.
TERMINACION DEL ESCOTE: Poner en la máquina las 32m libres del escote delantero, a ambos lados las 6m de cada cabeza de manga, con la bajada hacia la delantera y las 14m de cada mitad de escote de espalda. Con las 72m en trabajo hacer en elástico 8p y cerrar en tensión elástica.
BOMBACHA: Comenzar con 78m en elástico y hacer 8p, quebrar el tejido hacer 8p y cambiar a jersey con torzadas según diagrama y hacer 62p.
CAVADO DE PIERNAS: Susp. de ambos lados 14m 1v y 9v 2 m cada 2p. Hacer 1p y sacar con p. de protección.
Tejer con las 14m centrales 24p y susp.
Enhebrar a ambos lados 32m con hilado auxiliar y hacer 4 ó 5p. Hacer 1p en hilado blanco y susp.
Poner en trabajo las 14m centrales y tejer incorporando de ambos lados 9v 3m cada 2p y 1v 5m. Con las 78m en trabajo tejer en jersey con torzadas 62p. Cambiar a elástico y tejer 8p, quebrar el tejido, hacer 8p y cerrar en tensión elástica.
TERMINACION DE LAS PIERNAS: Colocar en la máquina las m. libres y las lazadas de orillo de las p. rectas de entrepiernas formando 76m. Tejer en elástico 8p, quebrar el tejido, hacer 8p y cerrar. Terminar la otra pierna igual.
ESCARPINES: Comenzar con 48m en revés de jersey y hacer 20p. Sacar con p. de protección las 16m de ambos lados y con las 16m centrales tejer 20p. Poner a ambos lados las lazadas de orillo de las p. rectas y las 16m libres; tejer en revés 8p y continuar pero menguando como indica el esquema 1m cada 2p por 4v. Sacar con p. de protección. Hacer el otro escarpín igual.
CONFECCION: Hilvanar las partes y planchar a vapor. Coser las costuras en tensión normal y con puntadas pequeñas. Colocar el cierre de la casaca con puntada escondida y bordar la delantera.
Volcar hacia adentro el doblez de cintura de la bombacha y pasar el elástico. Unir la plantilla del escarpín realizando empalme de m.; ver en parte técnica "cómo empalmar las mallas".
Dar el planchado final.

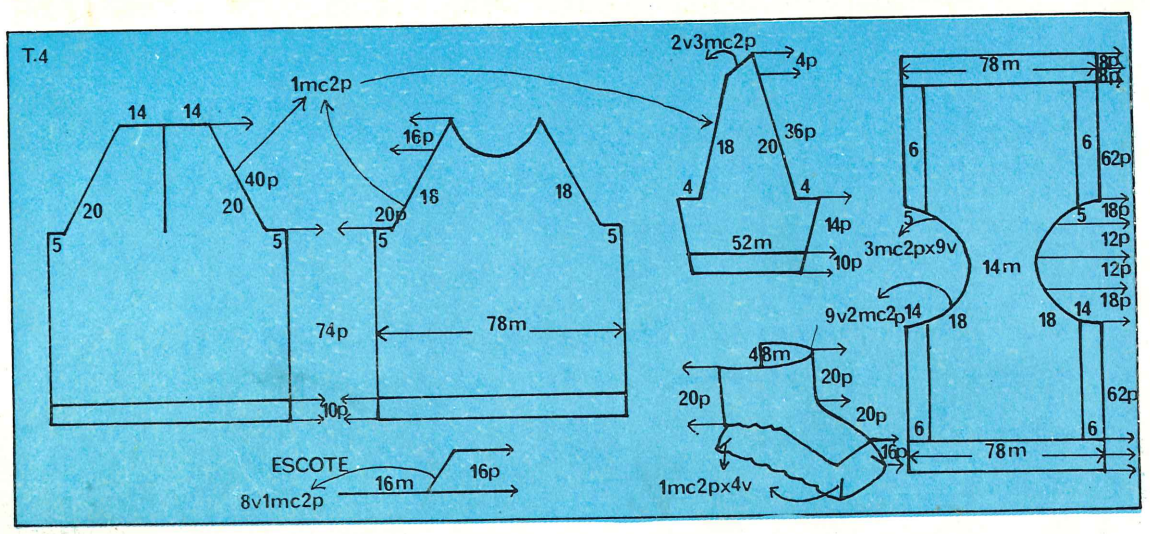

CASACA Y POLLERA EN ROJO MATIZADO

PARA TALLE 48
SEÑORA

MATERIAL NECESARIO: 650 grs de lana gruesa en azul melangé, 300 grs en rojo liso. Un cierre de 16 cm y 75 cm de elástico de 2 cm de ancho.
MEDIDAS: Ver en la tabla de medidas de señoras el talle 48.
GRADUACION: Elástico a 3 y jersey a 8.
ESCALA: La muestra nos da 22m y 30p en 10 cm.
PUNTOS A TRABAJAR: Elástico 2 y 2 y jersey rayado y con jacquard,según diagrama.
El gran cuello capuchón se sostiene por dentro en hombros y escote.
En el ruedo de la pollera hacer 1 hilera de punto bajo crochet.
CASACA:ESPALDA: Comenzar con 106m y tejer en elástico y color azul 40p. Cambiar a rayado de 18p

azules y 2p rojas, cambiar nuevamente a rayado pero con jacquard según diagrama a completar 60p y tejer 20p.

SISA: Cerrar de ambos lados 4m para continuar menguando 1m cada 2p de ambos lados por 37v. Sacar con p de protección las 27m del escote.

DELANTERA: Hacer una parte igual a la espalda hasta la línea de la sisa.

ABERTURA DE LA CARTERA: Cerrar las 5m centrales y susp. las m. alejadas del carro.

SISA: Cerrar del orillo externo 4m para continuar menguando 1m cada 2p por 34v.

ESCOTE: Al completar 44p sobre la línea de la sisa y del orillo opuesto susp. 6m para continuar susp. 1m cada 2p por 5v y hacer 14p rectas. Poner en trabajo las 11m susp. del escote y formar al lado 7m más con las lazadas de orillo de las p rectas, hacer 1p y sacar con p de protección.

Colocar en trabajo las m. susp. y hacer esta parte igual a la anterior.

MANGAS: Comenzar con 54m en elástico y hacer 30p en azul. Cambiar a jersey con el mismo motivo que en el cuerpo y tejer aumentando 1m cada 6p por 15v.

Cerrar de ambos lados 2m para continuar menguando 1m cada 2p por 34v.

BAJADA DE LA CABEZA DE MANGA: Susp. del orillo derecho 3v, 2m cada 2p y continuar en el orillo opuesto con los menguados. Poner en trabajo las 6m de la cabeza de manga, hacer 1p y sacar con p de protección. Hacer la otra manga igual,pero invirtiendo la bajada de la cabeza de manga.

CUELLO: Colocar en la máquina las 27m libres del escote de espalda y a ambos lados las 6m de cada cabeza de manga, con la bajada hacia los orillos; las 18m de cada lado.

TERMINACION DE LA CARTERA: Colocar en la máquina las lazadas de orillo de un lado de la abertura para la cartera formando 32m y hacer en elástico 2 y 2 6p. Cerrar el tejido en tensión elástica. Terminar el otro lado igual, encimando en la base.

CUELLO: Colocar en la máquina las m. libres del escote de espalda y a ambos lados, las 6m de cada cabeza de manga (con la bajada hacia los orillos), las 23m de cada mitad de escote delantero y las lazadas de orillo de la terminación de la cartera formando 3m. Tenemos en trabajo 81m, tejer en elástico 20p y cerrar el tejido en tensión elástica.

COLOCACION DE LAS MANGAS: Ver en parte técnica "cómo coser las costuras en la máquina".

CUELLO CAPUCHON: Comenzar con 196m y tejer en jersey revés 225p. Cerrar el tejido en tensión normal.

FALDA: Se realiza en dos partes iguales. Comenzar con 120m en jersey rayado de 2p rojas y 10p azules y tejer menguando de ambos lados 1m cada 24p por 6v.

CADERA: Menguar de ambos lados a 4m del orillo 1m

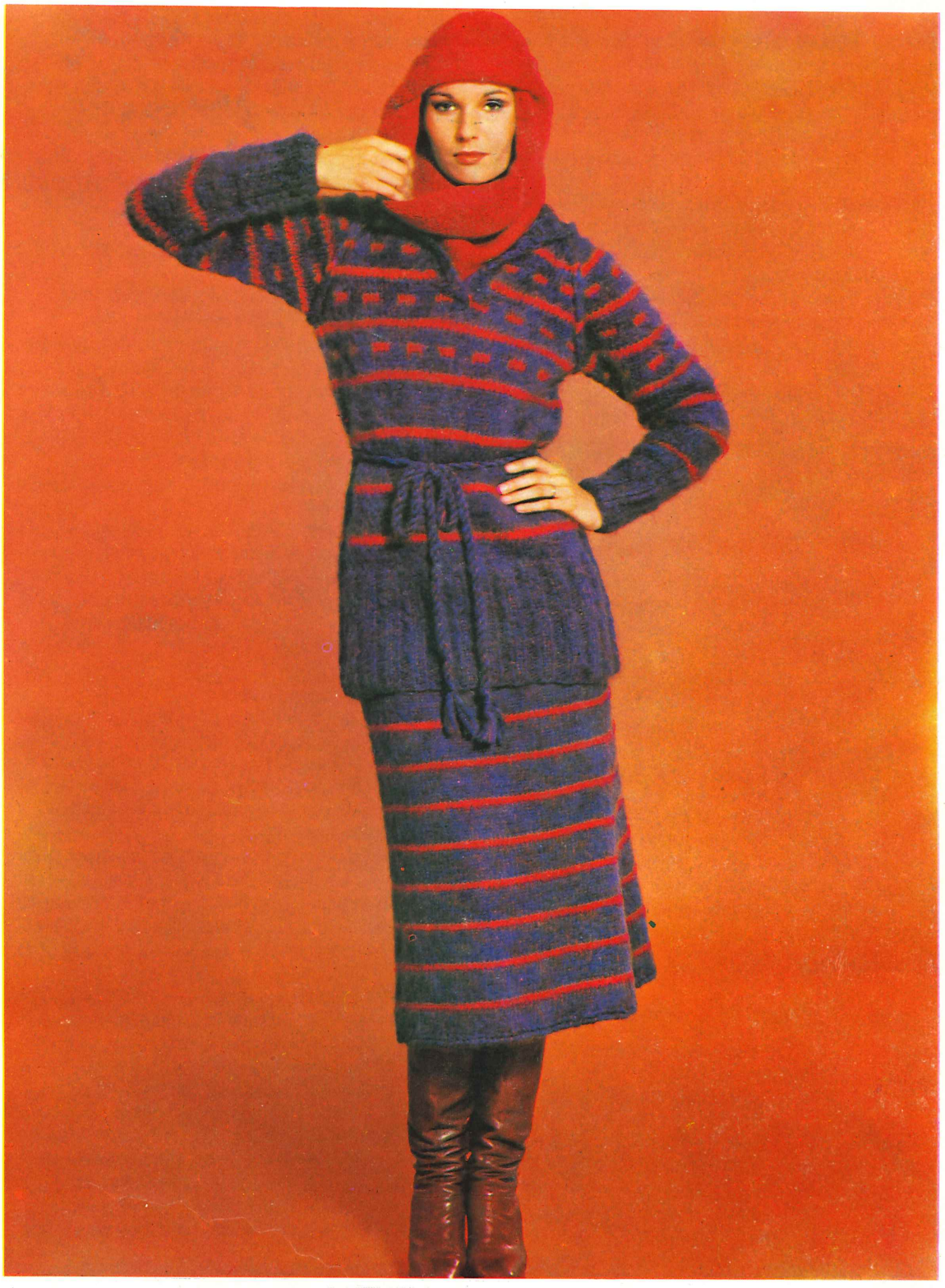

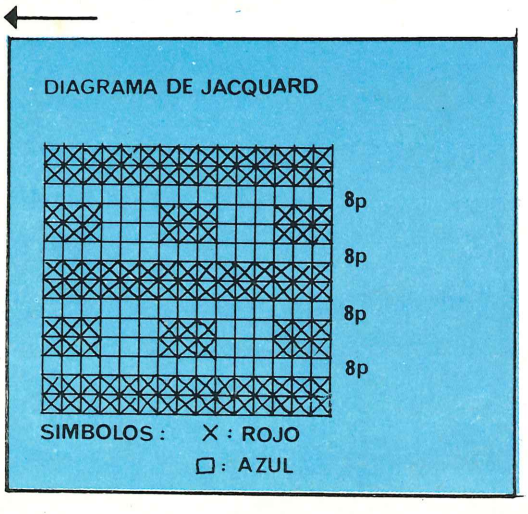

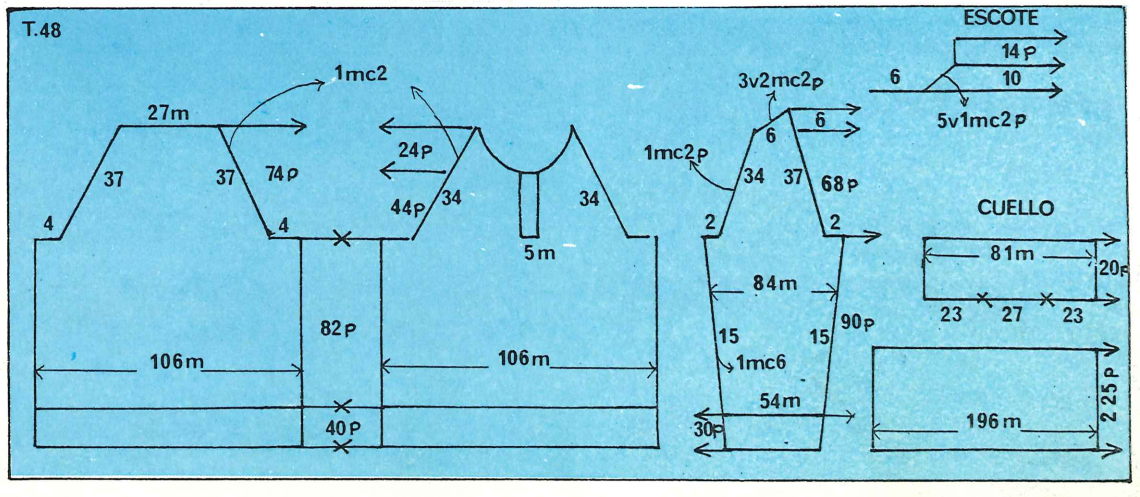

cada 4p por 12v.
PESTAÑA PARA EL CIERRE: Al comenzar a formar la cadera aumentar del orillo derecho 6m.
CINTURA: Al completar 50p sobre la línea de la cadera reducir el tejido en escala de 1m cada 15m, quedan 84m. Tejer para doblez 8p y cerrar el tejido.
Hacer la otra parte igual pero invertida la ubicación de la cartera.
CONFECCION: Hilvanar las partes con el derecho hacia adentro y planchar a vapor. Coser los costadillos, bajos de mangas y lados de la pollera con pequeña puntada en tensión normal.
Colocar el cierre de la pollera con puntada escondida, pasar en la cintura de la misma el elástico dentro del doblez y asegurar el cuello capuchón como se indicó anteriormente
Hacer cordón de torsión de 4 hebras en color azul para el lazo de la cintura. Dar el planchado final.

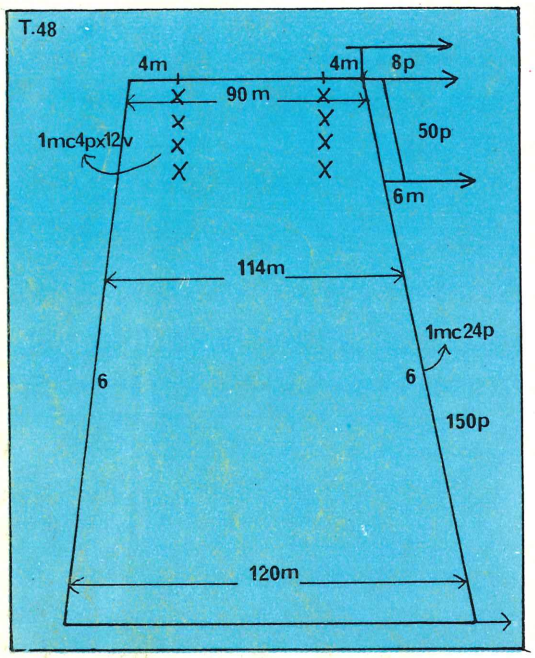

PARA TALLE 44 SEÑORA

MATERIAL NECESARIO: 900 grs. de lana merino en colores amarillo, azul, rojo, naranja y ocre y 70 cms. de elástico de 2 cms. de ancho.
MEDIDAS: Ver en la tabla de medidas el talle 44.
GRADUACION: Elástico a 2 y jersey a 6.
ESCALA: La muestra nos da 24m. y 34p. en 10 cms.
PUNTOS A TRABAJAR: Elástico 1 y 1, jersey con jacquard según diagramas Nº 1, Nº 2, Nº 3, Nº 4 y canalé 2 y 2.
ESPALDA: Comenzar con 106 m en elástico y hacer 4p. amarillas, 4p. rojas 4p. amarillas 4p. azules, 20p. amarillas 4p. azules y 4p. amarillas. Cambiar a jersey con jacquard según diagrama Nº 2 y tejer 84 p. Cambiar a jacquard según diagrama Nº 3 y hacer 20p.
Sisa: Marcar ambos orillos con hilado auxiliar y continuar en jacquard según diagrama Nº 2.
Al completar 68 p. sobre la línea de la sisa sacar con p. de protección las 30m. de ambos lados y las 46 m del escote de espalda.
DELANTERA: Comenzar con 106 m en elástico rayado y hacer 44p. Cambiar a jersey con jacquard según diagrama Nº 2. Cerrar las 6m centrales y susp. las m. alejadas del carrro.
Tejer 80 p. Cambiar a diagrama de jacquard Nº 3 y tejer 20p.
Sisa: Marcar el orillo externo con hilado auxiliar y según diagrama Nº 2 de jacquard tejer 28 p.
Escote: Susp. del orillo interno 15 m. para continuar susp. 1m. cada 2p. por 5v. y 30p. rectas. Sacar con p. de protección las 30 m. del hombro. Colocar en trabajo las 20 m susp. del escote y formar al lado 15 m más con las lazadas de orillo de las p. rectas, hacer 1p. y sacar con p. de protección.
Colocar en trabajo las m. susp. y completar esta parte igual a la anterior.
UNION DE LOS HOMBROS: ver en parte técnica "cómo coser las costuras en la máquina".
TERMINACION DEL CUELLO: Colocar en la máquina las 46 m libres del escote de espalda y a ambos lados las 35 m. de cada mitad de escote delantero y en canalé tejer en color amarillo 60 p., cambiar por el color azul, hacer 4p. 4p. amarillas y 4p. rojas. Cerrar el tejido en tensión elástica.
TIRILLAS DE CRUCE: Colocar en la máquina las lazadas de orillo del cruce de una delantera completo y de la terminación del cuello formando 90 m. tejer en elástico y en color amarillo 10p. Cerrar el tejido en tensión elástica. Terminar el otro cruce igual encimando en la base, que se ensambla al tejer.
MANGAS: Colocar en la máquina las lazadas de orillo de una sisa completa formando 72 m. y en jersey con jacquard según diagrama Nº 3 tejer al completar este diseño, proseguir con el Nº 4 con la ubicación que este indica y menguando de ambos lados 1 m. cada 14 p. por 6v.
Continuar en jersey con jacquard según diagrama Nº 1 y completar 116p. Cambiar al diagrama Nº 5 y hacer 8p. Cambiar a elástico y en amarillo hacer 30p., 4p. rojas, 8p. amarillas, 4p. azules y 4p. amarillas. Cerrar el tejido en tensión elástica. Hacer la otra manga igual.
FALDA: Se realiza en dos partes iguales. Comenzar con 168 m. en jersey y tejer 20p. azules, 4p. amarillas y 20p. rojas. Cambiar a jersey con jacquard según diagrama Nº 1 y tejer menguando de ambos lados 1m. cada 4p. por 26v. y 14p. rectas.
Cadera: Tenemos en trabajo 116m. tejer menguando 1m. cada 4p. por 13v.
Cintura: Realizar en jersey liso dobladillo de 10p. y sacar con p. de protección. Hacer la otra parte igual.
CONFECCION: Hilvanar las partes con el derecho hacia adentro y planchar. Coser los costadillos y bajos de mangas con pequeña puntada en tensión normal. Pasar el elástico por el doblez de cintura que se coserá tomando m. con m. y con puntada atrás. Dar el planchado final.

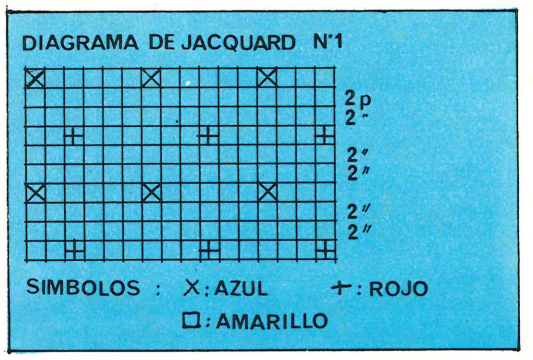

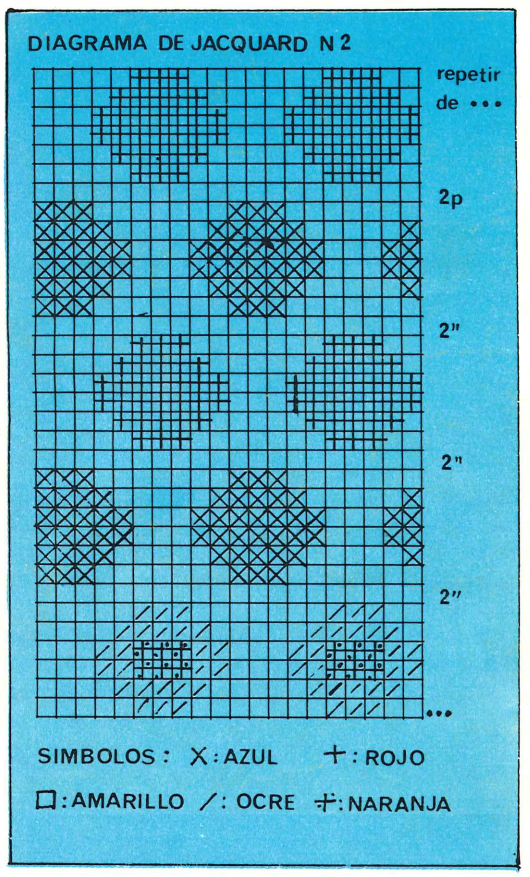

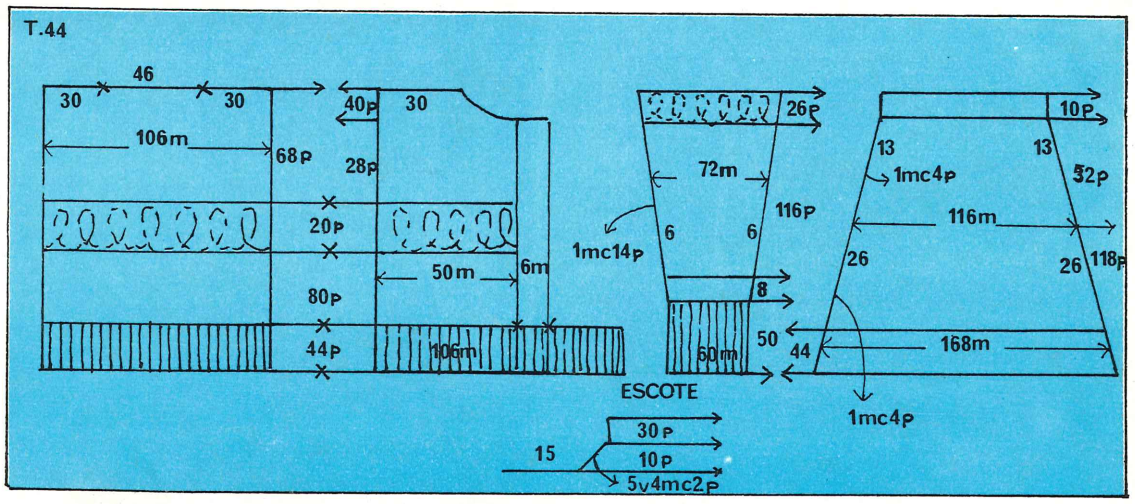

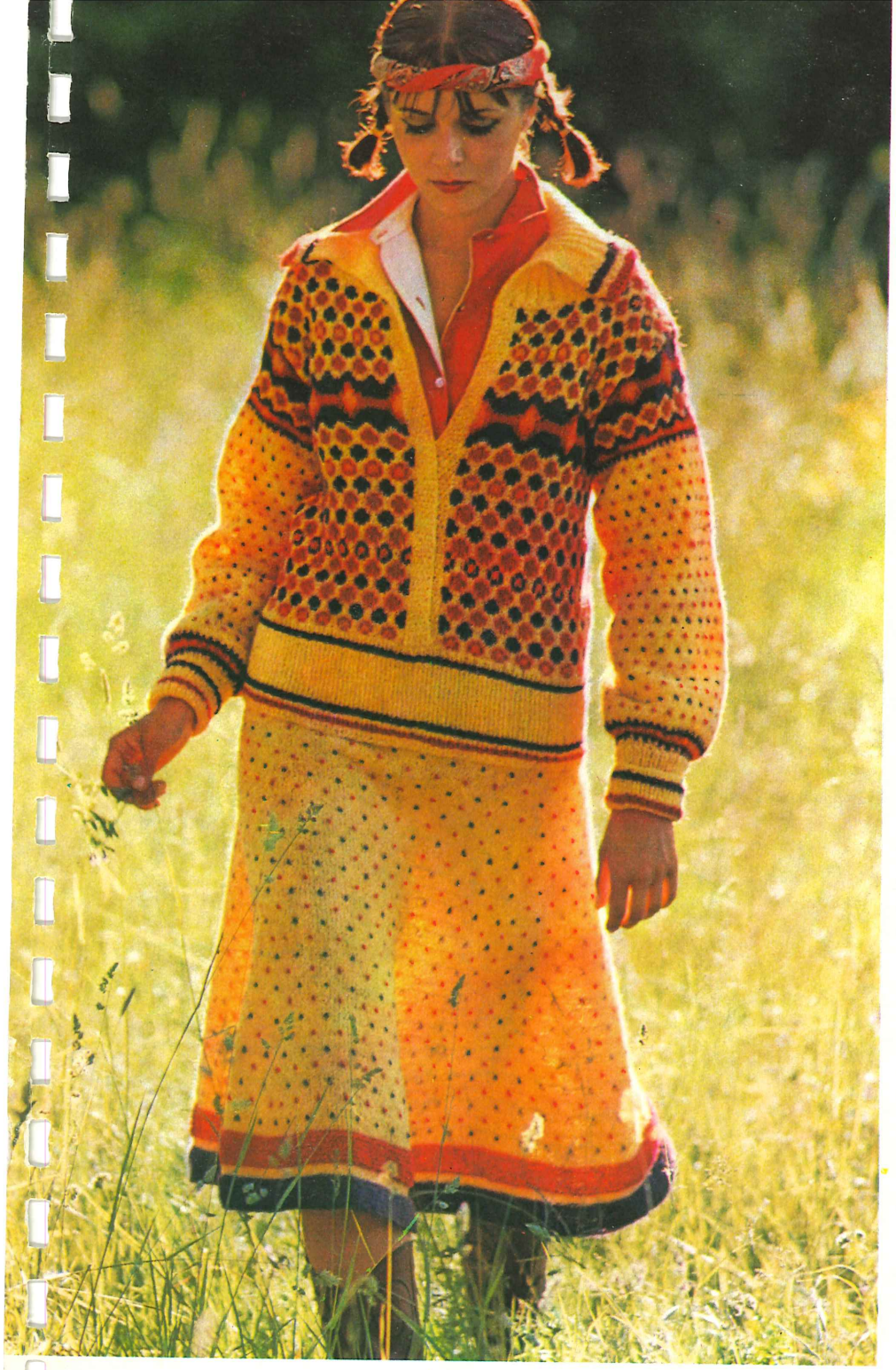

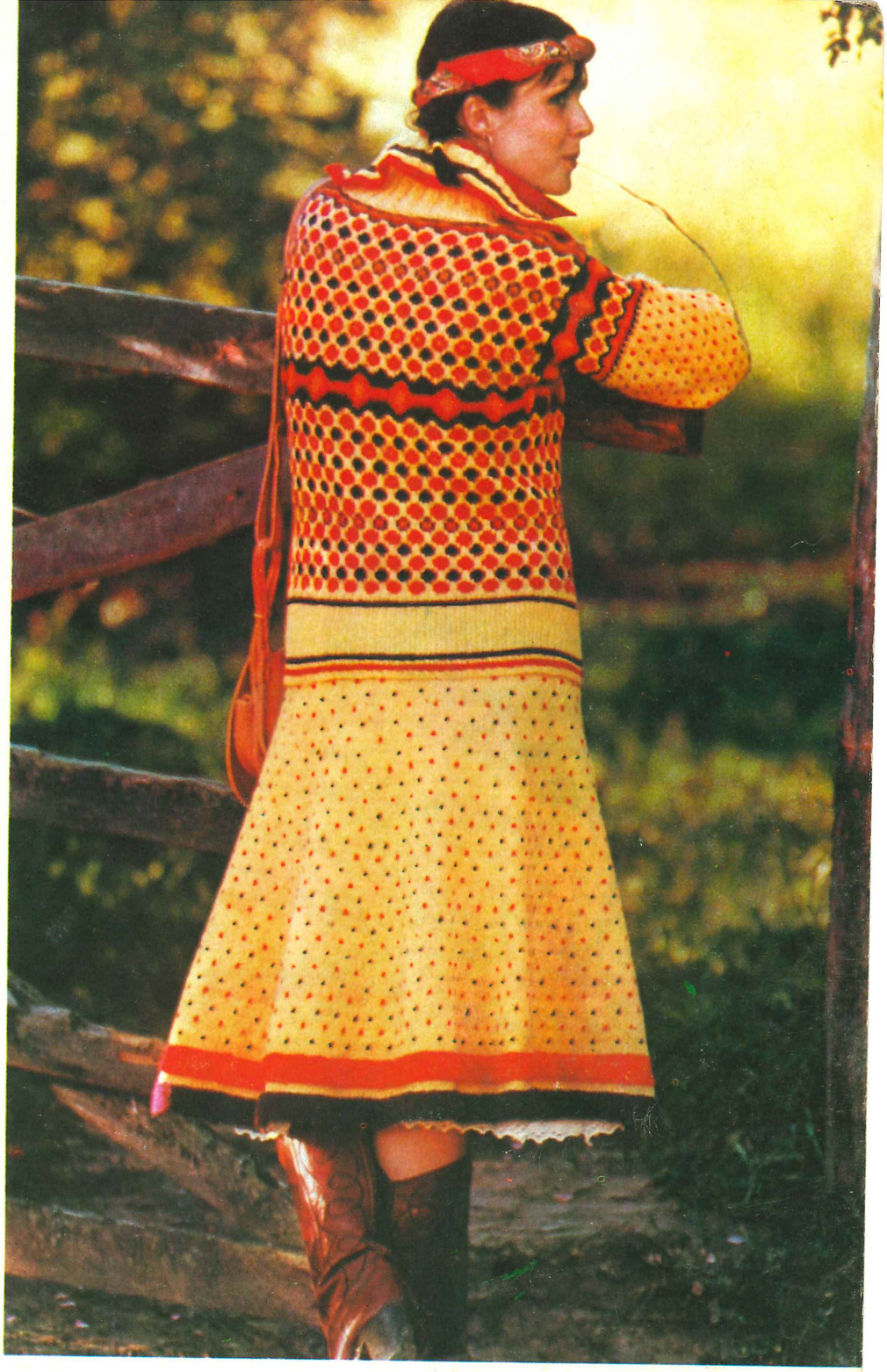

DIAGRAMA DE JACQUARD N°3

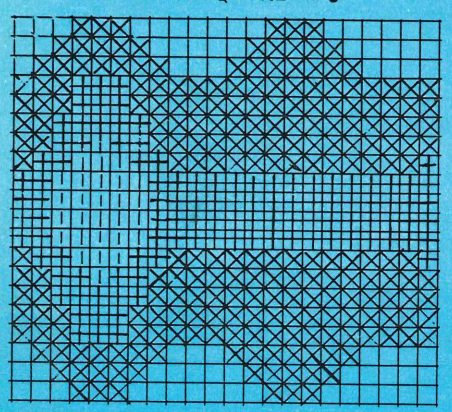

SIMBOLOS: X: AZUL +: ROJO
/: NARANJA

DIAGRAMA DE JACQUARD N°4

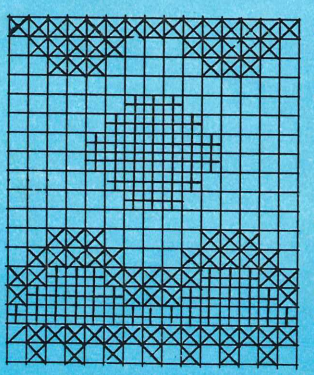

GUARDA N 3

2p

2"

2"

SIMBOLOS: X:AZUL +: ROJO
□: AMARILLO

DIAGRAMA DE JACQUARD N°5

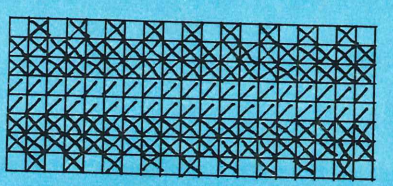

SIMBOLOS: X:AZUL /:OCRE

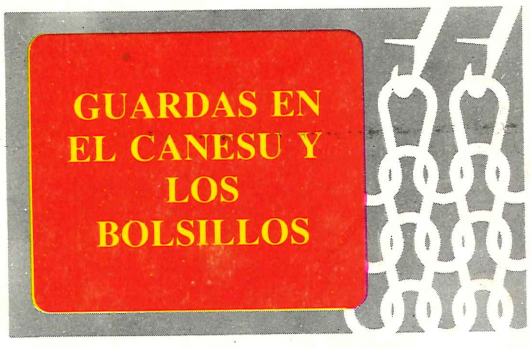

PARA TALLE 44
SEÑORA

MATERIAL NECESARIO: 400 grs de lana con mezcla de fibra sintética en blanco, azul y marrón y 6 botones blancos.
MEDIDAS: Ver en la tabla de medidas el talle 44.
GRADUACION: Elástico a 2 y jersey a 5.
ESCALA: La muestra nos da 32m y 43p en 10 cm.
PUNTOS A TRABAJAR: Elástico 2 y 2, jersey y guarda de jacquard según diagrama. Las medidas, graduación escala y puntos son iguales para los 3 modelos.
ESPALDA: Comenzar con 140m en elástico y hacer 60p. Cambiar a jersey y tejer 94p. Cambiar a jersey con jacquard según diagrama.
SISA: Al completar 10p en jacquard, cerrar de ambos lados 8m para continuar menguando de ambos lados 1m cada 4p por 6v y completar 42p. Cambiar a jersey y tejer 28p.
BAJADA DE HOMBRO: Susp. de ambos lados 1v, 6m y 3v, 2m cada 2p. Sacar con p. de protección las 58m del escote; poner en trabajo las 27m susp. de un hombro, hacer 1p y sacar con p de protección. Hacer el otro hombro igual.
DELANTERA: Se realiza en dos partes iguales.
Comenzar con 70m en elástico y hacer 60p. Cambiar a jersey y tejer 94p. Cambiar a jersey con jacquard y tejer 10p.
SISA: Cerrar del orillo izquierdo 8m para continuar menguando 1m cada 2p por 6v y completar 42p.
ESCOTE: Cambiar a jersey liso. Susp. del orillo derecho 24m para continuar susp. 1m cada 2p por 5v y 26p rectas.
BAJADA DE HOMBRO: Al completar 28p sobre la línea del escote y del orillo contrario susp. 1v,6m,y 3v,2m cada 2p. Poner en trabajo las 27 m susp. del hombro, hacer 1p y sacar con p de protección.
Colocar en trabajo las 29m susp. del escote y formar al lado 13m más con las lazadas de orillo de las p rectas; hacer 1p y sacar con p de protección.
Hacer la otra mitad delantera igual pero invirtiendo la ubicación del costadillo y escote.
UNION DE LOS HOMBROS: Ver en parte técnica ''cómo cerrar las costuras en la máquina''.
TERMINACION DEL ESCOTE: Colocar en la máquina las 58m del escote de espalda y a ambos lados las 42m del escote delanter. Tenemos en trabajo 142m, tejer en elástico 12p y cerrar en tensión elástica.
TERMINACION DEL CRUCE: Colocar en la máquina las lazadas de orillo de un cruce completo formando 160m y tejer en elástico 12p. Cerrar en tensión elástica.
Terminar el otro cruce igual; en el cruce derecho realizar 6 ojales o bordarlos una vez terminada la prenda.
MANGAS: Comenzar con 76m en elástico y hacer 30p. Cambiar a jersey y tejer aumentando de ambos lados 1m cada 10p por 10v. Al completar 138p sobre el elástico cambiar a jersey con jacquard y tejer 10p.
CABEZA DE MANGA: Susp. de ambos lados 8m para continuar susp. 24v, 1m y 2v, 2m cada 2p. Al completar 42p de la cabeza de manga cambiar a jersey liso. Poner en trabajo las m. susp. del lado opuesto al carro, hacer 1p. Colocar en trabajo todas las m. y tejer 1p, sacar con p de protección. Hacer la otra manga igual.
COLOCACION DE LAS MANGAS: Utilizar la misma técnica que en la unión de los hombros.
CONFECCION: Hilvanar las partes con el derecho hacia adentro y planchar a vapor.
Coser los costadillos, bajos de manga, los costados de la pollera y colocar los bolsillos con pequeña puntada en tensión normal. Colocar los botones y dar el planchado final. Ver esta explicación para los tres modelos.

PARA 4 AÑOS

MATERIAL NECESARIO: Campera: 150 grs de lana con fibra sintética en blanco, azul y marrón, falda: 80 grs y 6 botones blancos.
MEDIDAS: Ver en la tabla de medidas de niños para 4 años.
FALDA: Comenzar con 130m en jersey y hacer un dobladillo de 16p. Al completar 150p, cambiar a elástico y tejer 20p. Hacer otra parte igual.
BOLSILLOS: Comenzar con 32m y en jersey tejer un dobladillo de 8p. Cambiar a jersey con jacquard y tejer 40p. Cerrar el tejido. Hacer otro bolsillo igual.
CAMPERA: ESPALDA: Comenzar con 102m y tejer en elástico 20p. Cambiar a jersey y hacer 90p. Cambiar a jersey con jacquard y tejer 12p.
SISA: Cerrar 5m para continuar menguando 1m cada 4p por 5v y completar 28p. Cambiar a jersey liso y hacer 20p.
BAJADA DE HOMBRO: Susp. de ambos lados 1v, 6m y 3v, 7m cada 2p. Sacar con p de protección las 40m del escote. Poner en trabajo las 21m susp. de un hombro, hacer 1p y sacar con p de protección. Hacer el otro hombro igual.
DELANTERA: Se realiza en dos partes iguales.
Comenzar con 50m y en elástico hacer 20p. Cambiar a jersey y tejer 90p. Cambiar a jersey con jacquard y hacer 12p.
SISA: Cerrar del orillo izquierdo 5m para continuar menguando 1 m cada 2p por 5v y completar 28p.
ESCOTE: Cambiar a jersey liso. Susp. las 15m del orillo derecho para continuar susp. 1m cada 2p por 4v y 12p rectas.
Bajada de hombro: Al completar 20p sobre el escote y del orillo opuesto susp. 1v, 6m y 3v, 7m cada 2p. Poner en trabajo las 21m susp. del hombro, hacer 1p y sacar con p de protección.
Colocar en trabajo las 19m susp. del escote, y formar 6m más al lado con las lazadas de orillo de las p rectas, hacer 1p y sacar con p de protección.
Hacer la otra mitad delantera igual pero invirtiendo la ubicación del costadillo y escote.
UNION DE LOS HOMBROS: Ver en parte técnica ''cómo cerrar las costuras en la máquina''.
TERMINACION DEL ESCOTE: Colocar en la máquina las 40m libres del escote de espalda a ambos lados las 25m de cada mitad de escote delantero; con 90m en trabajo tejer en elástico 12p y cerrar en tensión elástica.
TERMINACION DEL CRUCE: Colocar en la máquina las lazadas de orillo de un cruce completo formando 130m y tejer en elástico 12p. Cerrar el tejido en tensión elástica. Terminar el otro cruce igual sobre el lado derecho hacer 6 ojales.
MANGAS: Comenzar con 60m en elástico y hacer 20p. Cambiar a jersey y tejer aumentando 1m cada 10p por 8v y 6p rectas. Cambiar a jersey con jacquard y hacer 12p.
CABEZA DE MANGA: Susp. de ambos lados 5m para continuar susp. 1m,12v y 2m,5v cada 2p. Al completar 28p de la cabeza de manga cambiar a jersey liso.
Colocar en trabajo las m. susp. del lado opuesto al carro, hacer 1p, poner en trabajo todas las m. Tejer 1p y sacar con p de protección. Hacer la otra manga igual.
COLOCACION DE LAS MANGAS: Utilizar la misma técnica que en la unión de los hombros.

PARA 6 AÑOS

MATERIAL NECESARIO: 280 grs de lana con fibra sintética en blanco, azul y marrón.
MEDIDAS: Ver en la tabla de medidas de niños para 6 años.

ESPALDA: Comenzar con 140m y realizar dobez de 16p, tejer 8p rectas y menguar de ambos lados 1m cada 12p por 15v.
Al completar 194p sobre las p rectas cambiar a jersey con jacquard, según diagrama y tejer 12p.
SISA: Cerrar de ambos lados 5m para continuar menguando 1m cada 4p por 5v y completar 28p.
Cambiar a jersey liso y tejer 16p.

BAJADA DE HOMBRO: Susp. de ambos lados 1v, 3m y 3v,7m cada 2p. Sacar con p de protección las 42m del escote. Poner en trabajo las 24m susp. de un hombro, hacer 1p y sacar con p de protección. Hacer el otro hombro igual.
DELANTERA: Hacer una parte igual a la esaplda hasta completar la guarda de jacquard.
ESCOTE: Susp. las 30m centrales y las m. alejadas del carro para continuar susp. del orillo interno 1m cada 2p por 4v y 16p rectas.

BAJADA DE HOMBRO: Al completar 16p sobre el escote y del orillo contrario susp. 1v, 3m y 3v, 7m cada 2p. Poner en trabajo las 24m susp. del hombro, hacer 1p y sacar con p de protección.
Colocar en trabajo las 30m susp. del orillo opuesto y completar esta parte igual a la anterior.
Poner en trabajo las 38m susp. del escote y formar a ambos lados 8 m más con las lazadas de orillo de las p rectas, tejer 1p.
TERMINACION DEL ESCOTE: Colocar al lado del escote delantero las 42m libres del escote de espalda y tejer en elástico 12p. Cerrar en tensión elástica.
UNION DE LOS HOMBROS: Ver en parte técnica ''cómo cerrar las costuras en la máquina.

MANGAS: Comenzar con 70m en elástico y hacer 30p. Cambiar a jersey y tejer aumentando de ambos lados 1m cada 10p por 6v. Al completar 72p sobre el elástico cambiar a jersey con jacquard y hacer 12p.

CABEZA DE MANGA: Susp. de ambos lados 5 M PARA continuar susp. 8v, 1m y 9v, 2m cada 2p. Al completar 28p de la cabeza de manga, cambiar a jersey liso.
Colocar en trabajo las m. susp. del lado opuesto al carro, hacer 1p, poner en trabajo todas las m. susp., tejer 1p y sacar con p de protección.
Hacer la otra manga igual.

COLOCACION DE LAS MANGAS: Utilizar la misma técnica que en la unión de los hombros.
BOLSILLOS: Comenzar con 32m en jersey y hacer un dobladillo de 8p. Cambiar a jersey con jacquard y hacer 40p. Cerrar el tejido. Hacer el otro bolsillo igual.

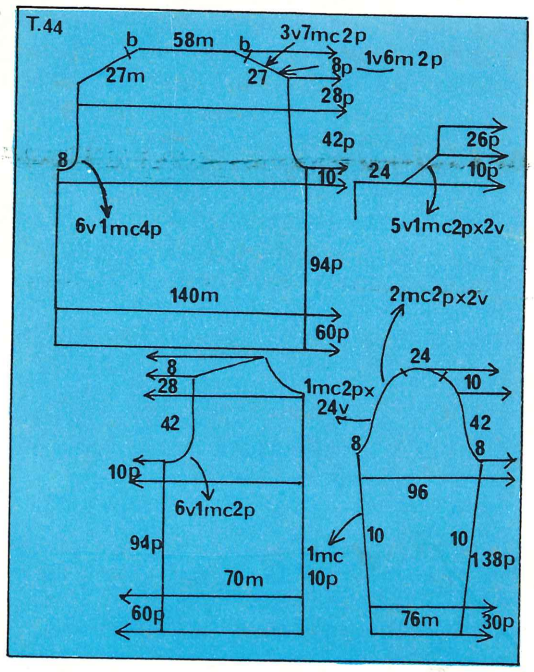
T.44
b
58m
b
3v7mc2p
1v6m 2p
27m
27
8p
28p
42p
26p
8
10
24
10p
6v1mc4p
5v1mc2px2v
94p
140m
2mc2px2v
60p
8
28
1mc2px
24v
24
10
42
42
8
8
10p
96
6v1mc2p
10
10
94p
1mc
138p
70m
10p
60p
76m
30p

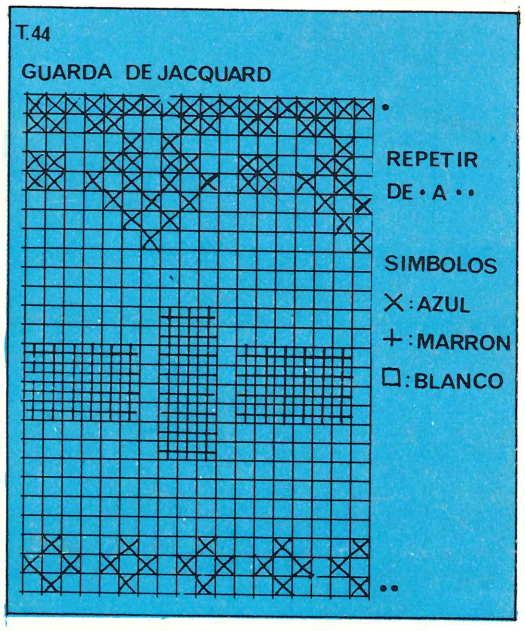
T.44
GUARDA DE JACQUARD
REPETIR
DE • A ••
SIMBOLOS
X : AZUL
+ : MARRON
□ : BLANCO

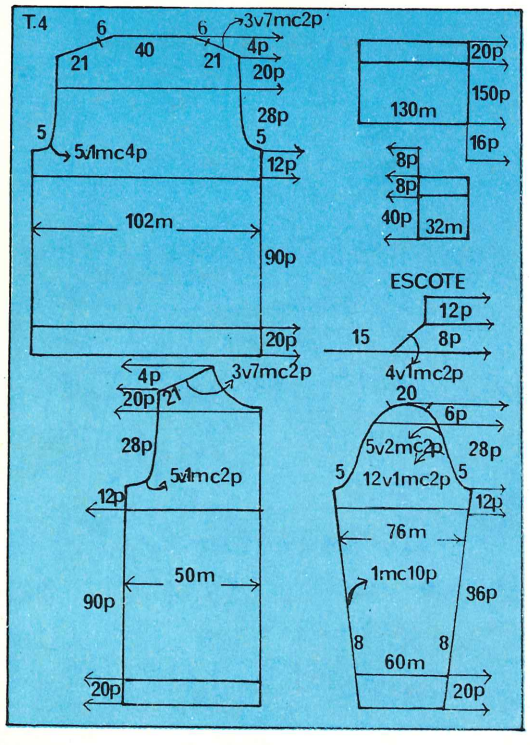
T.4
6
6
3v7mc2p
4p
21
40
21
20p
28p
5
5
5v1mc4p
12p
102m
90p
20p
4p
3v7mc2p
20p
21
28p
5v1mc2p
12p
50m
90p
20p
20p
150p
130m
16p
8p
8p
40p
32m
ESCOTE
12p
15
8p
4v1mc2p
20
6p
5v2mc2p
28p
5
12v1mc2p
5
12p
76m
1mc10p
36p
8
8
60m
20p
20p

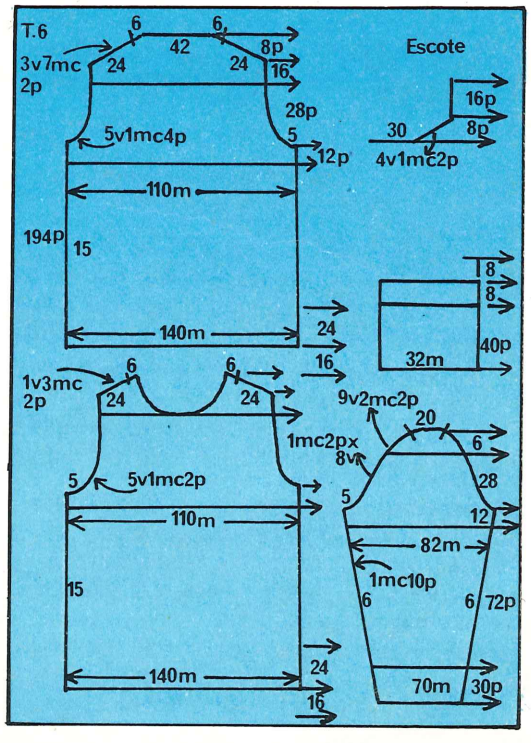
T.6
6
6
3v7mc
2p
42
8p
24
24
16
Escote
28p
16p
30
8p
5
5v1mc4p
12p
4v1mc2p
110m
194p
15
140m
8
8
24
40p
32m
16
1v3mc
2p
6
6
24
24
9v2mc2p
20
1mc2px
8v
6
5
5v1mc2p
28
5
12
110m
82m
15
1mc10p
6
6
72p
140m
24
70m
30p
16

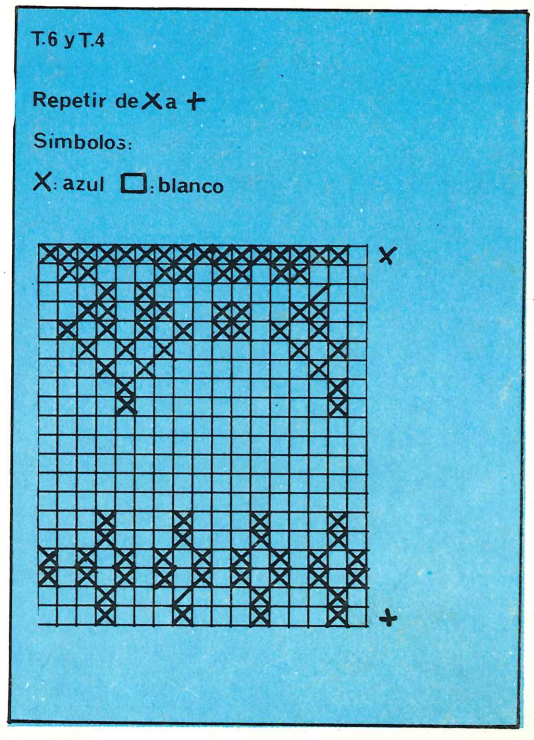
T.6 y T.4
Repetir de X a +
Simbolos:
X: azul □: blanco
X
+

PARA ELLA Y PARA EL

PARA TALLE 42 SEÑORA

MATERIAL NECESARIO: 380 grs de lana algo gruesa en crudo y 4 tonos en la gama del azul; para el echarpe 25 grs de lana azul noche. 1 botón.
MEDIDAS: Ver en la tabla de jovencitas el talle 42.
GRADUACION: Elástico a 2 y jersey a 6.
ESCALA: La muestra nos da 26m y 38p en 10 cm.
PUNTOS A TRABAJAR: Elástico 1 y 1 y fantasía según diagrama en 1 y 2 colores (con máquina y suplemento).
ESPALDA: Comenzar con 110 m en fantasía rayada y hacer 166p.
SISA: Cerrar de ambos lados 5m para continuar menguando 1m cada 2p por 29v.
Sacar con p. de protección las 42m del escote.
DELANTERA: Se realiza en dos partes iguales. Comenzar con 62m. Las 52m del orillo izquierdo en fantasía rayada y las 10m restantes en elástico 1 y 1 liso; para la tirilla de cruce que se teje susp 2p cada 10p.
SISA: Al completar 166p cerrar del orillo izquierdo 5m para continuar menguando 1m cada 2p por 29v.
ESCOTE: Al completar 38p sobre la línea de la sisa y del orillo opuesto susp 28m para continuar susp 1m cada 2p por 5v y 10p rectas. Colocar en trabajo las 33m susp del escote y formar 5m más con las lazadas del orillo de las p. rectas, hacer 1p y sacar con p. de protección.
Hacer la otra mitad delantera igual pero invirtiendo la ubicación del escote y costadillo.
MANGAS: Comenzar con 78m en elástico y hacer 12p. Cambiar revés de jersey, con las 16m centrales en fantasía con suplemento pero lisa y tejer 30p.

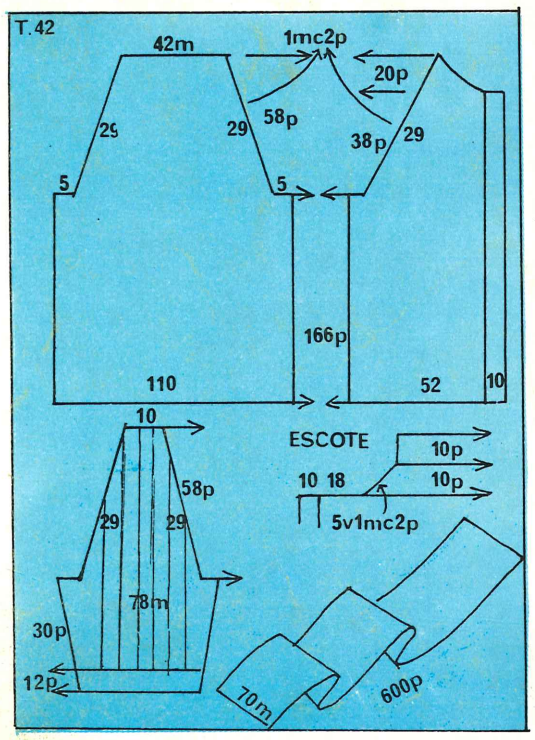

DIAGRAMA DE FANTASIA

MAQUINA
SUPLEMENTO

CADA 4p SE ANULA LA MAQUINA POR 2p
O SEA CUANDO SE TRABAJA CON COLOR

SISA: Cerrar de ambos lados 5m para continuar menguando 1m cada 2p por 29v. Sacar con p. de protección las 10m de la cabeza de manga. Hacer la otra manga igual.
TERMINACION DEL ESCOTE: Colocar en la máquina las 42m del escote de espalda y a ambos lados las 10m de cada cabeza de manga y las 38m de cada mitad de escote delantero. Con las 138m tejer en elástico 12p y cerrar en tensión elástica.
COLOCACION DE LAS MANGAS: Ver en parte técnica "cómo coser las costuras en la máquina".
ECHARPE: Comenzar con 70m y en fantasía según diagrama hacer 600p. Cerrar el tejido en tensión normal.
CONFECCION: Hilvanar las partes con el derecho hacia adentro y planchar a vapor. Coser los costadillos y bajos de mangas con pequeña puntada en tensión normal.
Bordar un ojal en la tirilla derecha y colocar el botón.
Dar el planchado final.

PARA TALLE 50 CABALLERO

MATERIAL NECESARIO: 500 grs de lana algo gruesa en color crudo y 4 tonos de verde y un cierre de 55 cm. 300 grs de lana melangé en azul y ocre.
MEDIDAS: Ver en la tabla de medidas el talle 50 caballero.
GRADUACION: Elástico a 2 y jersey a 6.
ESCALA: La muestra nos da 26m y 38p en 10 cm.
PUNTOS A TRABAJAR: Elástico 1 y 1, fantasía según diagrama con máquina y suplemento en 1 y 2 colores y jersey con jacquard en el echarpe.
ESPALDA: Comenzar con 136m en elástico y hacer 20p. Cambiar a fantasía rayado y hacer 130p.
SISA: Marcar ambos lados con hilado auxiliar y hacer 66p.
Continuar en fantasía pero lisa, 30p.
BAJADA DE HOMBROS: Susp de ambos lados 5v 9m cada 2p. Sacar con p. de protección las 46m del escote; poner en trabajo las 45m susp de un hombro, hacer 1p y sacar con p. de protección. Hacer el otro hombro igual.
DELANTERA: Se realiza en dos partes iguales. Comenzar con 72m en elástico y hacer 20p. Cambiar a fantasía rayada y hacer 130p.
SISA: Marcar del orillo izquierdo con hilado auxiliar y hacer 66p. Continuar en fantasía pero lisa.
ESCOTE: Al mismo tiempo que suspendemos el rayado susp del orillo derecho 22m para continuar susp 1m cada 2p por 5v y 30p rectas.
BAJADA DE HOMBRO: Al completar 30p de fantasía lisa y del orillo izquierdo susp 5v 9m cada 2p. Colocar en trabajo las 45m susp del hombro, hacer 1p y sacar con p. de protección. Colocar en trabajo las 27m susp del escote y formar 15m más con las lazadas de orillo de las p. rectas, hacer 1p y sacar con p. de protección. Hacer la otra mitad delantera igual, pero invirtiendo la ubicación del escote y costadillo.
UNION DE LOS HOMBROS: Ver en la parte técnica "cómo coser las costuras en la máquina".
CUELLO: Colocar en la máquina las 46m del escote de espalda y a ambos lados las 42m de cada mitad de escote delantero; con las 130m tejer en elástico 1 y 1 40p y cerrar el tejido en tensión elástica.
MANGAS: Comenzar con 70m en fantasía lisa y tejer aumentando de ambos lados 1 m cada 8p por 15v. Al completar 60p cambiar a fantasía rayada y tejer 80p. Sacar con p. de protección. Hacer la otra manga igual.
COLOCACION DE LAS MANGAS: Utilizar la misma técnica que en la unión de los hombros.

BOLSILLOS: Comenzar con 40m en elástico y hacer 10p. Cambiar a fantasía lisa y tejer 60p. Cerrar el tejido; hacer el otro bolsillo igual.

ECHARPE: Comenzar con 140m en jersey con jacquard y hacer 600p y cerrar el tejido en tensión normal.

CONFECCION: Hilvanar las partes con el derecho hacia adentro y planchar a vapor. Coser los costadillos y bajos de mangas con pequeña puntada en tensión normal. Colocar el cierre con puntada escondida.
Aplicar los bolsillos como muestra el modelo.
Doblar por la mitad el echarpe y coser sus orillos; aplicar flecos de 25 cm en color ocre y realizar trabajo de bandas como muestra el modelo. Dar el planchado final.

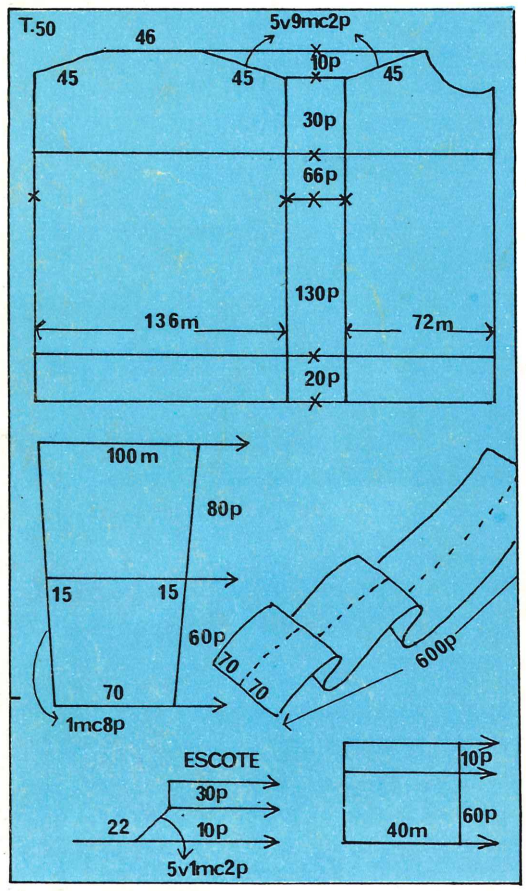

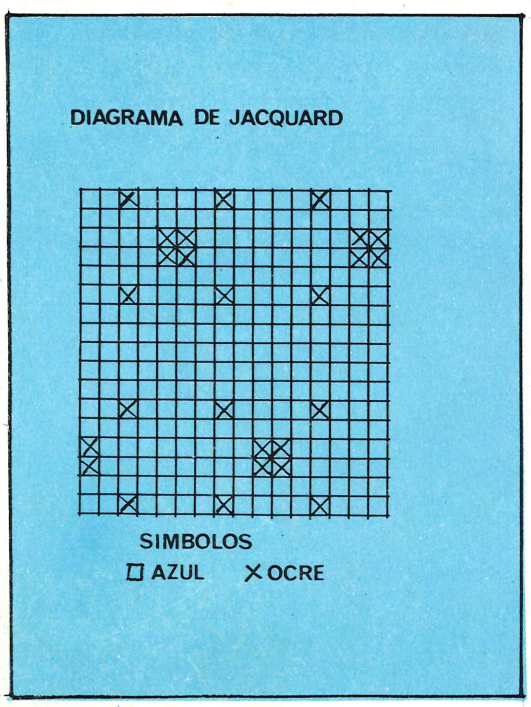

GORRA NIÑA

MATERIAL NECESARIO: 80 grs de lana blanca y lanas de distintos colores para el bordado.
MEDIDAS: Contorno de cabeza 40 cm, profundidad 16 cm.
GRADUACION: 6.
ESCALA: La muestra nos da 28m y 38p en 10 cm.
PUNTOS A TRABAJAR: Jersey, dobladillo con picot y bordado en punto realce según diagrama.
TEJIDO: Comenzar con 112m con hilado auxiliar y en jersey hacer 4 ó 5p. Cambiar por la lana blanca y tejer 6p. Realizar picot; tejer 6p y formar el dobladillo. Tejer 40p rectas.
Menguar en ambos orillos y en tres puntos como muestra el esquema; en los orillos 1m cada 2p por 10v y en los restantes 2m cada 2p por 10v.
Quedan en trabajo 32m que sacamos con p. de protección.
CONFECCION: Hilvanar con el derecho hacia adentro y planchar a vapor. Realizar el bordado y empalmar las 32m libres enfrentando mitad con mitad (ver parte técnica: "cómo empalmar el tejido").
Hacer cordón de torsión y aplicarlo en ambos lados del gorro.
Dar el planchado final.

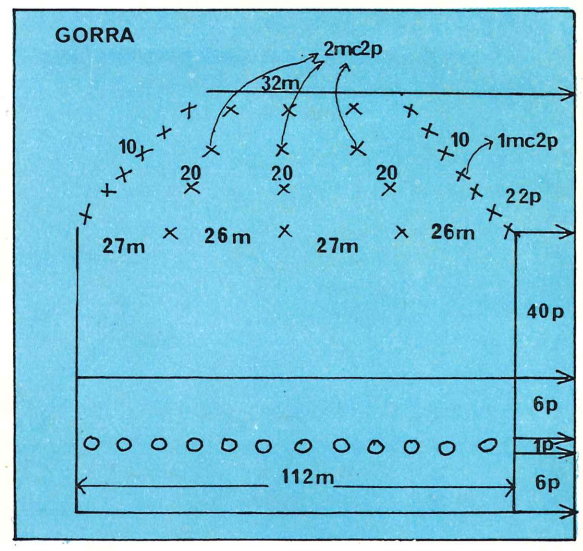

DIAGRAMA DE PICOT

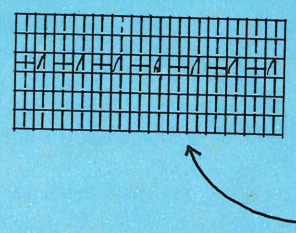

SIMBOLOS

| JERSEY

+AGUJA VACIA

1 2m JUNTAS

ESQUEMA DE BORDADO

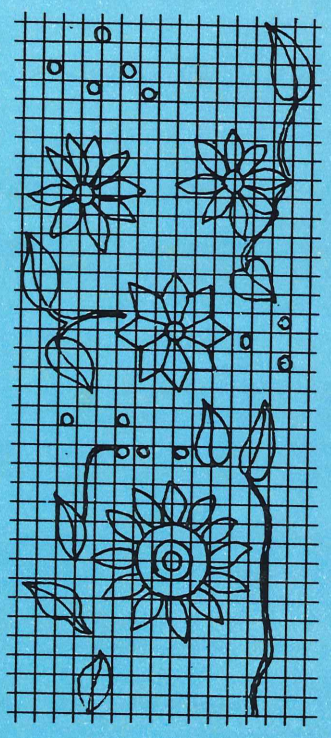

TRES PIEZAS EN PUNTO CALADO

TALLE 2
BEBE

MATERIAL NECESARIO: 250 grs de cashmilón blanco y 5 botones. Un cierre de 35 cm blanco.
MEDIDAS: Ver en la tabla de medidas de bebés el talle 2.
GRADUACION: Elástico a 1 y jersey a 5.
ESCALA: La muestra nos da 32m y 42p en 10 cm.

PUNTOS A TRABAJAR: Elástico 1 y 1, jersey y fantasía calada según diagrama. Punto bajo en crochet.
ENTERITO: Comenzar a 70m del centro de la máquina con 35m y tejer con p. de protección 4 ó 5p. Susp. todas las m. menos las 8m del orillo externo y tejer en color blanco incorporando 1m cada 2p por 17v y 1v 10m. Susp. el tejido.
Enhebrar con hilado auxiliar las 70m a continuación de la parte ya tejida. Hacer con hilado auxiliar 4 ó 5p y susp. todas las m. menos las 16m centrales y tejer en color blanco incorporando 1m cada 2p por 17v de ambos lados y 1v 10m. Susp. el tejido.
Enhebrar a continuación las 35m y hacer esta parte igual que la primera, pero ubicando el cavado de la pierna en el orillo opuesto. Poner en trabajo todas las m. Tenemos 140m, tejer en jersey 50p.
Tejer con las 70m centrales, correspondientes a la delantera, en fantasía calada según diagrama.
SISA: Al completar 42p sobre la fantasía calada, susp. todas las m. menos las primeras 35m y cerrar del orillo interno 4m para continuar menguando 1m cada 2p por 7v y completar 20p.
ESCOTE: Susp. del orillo opuesto a la sisa 11m para continuar susp. 1m cada 2p por 5v del orillo interno y 12p rectas. Sacar con p. de protección las 8m del hombro.
Poner en trabajo las 16m susp. del escote y formar 6m más con las lazadas de orillo de las p. rectas, hacer 1p y sacar con p. de protección. Colocar en trabajo las 70m siguientes y cerrar de ambos lados 4m para continuar menguando 1m cada 2p por 7v y completar 20p en fantasía.
ESCOTE: Susp. las 22m centrales y las m. alejadas del carro para continuar susp. 1m cada 2p por 5v del orillo interno y 12p rectas. Sacar con p. de protección las 8m

DIAGRAMA DE CALADO

SIMBOLOS
+ AGUJA VACIA
– REVES
| JERSEY
1 2m juntas

del hombro. Poner en trabajo las 13m susp. y completar esta parte igual a la anterior. Colocar en trabajo las 32m susp. del escote y formar a ambos lados 6m más con las lazadas de orillo de las p. rectas, hacer 1p y sacar con p. de protección. Colocar en trabajo las 35m susp. restantes y completar esta parte igual a la primera.

TERMINACION DEL ESCOTE: Poner en la máquina las m. libres del escote delantero y a ambos lados las m. de cada mitad de escote de espalda, con las 88m en trabajo hacer en elástico 6p, quebrar el tejido, tejer 6p y sacar con p. de protección.

TERMINACION DE LAS PIERNAS: Colocar en la máquina las 54m libres de una pierna completa y tejer en elástico 6p, quebrar el tejido, hacer 6p y sacar con p. de protección. Terminar la otra pierna igual.

TERMINACION DE LAS SISAS: Colocar en la máquina las lazadas de orillo de una sisa completa formando 70m y tejer en elástico 6p, quebrar el tejido, hacer 6p y sacar con p. de protección. Terminar la otra sisa igual.

CAMPERA: ESPALDA: Comenzar con 76m en elástico y hacer 12p. Cambiar a jersey y tejer 64p.

SISA: Cerrar de ambos lados 4m para continuar menguando 1m cada 4p por 4v y completar 38p.

Bajada de hombro: Susp. de ambos lados 2v 7m cada 2p. Sacar con p. de protección las 32m del escote. Poner en trabajo las 14m susp. de un hombro, hacer 1p y sacar con p. de protección. Hacer el otro hombro igual.

DELANTERA: Se realiza en dos partes iguales.
Comenzar con 44m en elástico y hacer 12p. Cambiar a fantasía calada todas las m. menos las 10m del orillo derecho, correspondientes a la tirilla del cruce, que se tejerán en elástico y susp. 2p cada 10p.
Tejer 64p rectas.

SISA: Cerrar del orillo izquierdo 4m para continuar menguando 1m cada 2p por 4v y completar 22p.

ESCOTE: Susp. del orillo derecho 21m, con las 10m de la tirilla, para continuar susp. del orillo interno 1m cada 2p por 5v y 10p rectas.

Bajada de hombro: Al completar 16p sobre la línea del escote y del orillo opuesto,susp. 2v 7m cada 2p. Poner en trabajo las 14m del hombro, hacer 1p y sacar con p. de protección.
Colocar en trabajo las m. susp. del escote y formar al lado 5m más con las lazadas de orillo de las p. rectas, hacer 1p y sacar con p. de protección.
Hacer la otra mitad delantera igual, pero invertida.

UNION DE LOS HOMBROS: Ver en parte técnica "cómo cerrar las costuras en la máquina".

TERMINACION DEL ESCOTE: Colocar en la máquina las 32m libres del escote de espalda y a ambos lados las 21m de cada mitad de escote delantero más las 10m de la tirilla de cruce; tenemos en trabajo 94m, tejer en elástico 8p en elástico y cerrar el tejido en tensión elástica.

MANGAS: Comenzar con 50m en elástico y hacer 12p. Cambiar a jersey y tejer aumentando de ambos lados 1m cada 12p por 4v y completar 52p.

CABEZA DE MANGA: Susp. de ambos lados 4m para continuar susp. 5v 1m y 5v 2m cada 2p. Poner en trabajo las m. susp. del lado opuesto al carro, hacer 1p, colocar todas las m. en trabajo, tejer 1p y sacar con p. de protección.
Hacer la otra manga igual.

COLOCACION DE LAS MANGAS: Utilizar la misma técnica que en la unión de los hombros.

GORRA: Comenzar con 126m en elástico y hacer 6p. Cambiar a fantasía calada y tejer 34p. Susp. de ambos lados 42m y tejer menguando de ambos lados 1m cada 4p por 13v; a la vez ensamblar ambos orillos con las 42m susp. correspondientes; ver en parte técnica "cómo ensamblar el tejido".
Quedan en trabajo 16m, colocar a continuación las lazadas de orillo de las primeras 34p rectas, tejer en elástico 8p y cerrar el tejido en tensión elástica.

CONFECCION: Hilvanar las partes con el derecho hacia adentro y planchar a vapor. Coser los costadillos y bajos de mangas con pequeña puntada en tensión normal.
Unir los hombros y entrepiernas del enterito realizando empalme de m. Ver en parte técnica "cómo empalmar el tejido". Colocar el cierre.
En la camperita, bordar los ojales y colocar los botones.
Realizar cordón de torsión fino para la gorra y aplicarlo como muestra el modelo.

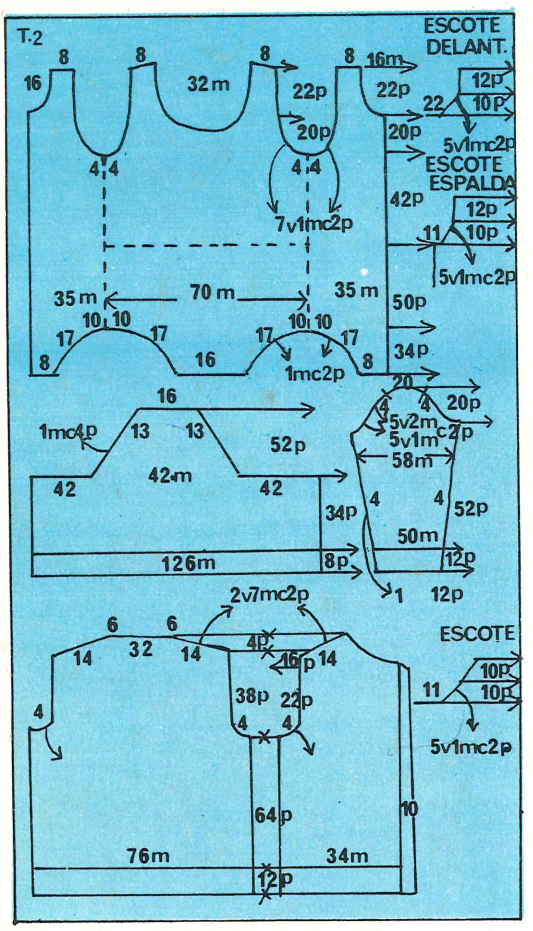

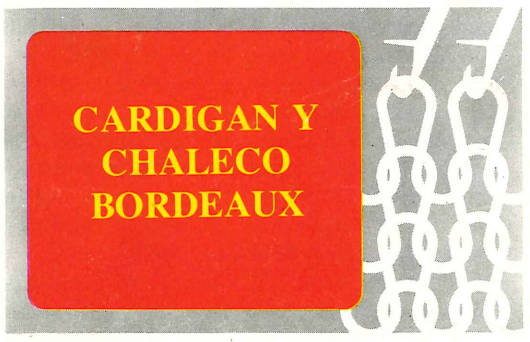

PARA TALLE 48

MATERIAL NECESARIO: 600 grs de lana en color bordeaux y 250 en blanco.

MEDIDAS: Ver en la tabla de medidas de caballeros el talle 48.

GRADUACION: Elástico a 2 y jersey a 6.

ESCALA: La muestra nos da 33m y 40p en 10 cm.

PUNTOS A TRABAJAR: Elástico 2 y 2, jersey y jersey con jacquard.

PULOVER SIN MANGAS: ESPALDA: Comenzar con 150m en elástico y hacer 40p. Cambiar a jersey y tejer 100p.

SISA: Cerrar de ambos lados 12m para continuar menguando 1m cada 4p por 5v y completar 84p.

BAJADA DE HOMBRO: Susp de ambos lados 6v 5m cada 2p, cerrar 56m centrales correspondientes al escote. Poner en trabajo los 30m susp de un hombro, hacer 1p y sacar con p de protección. Hacer el otro hombro igual.

DELANTERA: Hacer una parte igual a la espalda pero en jersey con jacquard hasta completar 88p sobre el elástico.

ESCOTE: Susp la mitad de las m que estén lejos del carro. Tejer menguando del orillo interno 2v 1m cada 2p y 26v 1m cada 4p.

SISA: Al completar 12p sobre el comienzo del escote y del orillo contrario, cerrar 12m para continuar menguando 1m cada 2p por 5v y completar 84p.

BAJADA DE HOMBRO: Susp del orillo externo 6v 5m cada 2p. Colocar en trabajo las 30m susp del hombro, hacer 1p y sacar con p de protección.
Colocar en trabajo las m susp y completar esta parte igual que la anterior.

UNION DE LOS HOMBROS: Ver en parte técnica "como cerrar las costuras en la máquina".

TERMINACION DEL ESCOTE: Comenzar con 200m en elástico y tejer menguando en ambos orillos 1m cada 2p en rayado: 6p bordeaux, 2p blancas y 2p bordeaux. Sacar con p de protección.

CHALECO CON MANGAS LARGAS: ESPALDA: Comenzar con 154m en elástico y hacer 40p. Cambiar a jersey y tejer 112p.

SISA: Cerrar de ambos lados 8m para continuar menguando 1m cada 4p por 4v y completar 84p.

BAJADA DE HOMBRO: Susp de ambos lados 6v 6m cada 2p. Cerrar las 56m centrales.
Colocar en trabajo las 36m susp de un hombro, hacer 1p y sacar con p de protección. Hacer el otro hombro igual.

DELANTERA: Se realiza en dos partes iguales.
Comenzar con 74m en elástico y hacer 40p. Cambiar a jacquard y tejer 56p. Cambiar nuevamente a jersey y tejer 56p.

ESCOTE: Menguar del orillo derecho 4v 1m cada 4p y 22v 1m cada 2p.

SISA: Al mismo tiempo que formamos el escote y del orillo contrario, cerrar 8m para continuar menguando 1m cada 2p por 4v y completar 84p.

BAJADA DE HOMBRO: Susp del orillo izquierdo 6v 6m cada 2p. Colocar en trabajo las m susp, hacer 1p y sacar con p de protección.
Hacer la otra parte igual pero invirtiendo la ubicación del costadillo y cruce.

UNION DE LOS HOMBROS: Utilizar la misma técnica que en la unión de los hombros del pulóver.

MANGAS: Comenzar con 78m en elástico y hacer 2p blancas y 38p en bordeaux. Cambiar a jersey y tejer aumentando de ambos lados 1m cada 8p por 15v y 32p rectas.

CABEZA DE MANGA: Susp de ambos lados 1v 8m,17v 1m y 7v 2m cada 2p. Colocar en trabajo las m susp del lado opuesto al carro hacer 1p, poner todas las m en trabajo, tejer 1p y sacar con p de protección.
Hacer la otra manga igual.

COLOCACION DE LAS MANGAS: Utilizar la misma técnica que en la unión de los hombros.

TERMINACION DEL CRUCE Y ESCOTE: Se teje en dos partes.
Comenzar con 200m en elástico y tejer 4p blancas, 4p bordeaux y 4p blancas. Sacar con p de protección.

CONFECCION: Hilvanar las partes con el derecho hacia

adentro y planchar a vapor. Coser los costadillos y bajos de mangas con pequeña puntada en tensión normal.

Colocar la terminación del escote del pulóver sin mangas con puntada atrás tomando m con m de esta misma forma colocar la terminación del cruce y escote del chaleco. También en este caso puede colocarse en la máquina utilizando la misma técnica que en la unión de los hombros.

En la terminación del cruce izquierdo se bordarán los ojales.

Colocar los botones y dar el planchado final.

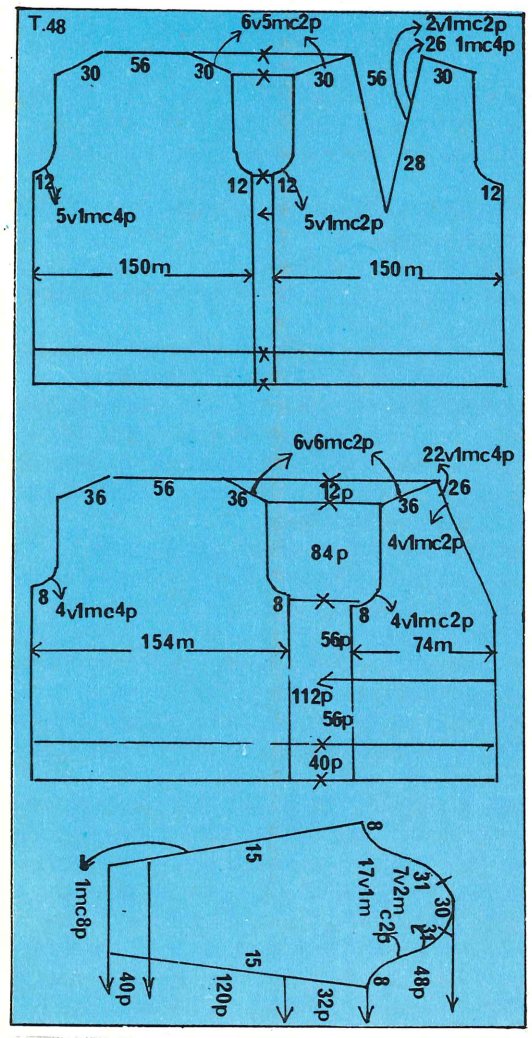

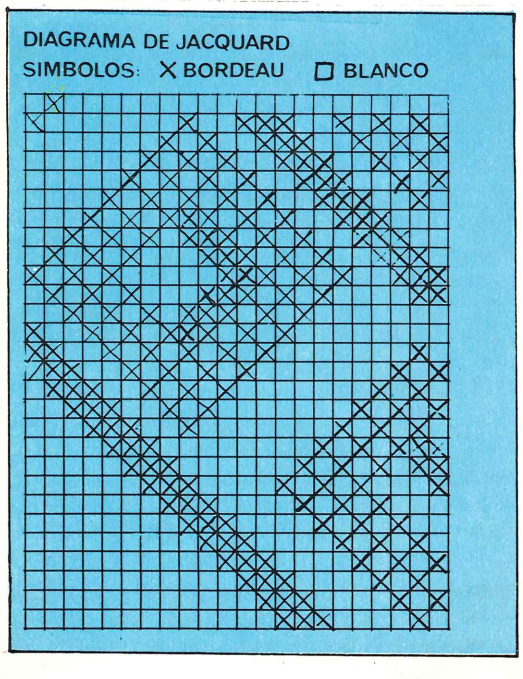

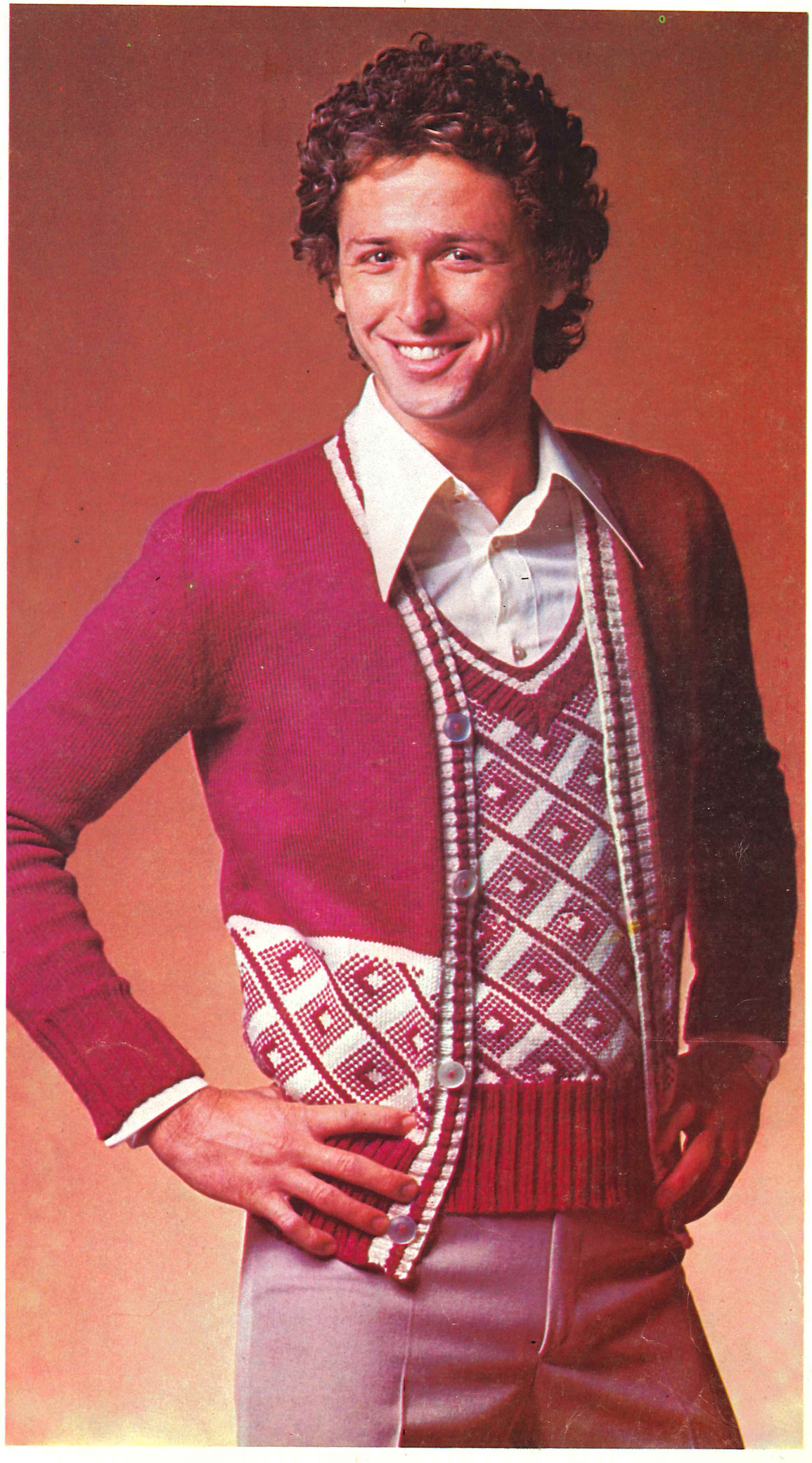

SACO Y SOLERO CON BRETELES

PARA TALLE 42
SEÑORA

MATERIAL NECESARIO: 600 grs de hilado con fibra sintética en blanco, rojo y azul y 6 botones.
MEDIDAS: Ver en tabla de medidas de jovencitas el talle 42.
PUNTOS A TRABAJAR: Jersey rayado de 2 y 6p por color alternando.
ESPALDA: Comenzar con 126m y tejer en jersey y en color blanco un dobladillo de 8p. Cambiar a jersey rayado y hacer 170p.
SISA: Cerrar de ambos lados 6m para continuar menguando 1m cada 4p por 7v y completar 52p.
BAJADA DE HOMBRO: Susp de ambos lados 3v 7m y 1v 6m cada 2p. Sacar con p. de protección las 46m del escote de espalda. Poner en trabajo las 27m susp de un hombro, hacer 1p y sacar con p. de protección. Hacer el otro hombro igual.
DELANTERA: Se realiza en dos partes iguales. Comenzar con 60m en jersey blanco y hacer un dobladiilo de 8p. Cambiar a jersey rayado y hacer 50p.
BOLSILLO: Susp las 12m del orillo derecho y las 10m del orillo izquierdo y tejer 8p. Sacar con p de protección. Enhebrar nuevamente las 40m y tejer en jersey 50p. Poner en trabajo todas las m y hacer 100p.
ESCOTE: Menguar del orillo derecho 1m cada 4p por 20v.
SISA: Al completar 20p sobre la línea del escote y del orillo opuesto cerrar 6m para continuar menguando 1m cada 2p por 7v y completar 52p.
BAJADA DE HOMBRO: Susp del orillo izquierdo 3v 7m y 1v 6m cada 2p. Poner en trabajo las 27m susp del hombro, hacer 1p y sacar con p de protección. Hacer la otra mitad delantera igual, pero invirtiendo la ubicación del bolsillo, escote y costadillo.
UNION DE LOS HOMBROS: Ver en parte técnica "cómo cerrar las costuras en la máquina".
TERMINACION DEL ESCOTE Y CRUCE: Colocar en la máquina las 46m libres del escote de espalda y tejer en jersey blanco 8p, quebrar el tejido, hacer 8p y sacar con p de protección.
Colocar en la máquina las lazadas de orillo de un cruce y la mitad de escote delantero correspondiente formando 174m y tejer en jersey blanco 8p, quebrar el tejido, hacer 8p; ensamblando con la terminación del escote de espalda. Sacar el tejido con p de protección. Terminar la otra mitad de cruce y escote igual. En la terminación del cruce derecho formar o bordar 6 ojales.
MANGAS: Comenzar con 66m en jersey y en color blanco hacer un dobladillo de 8p. Cambiar a jersey rayado y tejer aumentando 1m cada 12p por 12v de ambos lado y 24p rectas.
CABEZA DE MANGA: Susp de ambos lados 1v, 6m 10v 1m y 7v 2m cada 2p. Poner en trabajo las 30m susp del orillo opuesto al carro, hacer 1p, poner en trabajo todas las m hacer 1p y sacar con p de protección. Hacer la otra manga igual.
COLOCACION DE LAS MANGAS: Utilizar la misma téc-

CHAL EN TRIANGULOS CON FLECOS

CHAL TRIANGULO

MATERIAL NECESARIO: 350 grs de lana bouclé matizada en lacre y gris, y 100 grs en color lacre.
MEDIDAS: 160 cm de ancho por 60 cm de largo y flecos de 20 cm.
GRADUACION: 6.
ESCALA: La muestra nos da 30m y 40p en 10 cm.
PUNTOS A TRABAJAR: Jersey.
TEJIDO: Comenzar en un orillo de la máquina con 3m y tejer aumentando de un orillo 1m cada 2p por 197v. Tenemos en trabajo 200m, tejer 4p y menguar del mismo orillo en que aumentamos antes 1m cada 2p por 197v. Cerrar el tejido.
CONFECCION: Hilvanar con el derecho hacia adentro y planchar a vapor. Hacer flecos de 20 cm y colocarlos. Planchar y recortar los flecos; dar el planchado final.

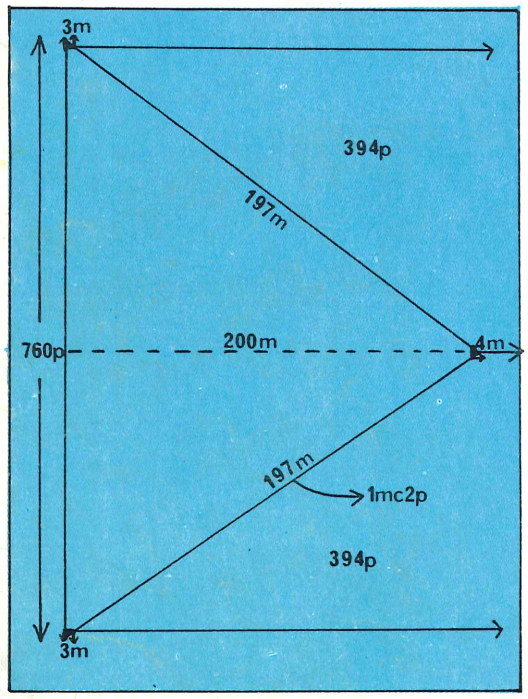

nica que en la unión de los hombros.

SOLERA: ESPALDA: Se realiza en dos partes iguales. Comenzar con 54m en jersey blanco y hacer un dobladillo de 8p. Cambiar a jersey rayado y tejer 50p.

ESCOTE: Susp del orillo derecho 1v 30m y 8v 3m cada 2p. Poner en trabajo todas las m, hacer 1p y sacar con p de protección.

Hacer la otra parte igual pero invirtiendo la ubicación del escote.

DELANTERA: Comenzar con 126m en jersey blanco y hacer un dobladillo de 8p. Cambiar a jersey rayado y hacer 66p.

SISA: Susp de ambos lados 1v 3m y 16v 2m cada 2p. Poner en trabajo las 35m susp del lado opuesto al carro, hacer 1p y sacar con p de protección. Hacer la otra sisa igual.

Quedan en trabajo las 50m del escote delantero, tejer en jersey blanco 8p, quebrar el tejido, hacer 8p y sacar con p de protección.

TERMINACION DE LAS SISAS Y ESCOTE: Colocar en la máquina las 35m libres de una sisa y a un lado las 4 lazadas de orillo dobles de la terminación del escote delantero y al otro lado las 54m libres de la mitad de escote de espalda correspondiente. Tejer en jersey blanco 8p, quebrar el tejido, hacer 8p y sacar con p de protección. Hacer la otra parte igual.

TERMINACION DEL CRUCE DE ESPALDA: Colocar en la máquina las lazadas de orillo de un cruce formando 100m y tejer en jersey blanco 8p, quebrar el tejido, hacer 8p y sacar con p de protección. Hacer la terminación del otro cruce igual; en el cruce derecho formar o bordar 4 ojales.

BRETELES: Con 12m tejer en jersey 80p. Hacer el otro bretel igual.

CONFECCION: Hilvanar las partes con el derecho hacia adentro y planchar a vapor.

Coser los costadillos y bajos de mangas con pequeña puntada en tensión normal.

Volcar hacia adentro los dobleces y coserlos con puntada atrás tomando m con m. Coser el fondillo del bolsillo con puntada invisible y colocar los breteles. Dar el planchado final.

SACON JASPEADO CON CAPUCHA

PARA TALLE 40
JOVENCITA

MATERIAL NECESARIO: 450 grs de lana melangé azul y blanco gruesas y blanca para las terminaciones crochet.
MEDIDAS: Ver en la tabla de medidas el talle 40.
GRADUACION: 9.
ESCALA: La muestra nos da 20m y 30p en 10 cm.
PUNTOS A TRABAJAR: Jersey y medio punto en crochet.
ESPALDA: Comenzar con 80m en jersey y hacer 126p.
SISA: Cerrar de ambos lados 4m para continuar menguando 1m cada 4p por 4v y completar 44p.
BAJADA DE HOMBRO: Susp de ambos lados 1v 5m y 4v 4m cada 2p. Sacar con p de protección las 22m del escote de espalda. Poner en trabajo las 21m susp de un hombro, hacer 1p y sacar con p de protección. Hacer el otro hombro igual.
DELANTERA: Comenzar con 40m en jersey y hacer 20p.
BOLSILLO: Susp las 15m del orillo izquierdo y tejer 36p. Susp las 25m y colocar en trabajo las 15m susp y tejer 36p.
Con todas las m en trabajo hacer 70p.
SISA: Cerrar del orillo izquierdo 4m para continuar menguando 1m cada 2p por 4v y completar 34p.
ESCOTE: Susp del orillo derecho 7m para continuar susp 1m cada 2p por 4v y 12p rectas.
BAJADA DE HOMBRO: Al completar 10p sobre la línea del escote y del orillo opuesto susp 4v, 4m y 1v 5m cada 2p. Poner en trabajo las 21m susp. del hombro, hacer 1p y sacar con p de protección.
Colocar en trabajo las 11m susp del escote y formar 6m más con las lazadas de orillo de las p rectas, hacer 1p y sacar con p de protección.
Hacer la otra mitad delantera igual que la anterior pero invirtiendo la ubicación del bolsillo, costadillo y escote.
UNION DE LOS HOMBROS: Ver en parte técnica "cómo cerrar las costuras en la máquina".
BOLSILLOS: Colocar en la máquina las lazadas de orillo internas de las p rectas de la abertura del bolsillo y tejer en jersey 20p y cerrar el tejido.
MANGAS: Comenzar con 52m en jersey y hacer 16p para doblez y 20p rectas, continuar aumentando 1m cada 20p por 4v de ambos lados y 20p rectas.
CABEZA DE MANGA: Susp de ambos lados 4m para continuar susp 1m 6v 2m 4v cada 2p. Poner en trabajo las 20m susp del lado opuesto al carro, hacer 1p, poner en trabajo todas las m, tejer 1p y sacar con p de protección.
Hacer la otra manga igual.
COLOCACION DE LAS MANGAS: Utilizar la misma técnica que en la unión de los hombros.
CAPUCHON: Colocar en la máquina las 17m libre de una mitad de escote delantero y las 11m correspondientes a la mitad del escote de espalda; con las 28m tejer aumentando del orillo correspondiente a la espalda 1m cada 4p por 22v. Tenemos en trabajo 50m. Tejer menguando 1m cada 4p por 22v y sacar con p de protección.
CONFECCION: Hilvanar las partes con el derecho hacia adentro y planchar a vapor. Coser los costadillos y bajos de mangas con pequeña puntada en tensión normal. Realizar empalme de m con las m libres del capuchón y las del escote.
Realizar terminación de 2h blancas de crochet en todo el contorno del saco, puños y bolsillos. Hacer 7 pompones y cordón de torsión, colocarlos y dar el planchado final.

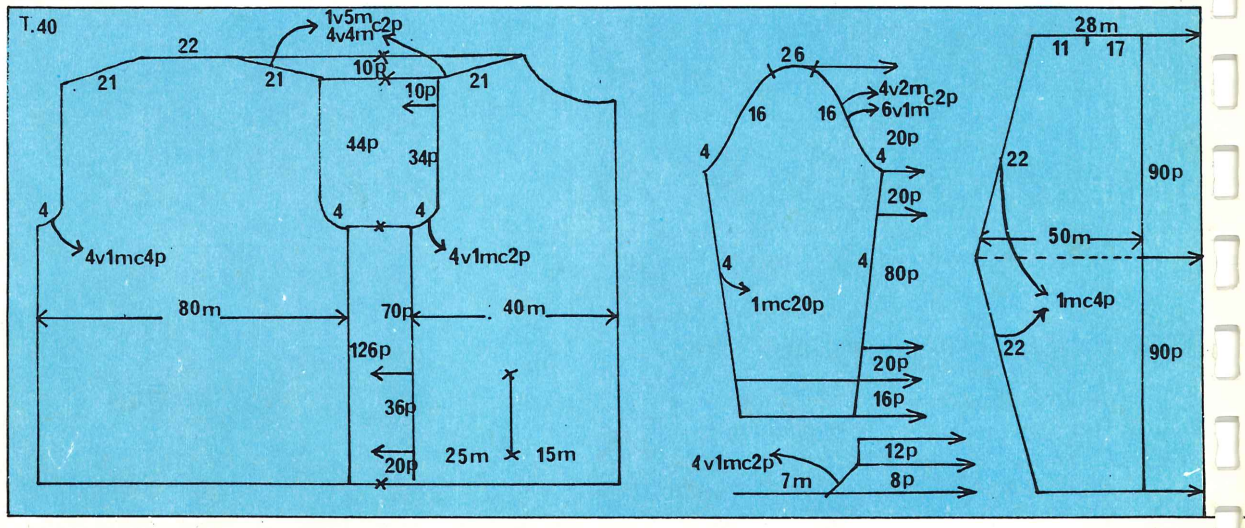

ACOMPAÑADO DE LARGA ECHARPE

PARA TALLE 46 SEÑORA

MATERIAL NECESARIO: 1200 grs de lana melange marrón, bordeaux y negro. 1 cierre de 16 cms, un cierre desmontable de 40 cms y 70 cms de elástico de 2 cms de ancho.

MEDIDAS: Ver en la tabla de medidas de señoras el talle 46.

GRADUACION: Elástico a 2 y jersey a 6.

ESCALA: La muestra nos da 28 m y 38 p en 10 cms.

PUNTOS A TRABAJAR: Elástico 1 y 1 y jersey. Se puede conseguir el melange en forma muy exclusiva, haciendo la mezcla de tonos; conviene usar lana industrial y hacer en cada caso de 3 a 4 ovillos para conseguir mejor mezclado.

CAMPERA: ESPALDA: Comenzar con 128 m en elástico y hacer 40 p. Cambiar a jersey y tejer 110 p.

Sisa: cerrar de ambos lados 9 m para continuar menguando 1 m cada 4p por 5v y completar 76 p.

Bajada de hombro: Susp. de ambos lados 1v. 6m. y 3m. cada 2p. Sacar con p. de protección las 46m del escote. Poner en trabajo las 27 m susp. de un hombro, hacer 1p. y sacar con p. de protección. Hacer el otro hombro igual.

DELANTERA: Se realiza en dos partes iguales. Comenzar con 64 m en elástico y hacer 40 p. Cambiar a jersey y hacer 110 p.

Sisa: Cerrar del orillo izquierdo 9m para continuar menguando 1m cada 2p. por 5 v y completar 46 p.

Escote: Susp. del orillo derecho 18m para continuar susp. 1m cada 2p por 5v y hacer 28p rectas.

Bajada de hombro: al completar 30p sobre la línea del escote y del orillo contrario susp. 1v 6m y 3v 7m cada 2p. Poner en trabajo las 27m susp. del hombro, hacer 1p y sacar con p. de protección.

Colocar en trabajo las 23m susp. del escote y formar al lado 14m más con las lazadas de orillo de las p. rectas, tejer 1p y sacar con p. de protección.

Hacer la otra mitad delantera igual, pero invertida.

UNION DE LOS HOMBROS: Ver en parte técnica "cómo coser las costuras en la máquina".

TERMINACION DEL ESCOTE: Colocar en la máquina las m. libres del escote de espalda, 46m y a ambos lados las 37m libres de cada mitad de escote delantero. Con las 120 m en trabajo tejer 12p en elástico y cerrar el tejido en tensión elástica.

MANGAS: Colocar en la máquina las lazadas de orillo de una sisa completa formando 90 m y hacer 1p. Susp. todas las m. menos las 26m centrales y tejer incorporando 3v. 2m, 17v 1m y 1v 9m. de ambos lados.

Bajo de manga: Tejer 110p. Reducir el tejido en escala de 1m cada 4m y con 70m en trabajo tejer en elástico 40p. Cerrar el tejido en tensión elástica.

Hacer la otra manga igual.

FALDA: Se realiza en dos partes iguales. Comenzar con 170m y tejer en jersey 40p rectas. Tejer menguando de ambos lados 1m cada 10p por 15v.

Cadera: Aumentar del orillo derecho 6m (pestaña para el cierre), tejer menguando de ambos lados 2v 1m cada 4p y 9v 1m cada 6p.

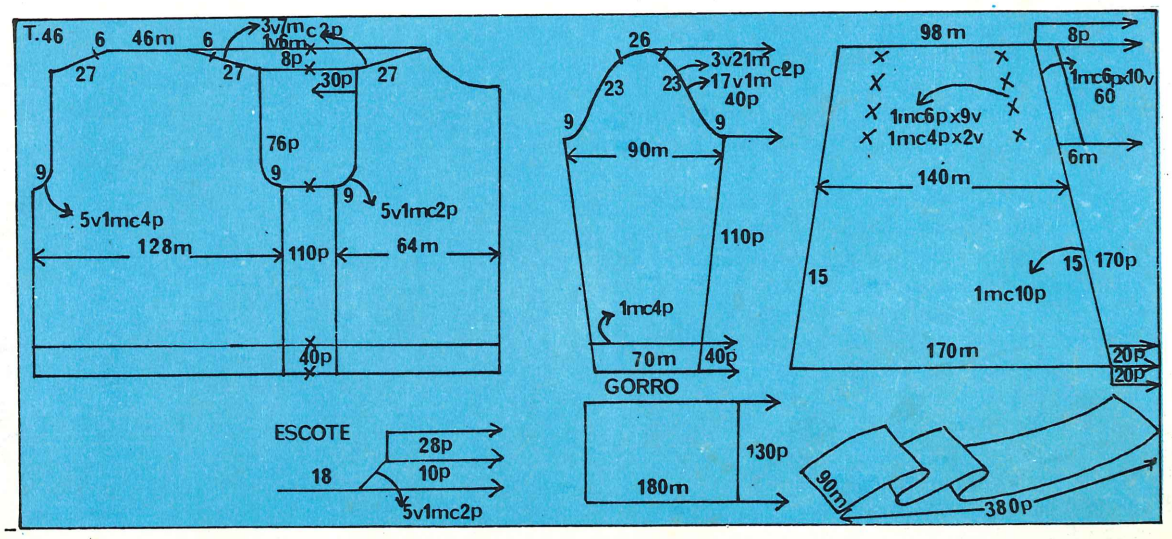

Pinzas: Al mismo tiempo que formamos la cadera menguar a 20m de los orillos menguar 1m cada 6p por 10v.
Cintura: Con 98m en trabajo tejer 8p para doblez. Hacer la otra parte igual pero invertida la ubicación de la pestaña.
ECHARPE: Comenzar con 90 m en elástico 1 y 1 y hacer 380p. Cerrar el tejido en tensión elástica.
GORRO: Comenzar con 180m en elástico 1 y 1 y hacer 130 p. Cerrar el tejido en tensión elástica con crochet tomando todas las m. juntas.
CONFECCION: Hilvanar las partes con el derecho hacia adentro y planchar a vapor.
Coser los costadillos, bajos de manga, orillo de la pollera y gorro con pequeña puntada en tensión normal.
Colocar el cierre a la campera con puntada escondida y hacer lo mismo con el cierre de la pollera.
Doblar hacia adentro el dobladillo de la pollera y coserlo con puntada pequeña y escondida.
Dar el planchado final.

PARA 2 AÑOS

MATERIAL NECESARIO: 220 grs de lana blanca y roja.
MEDIDAS: Ver en la tabla de medidas para niños el talle 2.
GRADUACION: Elástico a 1 y jacquard a 5.
ESCALA: La muestra nos da 30 m y 40p en 10 cm.
PUNTOS A TRABAJAR: Elástico 1 y 1 y jersey con jacquard según diagramas Nº 1, Nº 2 y Nº 3.
ESPALDA: Comenzar con 118m en elástico y hacer 10p. Cambiar a jacquard según diagrama Nº 2 y tejer menguando de ambos lados 1m cada 10p por 14v y completar 22p. Cambiar por el diagrama Nº 1 y hacer 158p. Cambiar a diseño Nº 3 y tejer 10p.
SISA: Marcar de ambos lados con hilado auxiliar y tejer 48p. Sacar con p de protección las 30m centrales correspondientes al escote y hacer lo mismo con las 30m de cada hombro.
DELANTERA: Hacer una parte igual a la espalda hasta completar 24p sobre la línea de la sisa.
ESCOTE: Susp las 14m centrales y las m alejadas del carro para continuar susp del orillo interno 1m cada 2p por 8 v y 8p rectas. Sacar con p de protección las 30m que quedan en trabajo correspondientes al hombro.
Colocar en trabajo las 38m primeras del orillo contrario y completar esta parte igual a la anterior.
Colocar en trabajo las 30m susp del escote y formar a ambos lados 4m más con las lazadas de orillo de las p rectas, hacer 1p y sacar con p de protección.
MANGAS: Comenzar con 50m y tejer en elástico 20p. Cambiar a jacquard según diagrama Nº 2 y tejer aumentando de ambos lados 1m cada 10 por 4 veces, al completar 58p cambiar por el diagrama Nº 3 y tejer 10p. Sacar con p de protección.
Hacer la otra manga igual.
COLOCACION DE LAS MANGAS: Ver en parte técnica "cómo cerrar las costuras en la máquina".
CUELLO: Comenzar con 72m y en elástico 1 y 1 tejer 40p. Cerrar el tejido en tensión elástica.
UNION DE LOS HOMBROS: Utilizar la misma técnica que en la colocación de las mangas.
COLOCACION DEL CUELLO: Utilizar la misma técnica que en la unión de los hombros pero hacerlo en dos partes.

PARA 4 AÑOS

MATERIAL NECESARIO: 300 grs de lana blanca y rojo y 4 botones.
MEDIDAS: Ver en la tabla de medidas de niños el talle 4.
ESPALDA: Comenzar con 96m y en elástico hacer 10p. Cambiar a jacquard Nº 2 y tejer 22p, cambiar nuevamente a guarda Nº 1 y hacer 60p. Cambiar a guarda Nº 3 y tejer.
SISA: Al completar 10p marcar ambos orillos con hilado auxiliar y hacer 52p rectas, las 28m correspondientes a cada hombro, tejer 6p y cerrar.
DELANTERA: Hacer una parte igual a la espalda hasta completar 32p sobre la línea de la sisa.
ESCOTE: Susp las 20m centrales y las m alejadas del carro, para continuar susp del orillo interno 1m cada 2p por 10v. Con las 28m que quedan en trabajo, correspondientes al hombro, tejer 6p y cerrar el tejido.
Colocar en trabajo las primeras 38m susp del orillo contrario y completar esta parte igual a la anterior.
TERMINACION DEL ESCOTE: Colocar en trabajo las 40m susp del escote y formar 3m más de ambos lados con las lazadas de orillo de las 6p rectas de terminación del hombro. Con las 46m en trabajo tejer en elástico 10p, quebrar el tejido,hacer 10p y sacar con p de protección.
MANGAS: Comenzar con 60m y en elástico hacer 10p. Cambiar a guarda de jacquard Nº 2 y tejer 22p. Cambiar a diseño Nº 1 y tejer aumentando de ambos lados 1m cada 10p por 6v. Cambiar a guarda Nº 3 y tejer 10p. Sacar el tejido con p de protección. Hacer la otra manga igual.
COLOCACION DE LAS MANGAS: Ver en parte técnica "cómo cerrar las costuras en la máquina".
PANTALON: Se realiza en dos partes iguales.
Comenzar con 110m y en elástico hacer 10p. Cambiar a diseño Nº 1 y tejer 150p.
Cerrar del orillo izquierdo 4m para continuar menguando 1m cada 2p por 4v y completar 96p
Al mismo tiempo del orillo opuesto menguar 1m cada 4p por 6v y completar 96p.
CAVADO DE CINTURA: Susp del orillo izquierdo 1v, 48m y 4v, 12m cada 2p.
Colocar en trabajo las 96m y tejer en elástico 4p, quebrar el tejido, tejer 4p y sacar con p de protección.
Hacer la otra parte igual pero invirtiendo la ubicación de los cavados.
GORRO: Comenzar con 140m en elástico y hacer 30p. Cambiar a jacquard según diseño Nº 1 y tejer 30p. Cambiar a diseño Nº 2 y tejer. Cambiar nuevamente a la guarda Nº 1 y tejer 22p. En las últimas 3p realizar esta reducción tomar de a 3m juntas, hacer 1p; tomar de a 3m juntas, tejer 1p y tomar todas las m. en 1m y cerrar.

PARA 6 AÑOS

MATERIAL NECESARIO: 400 grs de lana blanca y roja.
MEDIDAS: Ver en la tabla de medidas para niños el talle 6.
PULOVER: ESPALDA: Comenzar con 102m en elástico y tejer 2p4. Cambiar a jersey con jacquard según diagrama Nº 1 y tejer 90p. Cambiar a jacquard según diagrama Nº 3.
SISA: Al completar 10p cerrar de ambos lados 5m para continuar menguando 1m cada 4p por 4v y completar 48p.
BAJADA DE HOMBRO: Siempre en jacquard pero según el diagrama Nº 1, tejer susp de ambos lados 2v, 7m y 1v, 8m cada 2p. Sacar con p de protección las 40m del escote.
Colocar en trabajo las 22m susp de un hombro, hacer 1p y sacar con p de protección. Hacer el otro hombro igual.
DELANTERA: Hacer una parte igual a la espalda hasta la línea de la sisa.
SISA: Continuar el orden de las guardas del jacquard igual que en la espalda.
Cerrar 5m para continuar menguando 1m cada 2p por 4v de ambos lados y completar 28p.
ESCOTE: Susp las 20m centrales y las m alejadas del carro para continuar susp 1m cada 2p por 5v del orillo interno y 10p rectas.
BAJADA DE HOMBRO: Al completar 20p sobre el escote y del lado opuesto susp 2v, 7m y 1v, 8m cada 2p. Colocar en trabajo las 22m, susp del hombro, hacer 1p y sacar con p de protección.
Colocar en trabajo las primeras 27m susp del orillo opuesto y completar esta parte igual a la anterior.
TERMINACION DEL ESCOTE: Colocar en trabajo las 30m susp del escote delantero y formar a ambos lados 5m más con las lazadas de orillo de las p rectas, tejer 1p y colocar a continuación las 40m libres del escote de espalda. Con las 90m en trabajo tejer en elástico 10p, quebrar el tejido, hacer 10p y sacar con p de protección.
UNION DE LOS HOMBROS: Ver en la parte técnica "cómo cerrar las costuras en la máquina".

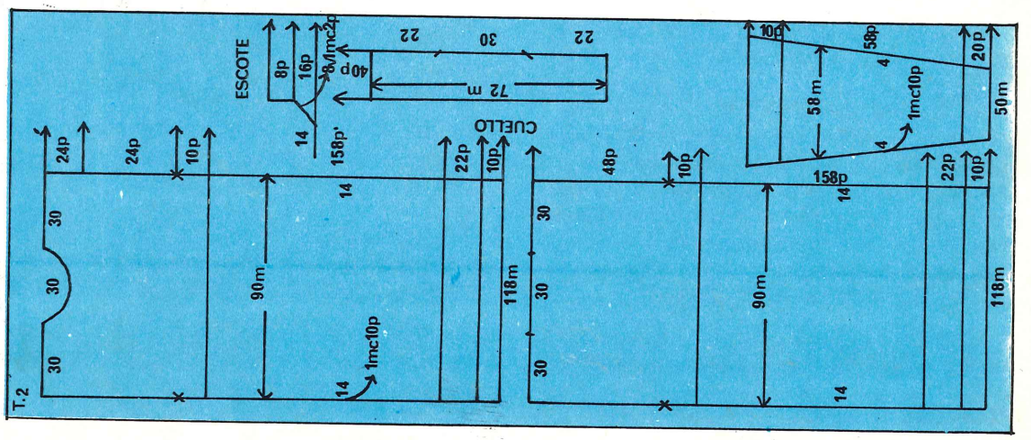

MANGAS: Comenzar con 68m y en elástico hacer 24p. Cambiar a jacquard según diagrama Nº 1 y tejer aumentando de ambos lados 1m cada 12p por 5v y completar 70p.

Cambiar por la guarda Nº 3 y hacer 10p.

CABEZA DE MANGA: Susp de ambos lados 1v, 5m y 10v 2m cada 2p. Colocar en trabajo las m susp del lado opuesto al carro, hacer 1p, poner en trabajo todas las m tejer 1p y sacar con p de protección. Hacer la otra manga igual.

COLOCACION DE LAS MANGAS: Utilizar la misma técnica que en la unión de los hombros.

PANTALON: Se realiza en dos partes iguales.

Comenzar con 120m en elástico y hacer 16p. Cambiar a jersey con jacquard según diagrama Nº 1 y hacer 170p.

Cerrar del orillo derecho 2m para continuar menguando 1m cada 4p por 8v y completar 104p.

Al mismo tiempo del orillo contrario cerrar 5m para continuar menguando 1m cada 2p por 5v y completar 104p.

CAVADO DE CINTURA: Susp del orillo izquierdo 50m y 2v 12m y 2v 14m cada 2p. Colocar en trabajo todas las m y tejer en elástico 8p, quebrar el tejido, hacer 8p y sacar con p de protección.

CONFECCION: Hilvanar las partes con el derecho hacia adentro y planchar a vapor. Coser los costadillos y bajos de manga con pequeña puntada en tensión normal. Volcar hacia adentro los dobleces del hombro, escote y cintura del pantalón y coserlas tomando m por m con puntada atrás. Bordar los ojales en el hombro y colocar los botones. Dar el planchado final.

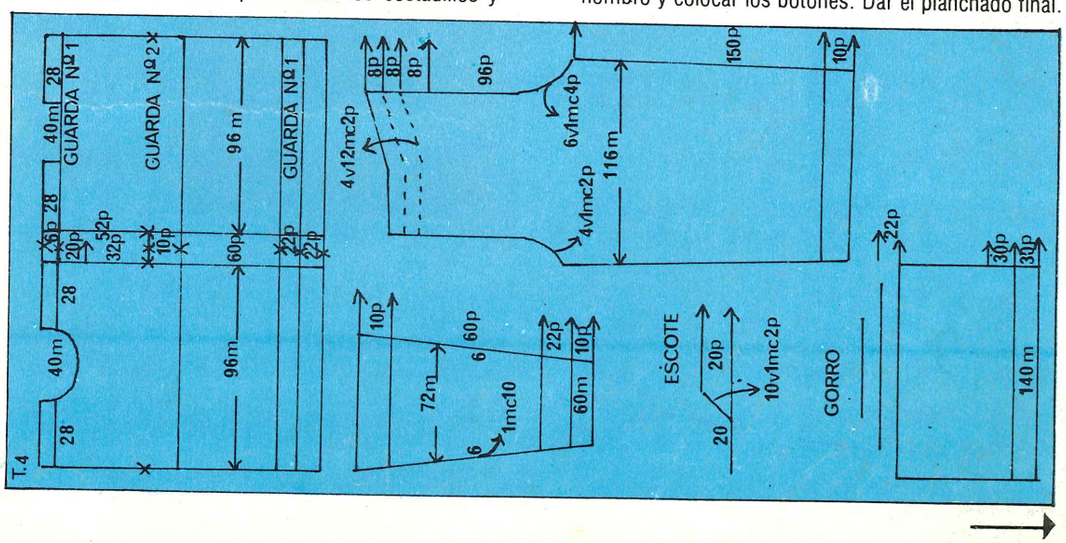

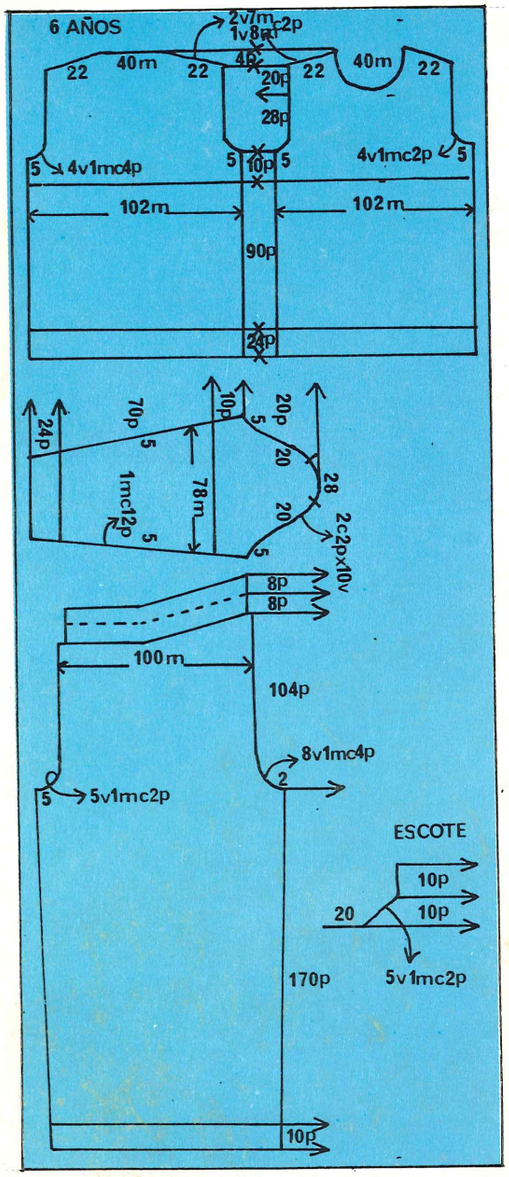

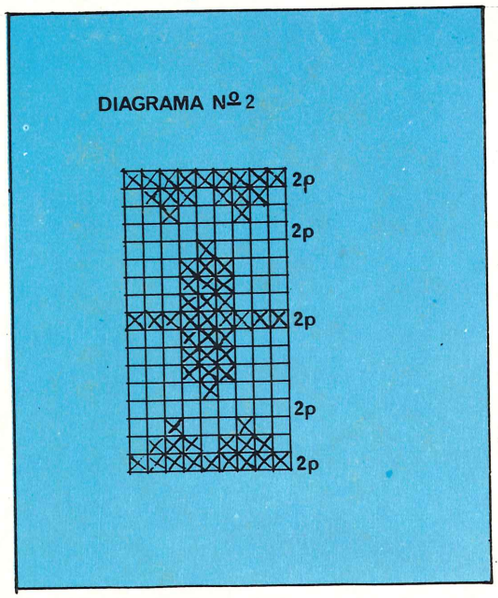

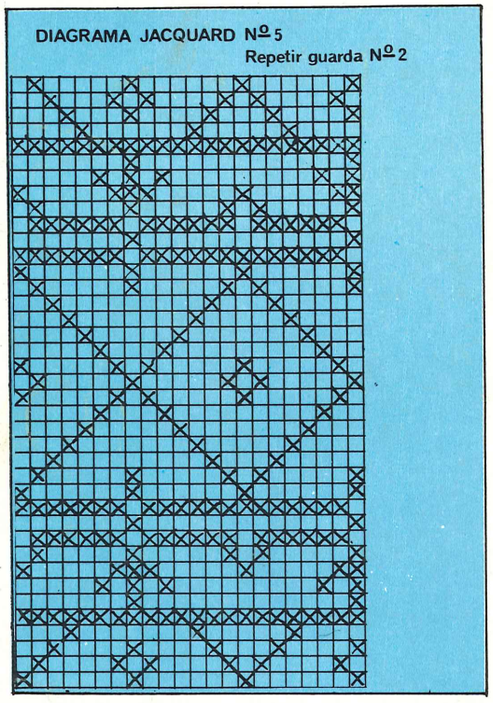

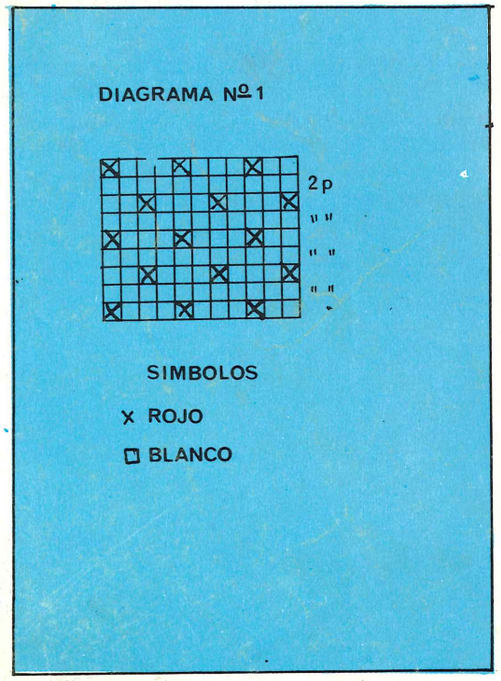

PARA TALLE 46 SEÑORA

MATERIAL NECESARIO: 550 grs de lana en colores azul, rojo, verde, amarillo y rosa, para el gorro 120 grs más.

MEDIDAS: Ver en la tabla de medidas de señoras el talle 46.

GRADUACION: Suplemento a 2 y máquina a 3.

ESCALA: La muestra nos da 26m y 38p en 10 cm.

PUNTOS A TRABAJAR: Perlé y revés de jersey. Perlé se trabaja con el suplemento en preparación de aguja por medio fuera de trabajo y de acuerdo a las indicaciones técnicas de la máquina con la que se trabaja.

ESPALDA: Comenzar con 120m en perlé y hacer 40p rosas, 40p amarillas 40p azules y 40p rojas. Marcar de ambos lados la línea de la sisa con hilado auxiliar. Cambiar por el color verde y hacer 80p.
Sacar con p de protección las 52m centrales correspondientes al escote y las 34m de cada hombro.

DELANTERA: Hacer una parte igual a la espalda hasta completar 30p sobre la línea de la sisa.

ESCOTE: Susp las 42m centrales y las m alejadas del carro para continuar susp 1m cada 2p por 5v del orillo interno y 40p rectas. Sacar con p de protección las 34m del hombro. Poner en trabajo las 39m del orillo opuesto y completar esta parte igual a la anterior.

CUELLO: Colocar en trabajo las 52m susp del escote delantero y formar a ambos lados 20m más con las lazadas de orillo de las p rectas, poner al lado las 52m libres del escote de espalda y con las 144m en trabajo tejer en revés de jersey y color rojo 100p. Cerrar el tejido en tensión normal.

UNION DE LOS HOMBROS: Ver en parte técnica "cómo cerrar las costuras en la máquina".

MANGAS: Colocar en la máquina las lazadas de orillo de una sisa completa formando 80m y tejer en perlé 40p verdes, 40p rojas 40p azules, 40p amarillas y 40p rosas. Cerrar el tejido en tensión normal.
Hacer la otra manga igual.

GORRO: Comenzar con 140m en perlé y color rojo y hacer 80p. Cambiar a revés de jersey y tejer 38p. Sacar con p de protección y colocar nuevamente el tejido en la máquina reduciéndolo en escala de 2m juntas 1m simple. Quedan en trabajo 70m hacer 4p; reducir nuevamente en la misma escala; quedan en trabajo 35m. Tejer 4p reducir el tejido nuevamente en la misma escala y esta vez quedan 17m tejer 4p y cerrar todas las m juntas.

CONFECCION: Hilvanar las partes con el derecho hacia adentro y planchar a vapor.
Coser los costadillos y bajos de mangas con pequeña puntada en tensión normal. Coser de esta misma forma los orillos del gorro y dar el planchado final.

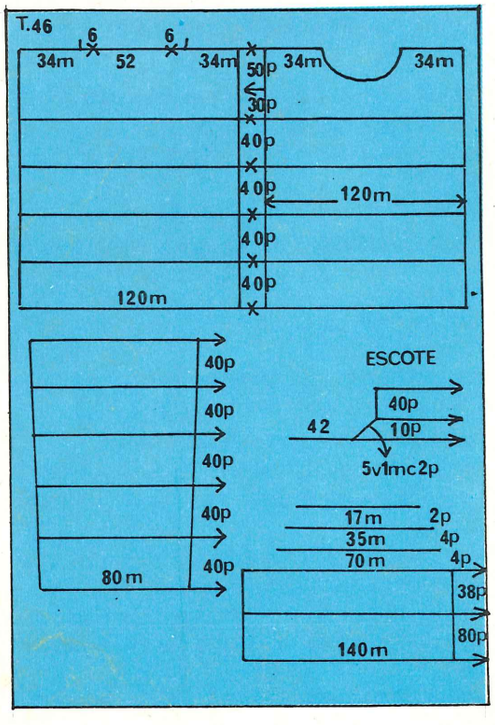

CONJUNTO Y VESTIDO CON PUNTO ARROZ

PARA TALLE 4
BEBE

MATERIAL NECESARIO: 330 grs de hilado con fibra sintética en color blanco y celeste. 6 botones y 50 cm de elástico.
MEDIDAS: Ver en la tabla de medidas de bebés el talle 4.
GRADUACION: Elástico a 1 y jersey y arroz a 5.
ESCALA: La muestra nos da 34m y 43p en 10 cm.
PUNTOS A TRABAJAR: Elástico 1 y 1, jersey y arroz según diagrama. Bandas de 2p celestes, 6p en jersey blanco, 2p celestes y 12p de arroz blanco y repetir. Punto cangrejo en crochet.
ESPALDA: Comenzar con 88m en elástico y en color blanco hacer 16p. Cambiar a bandas de jersey y arroz y tejer 70p.
SISA: Cerrar de ambos lados 5m para continuar menguando 1m cada 2p por 21v. Sacar con p de protección las 36m del escote.
DELANTERA: Se realiza en dos partes iguales.
Comenzar con 42m en elástico y en color blanco hacer 16p. Cambiar a bandas de jersey y arroz y tejer 70p.
SISA: Cerrar del orillo izquierdo 5m para continuar menguando 1m cada 2p por 19v.
ESCOTE: Al completar 28p sobre la línea del escote y del orillo opuesto susp 13m para continuar susp 1m cada 2p por 5v.
Poner en trabajo las 18m susp del escote, hacer 1p y sacar con p de protección.
Hacer la otra mitad delantera igual; pero invirtiendo la ubicación del costadillo y cruce.
MANGAS: Comenzar con 56m en elástico y en color blanco hacer 16p. Cambiar a bandas de jersey y arroz y tejer aumentando de ambos lados 1m cada 10p por 4v y 30p rectas.
SISA: Cerrar de ambos lados 5m para continuar menguando 1m cada 2p por 19v.
BAJADA DE LA CABEZA DE MANGA: Susp del orillo izquierdo 2v 7m cada 2p y del orillo contrario continuar con los menguados. Poner en trabajo las 14m y hacer 1p y sacar con p de protección.
Hacer la otra manga igual pero invirtiendo la bajada de la cabeza de manga.
TERMINACION DEL CRUCE: Colocar en la máquina las lazadas de orillo de un cruce completo formando 90m y tejer en elástico y en color blanco 10p. Cerrar el tejido en tensión elástica. Terminar el otro cruce igual; en el cruce izquierdo bordar 6 ojales.
TERMINACION DEL ESCOTE: Colocar en la máquina las 36m libres del escote de espalda reduciéndolas en escala de 1m cada 2p, quedan 24m y a ambos lados las 14m de cada cabeza de manga, con la bajada hacia la delantera y reducidas a la mitad; por último las 18m del escote delantero y las 5 lazadas de orillo de cada terminación de cruce. Tenemos en trabajo 82m, tejer en elástico y en color blanco 10p y cerrar el tejido en tensión elástica.
COLOCACION DE LAS MANGAS: Ver en la parte técnica "cómo coser las costuras en la máquina".
BOMBACHA: Comenzar con 88m en elástico y en color celeste hacer un dobladillo de 8p. Cambiar a jersey y tejer 60p.
CAVADOS DE PIERNAS: Susp de ambos lados 1v 8m y 9v, 3m cada 2p.
Poner en trabajo las 35m del lado opuesto al carro, hacer 1p y sacar con p de protección; hacer lo mismo en el orillo opuesto.
Con las 18m centrales tejer 12p y susp.
Enhebrar con hilado auxiliar de ambos lados 35m, hacer 1p en celeste y susp.
Poner en trabajo las 18m centrales y tejer incorporando de ambos lados 1m en todas las p por 30v y 1v 5m. Tejer 60p rectas. Cambiar a elástico y hacer dobladillo de 8p.
GORRO: Comenzar con 120m, tejer 1p y susp todas las m menos las m. 32 y 33 a contar del orillo izquierdo y tejer incorporando de ambos lados 1m cada 2p por 11v y susp. Hacer lo mismo en el orillo opuesto; también en punto arroz y blanco.
Con las 120m en trabajo tejer en bandas de arroz y jersey 60p. Cerrar el tejido en 1m.
ESCARPIN: Comenzar con 50m y en elástico y en color blanco hacer 6p. Cambiar a jersey en bandas con arroz y completar 30p.
Sacar con p de protección de ambos lados 18m y con las 14m que quedan en trabajo tejer 26p. Colocar a ambos lados las lazadas de orillo de las p rectas formando 18m y colocar las 18m que sacamos con p de protección; tenemos en trabajo 86m, y tejer en arroz y en color blanco 16p y para la plantilla tejer en jersey 10p menguando en el talón y en la puntera 1m cada 2p. Sacar con p de protección.
Hacer el otro escarpín igual.
CONFECCION: Hilvanar las partes con el derecho hacia adentro y planchar a vapor. Coser los costadillos, bajos de manga y orillos con pequeña puntada en tensión normal.
Colocar los botones a la campera. Volcar hacia adentro el doblez de cintura de la bombacha, coserlo y pasar dentro el elástico.
Para la gorra hacer cordón de torsión y un pompón y aplicarlos. Terminar su contorno con punto cangrejo en crochet. Realizar la costura en la planilla de los escarpines, realizando empalme de m., ver en parte técnica "cómo empalmar las m".
Dar el planchado final.

PARA TALLE 6
BEBE

MATERIAL NECESARIO: 150 grs de hilado con fibra sintética en color blanco y rosa.
MEDIDAS: Ver en la tabla de medidas de bebés el talle 6.
GRADUACION: Elástico a 1 y jersey y arroz a 5.
ESCALA: La muestra nos da 34m y 43p en 10 cm.
PUNTOS A TRABAJAR: Elástico 1 y 1, jersey y arroz según diagrama. Bandas de 2p rosa, 6p de jersey blanco, 2p rosas, 12p de arroz en blanco y repetir.
ESPALDA: Comenzar con 150m en jersey y hacer dobladillo en jersey blanco de 6p. Cambiar a bandas de jersey y arroz y hacer 100p. Reducir el tejido en escala de 2m juntas 1m simple; quedan 100m.
CANESU: Cambiar a jersey y susp. la mitad del tejido. Tejer 4p.
SISA: Cerrar 5m del orillo externo para continuar menguando 1m cada 2p por 24v. Sacar con p de protección las 21m del escote. Colocar en trabajo las m susp y completar esta parte igual a la anterior.
DELANTERA: Hacer una parte igual a la espalda hasta el canesú.

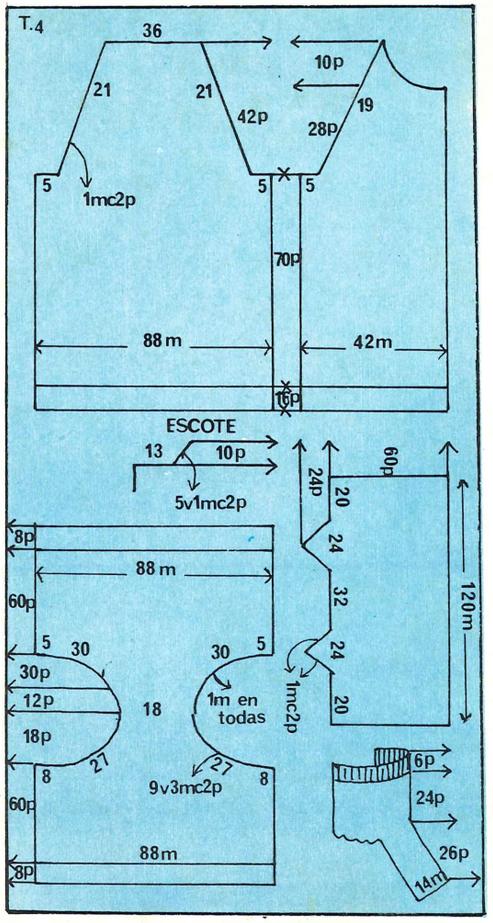

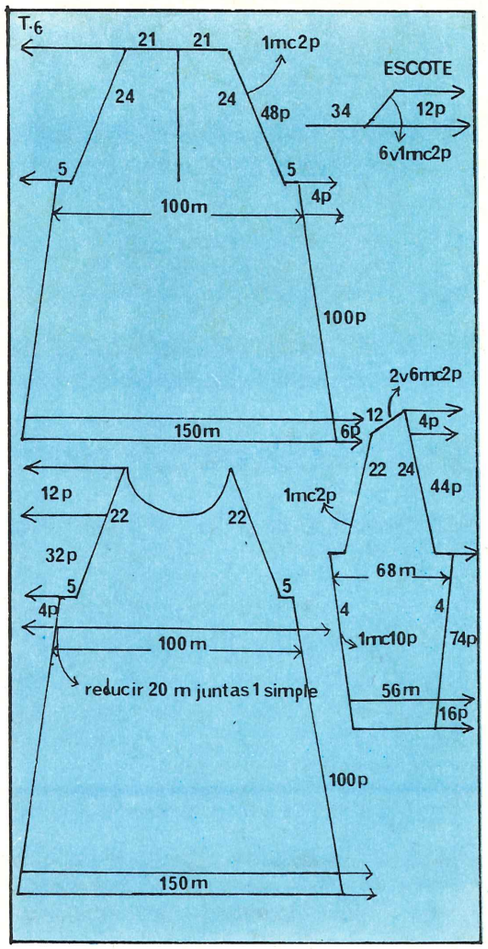

CANESU: Tejer con las 100m en jersey 4p.
SISA: Cerrar de ambos lados 5m para continuar menguando 1m cada 2p por 22v.

ESCOTE: Al completar 32p sobre la línea de la sisa, susp las 34m centrales y las m alejadas del carro, para continuar susp 1m cada 2p por 6v.
Poner en trabajo las m susp, menos las del escote, y completar esta parte igual a la anterior.
Colocar en trabajo las 46m susp y tejer 1p. Sacar con p de protección.

MANGAS: Comenzar con 56m en elástico y hacer 16p. Cambiar a jersey y tejer aumentando de ambos lados 1m cada 10p por 4v y 34p rectas.

SISA: Cerrar de ambos lados 5m para continuar menguando 1m cada 2p por 22v.

BAJADA DE LA CABEZA DE MANGA: Susp del orillo izquierdo 2v 6m y en el orillo contrario continuar con los menguados. Poner en trabajo las 12m, hacer 1p y sacar con p de protección.

Hacer la otra manga igual pero invirtiendo la bajada de la cabeza de manga.

TERMINACION DEL ESCOTE: Colocar en la máquina las 46m del escote delantero, reduciéndolas en escala de 1m cada 2p; quedan 30m a ambos lados las 12m de cada cabeza de manga, con la bajada hacia la delantera y por último las 21m de cada mitad de escote de espalda, reducidas en escala de 1m cada 2m; quedan 14m. Tenemos en total 82m. Tejer en elástico y en color rosa 10p y cerrar en tensión elástica.

COLOCACION DE LAS MANGAS: Ver en parte técnica "cómo coser las costuras en la máquina".

CONFECCION: Hilvanar las partes con el derecho hacia adentro y planchar a vapor.
Coser los costadillos y bajos de mangas con pequeña puntada en tensión normal. Hacer 2h de medio punto crochet en color rosa en la abertura de espalda; en el orillo derecho formar 5 ojales y en el contrario colocar los botones.
Dar el planchado final.

DIAGRAMA DE PUNTO ARROZ

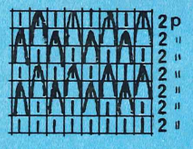

SIMBOLOS

| JERSEY

m SUSP.

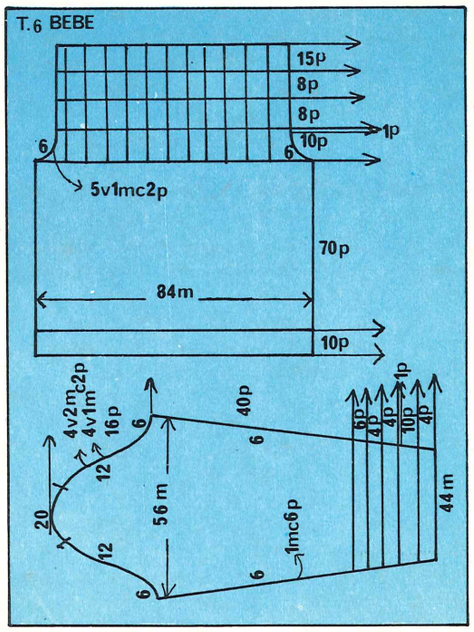

CANESU Y MANGAS EN ELASTICO

TALLE 6
BEBE

MATERIAL NECESARIO: 110 grs de lana con fibra sintética en blanco, rojo, verde, negro y amarillo y 2 botones negros.
MEDIDAS: Ver en la tabla de medidas de bebés el talle 6.
GRADUACION: Elástico a 2 y jersey a 6.
ESCALA: La muestra nos da 28m y 38p en 10 cm.
PUNTOS A TRABAJAR: Elástico 1 y 1 y jersey. Medio punto crochet y abanicos de 3 varetas.
DELANTERA Y ESPALDA: Se realizan en dos partes iguales.
Comenzar con 84m en elástico y en color blanco hacer 10p. Cambiar a jersey y tejer 70p.
SISA: Cerrar de ambos lados 6m y tejer en elástico y en color rojo y menguando 1m cada 2 por 5v. Al completar 10p, tejer 1p blanca, 8p verdes, 8p negras y 15p amarillas.
Cerrar el tejido en tensión normal.
Hacer la otra parte igual.
MANGAS: Comenzar con 44m en elástico y hacer 4p blancas, 10p rojas, 1p blanca, 4p verdes, 4p negras y 6p amarillas. Cambiar por el color blanco y tejer aumentando de ambos lados 1m cada 6p por 6v y 4p rectas.
CABEZA DE MANGA: Susp. de ambos lados 6m para continuar susp. 4v 1m y 4v 2m cada 2p. Colocar en trabajo las m susp. del lado opuesto al carro, hacer 1p, poner en trabajo todas las m, tejer 1p y sacar con p de protección.
Hacer la otra manga igual.
COLOCACION DE LAS MANGAS: Ver en parte técnica "cómo coser las costuras en la máquina".
CONFECCION: Hilvanar las partes con el derecho hacia adentro y planchar a vapor.
Coser los costadillos y bajos de mangas con pequeña puntada en tensión normal.
Hacer en el extremo superior del canesú la hilera de medio punto y los abanicos de 3 varetas en crochet.
Colocar los botones y dar el planchado final.

VESTIDO Y SAQUITO CON GUARDAS

PARA 2 AÑOS

MATERIAL NECESARIO: 300 grs de lana blanco y un poco en azul y rojo. 4 botones azules y un cierre de 12 cm.
MEDIDAS: Ver en la tabla de medidas de niños el talle de 2 años.
GRADUACION: Elástico a 1 y jersey a 6.
ESCALA: La muestra nos da 30m y 40p en 10 cm.
PUNTOS A TRABAJAR: Elástico 1 y 1, jersey liso y bordado en punto cruz y repasado según diagrama.
VESTIDO:ESPALDA: Comenzar con 106m en jersey y hacer 10p, realizar picot, tejer 10p y formar el dobladillo. Tejer menguando 1m cada 14p por 8v de ambos lados y completar 120p.
SISA: Susp. la mitad del tejido y cerrar en el orillo 4m para continuar menguando del orillo externo 1m cada 2p por 24v. Sacar con p. de protección las 18m del escote de espalda. Colocar en trabajo las m. susp. y completar esta parte igual a la anterior.
DELANTERA: Hacer una parte igual a la espalda hasta la línea de la sisa.
SISA: Cerrar de ambos lados 4m para continuar menguando 1m cada 2p por 22v.
ESCOTE: Al completar 34p sobre la línea de la sisa susp. las 26m centrales y las m. alejadas del carro para continuar susp. 1m cada 2p por 5 v. del orillo interno. Poner en trabajo las m. susp. y completar esta parte igual a la anterior.
Colocar en trabajo las m. susp. del escote, hacer 1p y sacar con p. de protección.
MANGAS: Comenzar con 60m en elástico y hacer 8p. Cambiar a jersey y hacer 30p.

SISA: Cerrar de ambos lados 4m para continuar menguando de ambos lados 1m cada 2p por 22v.
BAJADA DE LA CABEZA DE MANGAS: Susp. del orillo izquierdo 2v 3m cada 2p, continuar con los menguados del orillo opuesto. Poner en trabajo las 6m susp., hacer 1p y sacar con p. de protección.
Hacer la otra manga igual pero invertida la bajada de la cabeza de manga.
TERMINACION DEL ESCOTE: Colocar en la máquina las 36m libres del escote delantero y a ambos lados las 8m de cada cabeza de manga con la bajada hacia la delantera, y por último las 18m de cada mitad de escote de espalda reducidos a 12m. Con las 72m tejer en jersey 4p, realizar picot, tejer 4p y sacar con p. de protección.
CHALECO: ESPALDA: Comenzar con 90m en elástico y hacer 16p. Cambiar a jersey y hacer 80p.
SISA: Cerrar de ambos lados 4m para continuar menguando 1m cada 2p por 12v.
BAJADA DE HOMBRO: Susp. de ambos lados 6v, 3m cada 2p. Sacar con p. de protección las 30m del escote de espalda. Poner en trabajo las 18m susp. de un hombro, hacer 1p y sacar con p. de protección.
Hacer el otro hombro igual.
DELANTERA: Se realiza en dos partes iguales. Comenzar con 54m en elástico y hacer 16p. Cambiar a jersey todas las m. menos las 10m del orillo derecho, que corresponden a la tirilla de cruce y que se susp. 2p cada 10p. Tejer en jersey 70p.
ESCOTE: Menguar del orillo derecho después de las 10m de la tirilla 1m cada 4p por 15v.
SISA: Al completar 10p sobre la línea del escote y del orillo opuesto cerrar 4m para continuar menguando 1m cada 2p por 12v.
BAJADA DE HOMBRO: Susp. del orillo izquierdo 6v, 3m cada 2p. Poner en trabajo las 18m susp. del hombro, hacer 1p y sacar con p. de protección. Tejer con las 10m de la tirilla 40p realizando ensamble con las 30m libres del escote de espalda y las 10m de la cabeza de manga en el orillo correspondiente; ver en parte técnica "cómo ensamblar el tejido".
Sacar con p. de protección.
Hacer la otra mitad delantera igual pero invertida.
UNION DE LOS HOMBROS: Ver en parte técnica "cómo cerrar las costuras en la máquina".
MANGAS: Comenzar con 50m en elástico y hacer 16p. Cambiar a jersey y tejer aumentando 1m cada 14p por 5v de ambos lados.
SISA: Cerrar de ambos lados 4m para continuar menguando 1m cada 2p por 12v y 1m cada 2p por 9v.
BAJADA DE LA CABEZA DE MANGA: Al completar 44p sobre la línea de la sisa y del orillo izquierdo susp. 2v, 3m y 1v, 4m cada 2p. Colocar en trabajo las 10m susp., hacer 1p y sacar con p. de protección.
Hacer la otra manga igual pero invertida la bajada de la cabeza de manga.

ESQUEMA DE BORDADO

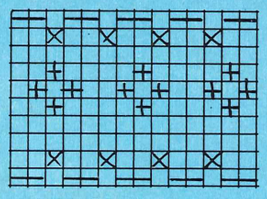

SIMBOLOS
X AZUL Y PUNTO CRUZ
— AZUL
+ ROJO Y PUNTO REPASADO

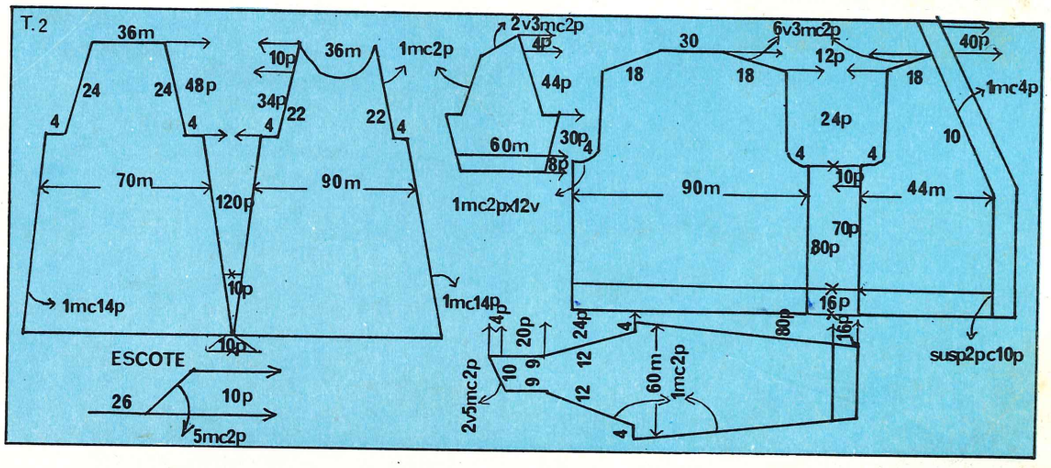

UNION DE LOS HOMBROS Y COLOCACION DE LAS MANGAS: Ver en parte técnica "cómo coser las costuras en la máquina".
CONFECCION: Hilvanar las partes con el derecho hacia adentro y planchar a vapor.
Coser los costadillos y bajos de mangas con pequeña puntada en tensión normal.
Realizar empalme de m. en la unión de la tirilla de cruce.
Realizar bordado según diagrama en las guardas de comienzo, canesú del vestido y mangas.
Volcar hacia adentro el dobladillo del escote del vestido y coserlo con puntada atrás tomando m. con m. y aplicar el cierre con puntada invisible.
Bordar 4 ojales en la tirilla de cruce del chaleco y aplicar los botones. Dar el planchado final.

CUELLO SMOKING Y FRANJAS DE GUARDAS

PARA TALLE 48 SEÑORA

MATERIAL NECESARIO: 700 grs. de lana en blanco, negro y morado.
MEDIDAS: Ver en la tabla de medidas el talle 48 señora.
GRADUACION: Canalé a 2 y jersey a 6.
ESCALA: La muestra nos da 30m. y 40p. en 10 cms.
PUNTOS A TRABAJAR: Canalé 2 y 2, jersey liso y con jacquard según diagrama.

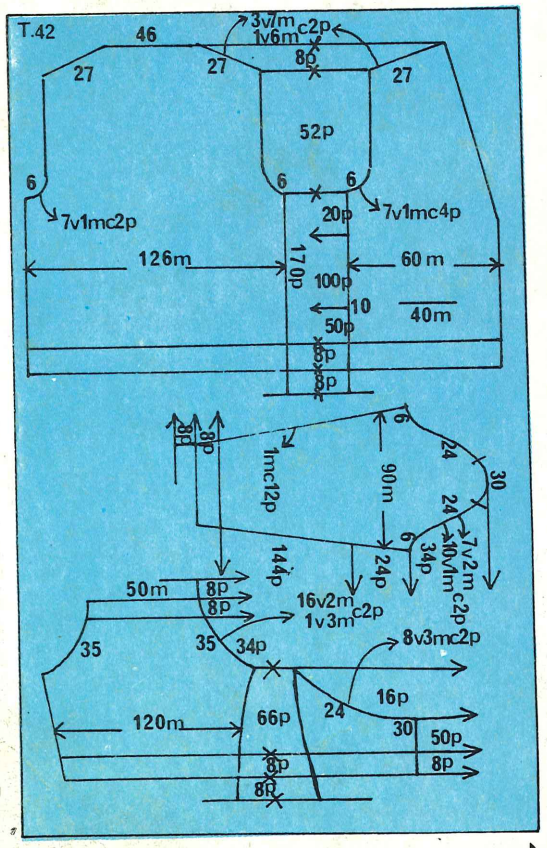

ESPALDA: Comenzar con 144m y en jersey y en color blanco hacer un dobladillo de 12p.
Cambiar a jersey con jacquard y hacer 180p.
Sisa: Cerrar de ambos lados 9m. para continuar menguando 1m. cada 4p. por 6v. y completar 80p.
Bajada de hombro: Susp. de ambos lados 2v. 4m. y 6v. 5m. cada 2p. Poner en trabajo las 38m. susp. de un hombro, hacer 1p. y sacar en p. de protección. Hacer el otro hombro igual. Sacar con p. de protección las 38m. del escote.
DELANTERA: Se realiza en dos partes iguales.
Comenzar con 70m. y en jersey blanco hacer dobladillo de 12p. Cambiar a jersey con jacquard y hacer 70p.
Bolsillo: Susp. las 15m. del orillo derecho y las 10m. del orillo izquierdo y con hilado auxiliar hacer 5 ó 6p. Poner en trabajo todas las m. y tejer 86p.
Escote: Menguar del orillo derecho 1m. cada 6p. por 8v. y 1m. cada 8p. por 9v.
Sisa: Al completar 24p. sobre la línea del escote y del orillo opuesto cerrar 9m. para continuar menguando 1m. cada 2p. por 6v. y completar 80p..
Bajada de hombro: Susp. del orillo izquierdo 2v. 4m. y 6v. 5m. cada 2p. Poner en trabajo las m. susp., hacer 1p. y sacar con p. de protección. Hacer la otra mitad delantera igual pero invirtiendo la ubicación del bolsillo, costadillo y escote.
TERMINACION DEL BOLSILLO: Colocar en la máquina las 45m. libres inferiores de la abertura del bolsillo y 2m. de ambos lados. Tejer en canalé y en color blanco 20p. y cerrar el tejido.
Colocar en la máquina las 45m. libres de la parte superior de la abertura del bolsillo y aumentar 1m. a cada lado, tejer en jersey 70p. y cerrar el tejido.
UNION DE LOS HOMBROS: Ver en parte técnica "cómo cerrar las costuras en la máquina".
TERMINACION DEL CRUCE: Colocar en la máquina las lazadas de orillo de un cruce delantero formando 130m. y tejer en canalé y color blanco 20p., quebrar el tejido, hacer 20p. y sacar con p. de protección. Terminar el otro cruce igual.

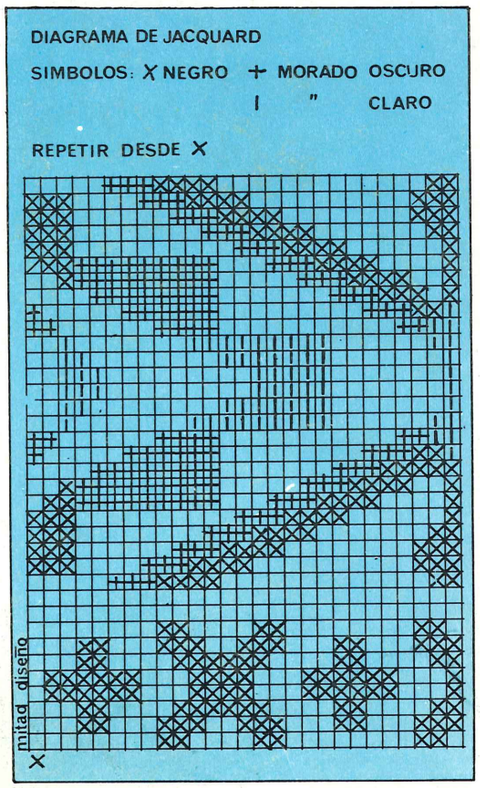

CUELLO SMOCKING: Colocar en la máquina las 38m. del escote de espalda y a un lado las lazadas de orillo de una mitad de escote delantero formando 90m. Con las 128m. tejer 1p. y susp. las 90m. del escote delantero; tejer en canalé y en color blanco incorporando 6m cada 2p. por 5v. y 4m. cada 2p. por 15v. Con todas las m. en trabajo tejer ensamblando el orillo correspondiente con el de la terminación del cruce, 20p. Quebrar el tejido y completar igual pero invirtiendo las acciones.
Poner en la máquina las lazadas de orillo de una mitad de escote delantero formando 90m. y tejer esta parte igual a la anterior pero ensamblando ambos orillos.
CINTURON: Se teje en 3 partes iguales. Comenzar con 150m. en canalé y en color blanco hacer 20p. quebrar el tejido, hacer 20p. y cerrar formando dobladillo. Hacer las otras dos partes iguales pero ensamblando los orillos con las partes ya tejidas.
CONFECCION: Hilvanar las partes y planchar a vapor. Coser los costadillos y bajos de mangas, coser los bolsillos con puntada escondida y dar el planchado final.

PARA 8 AÑOS

MATERIAL NECESARIO: 300 grs de lana roja y azul y 3 botones.
MEDIDAS: Ver en la tabla de medidas de niños para 8 años.
GRADUACION: Elástico a 1 y jersey a 5.
ESCALA: La muestra nos da 30m y 40p en 10 cm.
PUNTOS A TRABAJAR: Elástico 1 y 1, jersey y revés de jersey en bandas de 4p por color.
ESPALDA: Comenzar con 108m en elástico y en color rojo tejer 20p. Cambiar a revés de jersey rayado y hacer 100p.
SISA: Marcar de ambos orillos con hilado auxiliar y tejer en jersey liso azul 56p.
BAJADA DE HOMBRO: Susp de ambos lados 4v 9m cada 2p. Sacar con p de protección las 36m del escote.
Colocar en trabajo las 36m susp de un hombro, hacer 1p y sacar con p de protección. Hacer el otro hombro igual.
DELANTERA: Hacer una parte igual a la espalda hasta la línea de la sisa.
ABERTURA DELANTERA: Cerrar las 10m centrales y susp las m alejadas del carro. Tejer en jersey liso y azul 44p.
ESCOTE: Susp del orillo interno 8m para continuar susp 1m cada 2p por 5v del orillo interno y 10p rectas.
BAJADA DE HOMBRO: Al completar 12p sobre el comienzo del escote y del orillo externo susp 4v 9m cada 2p. Colocar en trabajo las 36m susp del hombro, hacer 1p y sacar con p de protección. Colocar en trabajo las 13m susp del escote y formar 5m más con las lazadas de orillo de las p rectas, hacer 1p y sacar con p. de protección.
Colocar en trabajo las m susp y completar esta parte igual que la anterior.
UNION DE LOS HOMBROS: Ver en la parte técnica "cómo cerrar las costuras en la máquina".
CUELLO: Colocar en la máquina las 18m libres de una mitad de escote delantero, las 36m del escote de espalda y las 18m de la otra mitad de escote delantero; con las 72m tejer en elástico y en rojo 30p. Cerrar en tensión elástica.
MANGAS: Comenzar con 78m en elástico y en color rojo tejer 20p. Cambiar a revés de jersey rayado y tejer aumentando de ambos lados 1m cada 6p por 3v y 10p rectas. Sacar con p. de protección. Hacer la otra manga igual.
COLOCACION DE LAS MANGAS: Utilizar la misma técnica que en la unión de los hombros .
TERMINACION DE CARTERA: Se realizan dos partes iguales. Comenzar con 15m en elástico y en color rojo, tejer 44p y cerrar. En una de ellas bordar los 3 ojales.
CONFECCION: Hilvanar las partes con el derecho hacia adentro.
Coser los costadillos y bajos de manga con pequeña puntada en tensión normal.
Colocar las terminaciones de la cartera con puntada escondida y colocar los botones.
Dar el planchado final.

PARA 4 AÑOS

MATERIAL NECESARIO: 50 grs de lana blanca, 50 grs azul, 30 grs negro, 30 grs rojo y 4 botones azules.
MEDIDAS: Ver en la tabla de medidas de niños para 4 años.
GRADUACION: Elástico 1 y jersey a 5.
ESCALA: La muestra nos da 30m y 40p en 10 cm.
PUNTOS A TRABAJAR: Elástico 1 y 1 y jersey en rayado de 6p por color en este orden: negro, rojo, blanco y azul. En las mangas el rayado es de 4p por color.
ESPALDA: Comenzar con 96m en elástico y tejer en azul 24p. Cambiar a jersey rayado y tejer 76p.
SISA: Marcar en ambos orillos con hilado auxiliar y tejer 52p. Tejer con todas las m 8p en elástico blanco, quebrar el tejido, hacer 8p y sacar con p de protección.
DELANTERA: Hacer una parte igual a la espalda hasta completar 40p sobre la línea de la sisa.
ESCOTE: Susp las 30m centrales y las m alejadas del carro para continuar susp. del orillo interno 1m cada 2p por 6v y susp las m restantes.
Colocar en trabajo las primeras 33m susp del orillo opuesto y completar esta parte igual a la anterior.
Colocar todas las m en trabajo y tejer en elástico blanco un dobladillo de 8p formando 2 ojales en las 27m correspondientes a cada hombro. Sacar con p de protección.
MANGAS: Comenzar con 48m en elástico y hacer en azul 24p. Cambiar a jersey rayado y tejer aumentando de ambos lados 1m cada 10p por 5v y 26p rectas. Sacar con p de protección.
Hacer la otra manga igual.
COLOCACION DE LAS MANGAS: Ver en la parte técnica "cómo cerrar las costuras en la máquina".
CONFECCION: Hilvanar las partes con el derecho hacia adentro.
Coser los costadillos y bajos de manga con pequeña puntada en tensión normal.
Volcar hacia adentro el doblez del escote y coserlo con puntada atrás tomando m por m.
Colocar los botones y dar el planchado final.

STOP

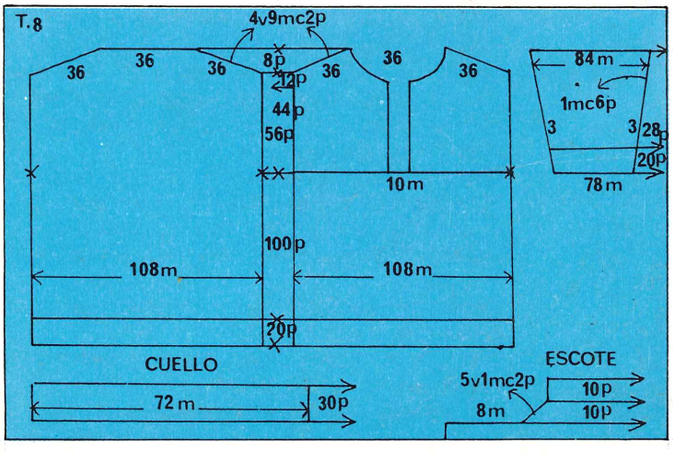
T. 8
4v9mc2p
36
36
36
8p
12p
36
36
36
44p
56p
10m
84m
1mc6p
3
3
28p
20p
78m
100p
108m
108m
70p
CUELLO
72m
30p
ESCOTE
5v1mc2p
8m
10p
10p

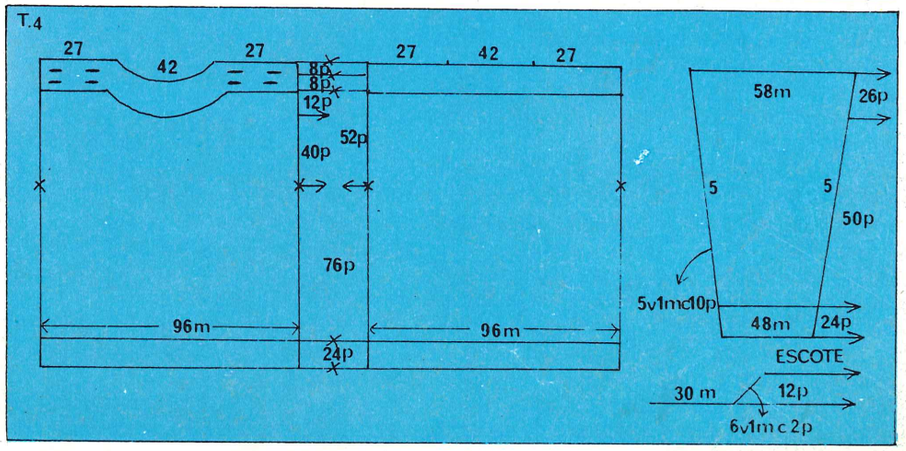
T. 4
27
42
27
27
42
27
8p
8p
12p
52p
40p
76p
96m
96m
24p
58m
26p
5
5
50p
5v1mc10p
48m
24p
ESCOTE
30 m
12p
6v1mc2p

TRES PRENDAS PARA COMBINAR ENTRE SI

PARA TALLE 46

MATERIAL NECESARIO: Falda: 450 grs de lana en color crudo. Chaleco: 180 grs en color crudo. Campera: 300 grs de lana cruda, 50 grs en rosa y 50 grs en azul. 70 cm de elástico de 2 cm de ancho.
GRADUACION: Elástico a 1 y jersey a 6.
ESCALA: La muestra nos da 29m y 38p en 10 cm.
PUNTOS A TRABAJAR: Elástico 1 y 1 y jersey.
FALDA: Se realiza en dos partes iguales.
Comenzar con 145m en elástico y hacer 4p azules y 4p rosas. Cambiar a jersey en color crudo y hacer 230p.
Tejer en elástico 10p, quebrar el tejido, hacer 10p y cerrar en tensión elástica.
Hacer la otra parte igual.
CHALECO: ESPALDA: Comenzar con 132m en elástico y hacer 4p azules, 4p rosas y 32p en crudo. Cambiar a jersey y hacer 90p.
SISA: Cerrar de ambos lados 15m para continuar menguando 1m cada 4p por 5v y completar 92p.
Sacar con p de protección las 22m de ambos lados de cada hombro y por último hacer lo mismo con las 48m del escote.
DELANTERA: Hacer una parte igual a la espalda hasta completar 80p sobre el elástico.
ESCOTE: Susp la mitad del tejido del lado opuesto al carro y tejer menguando del orillo interno 1m cada 4p por 24v.
SISA: Al completar 10p sobre el escote y del orillo contrario cerrar 15m para continuar menguando 1m cada 2p por 5v y completar 92p. Sacar con p de protección las 22m del hombro.
Colocar en trabajo las m susp y completar esta parte igual a la anterior.
TERMINACION DEL ESCOTE: Colocar en la máquina las 48m del escote de espalda y las lazadas de orillo de una mitad de escote delantero formando 76m. Con las 124m en trabajo tejer en elástico 4p rosas y 4p azules meguando en el orillo correspondiente al vértice 1m cada 2p. Cerrar en tensión elástica. Terminar la otra mitad de escote delantero igual pero realizando ensamble de m en ambos orillos con la parte ya tejida.
UNION DE LOS HOMBROS: Ver en parte técnica "cómo coser las costuras en la máquina".
TERMINACION DE LAS SISAS: Colocar en la máquina las lazadas de orillo de una sisa, completar formando 140m y tejer en elástico 4p rosas y 4p azules. Cerrar en tensión elástica.
CAMPERA: ESPALDA: Comenzar con 136m en elástico y hacer 4p azules y 4p rosas y 40p ctdas. Cambiar a jersey y tejer 100p. Marcar ambos orillos con hilado auxiliar y hacer 74p.
BAJADA DE HOMBRO: Susp de ambos lados 6v 6m y 2v 7m cada 2p. Sacar con p de protección las 36m del escote y colocar en trabajo las 50m susp de un hombro, hacer 1p y sacar con p de protección.
Hacer el otro hombro igual.
DELANTERA: Se realiza en dos partes iguales.
Comenzar con 68m y en elástico hacer 4p azules, 4p rosas y 40p crudas. Cambiar a jersey, aumentar del orillo derecho 6m y tejer 30p.
BOLSILLO: Susp las 14m del orillo izquierdo y tejer menguado del orillo interno 2m cada 2p por 20v. Susp el tejido.
Enhebrar las 40 agujas vacías y tejer en jersey 30p. Colocar en trabajo las 14m susp del orillo izquierdo y tejer con las 54m 40p. Poner todas las agujas en trabajo, tejer 30p. Marcar el orillo izquierdo con hilado auxiliar y hacer 58p.
ESCOTE: Susp del orillo derecho 19m para continuar susp 1m cada 2p por 5v y 22p rectas.
BAJADA DE HOMBRO: Al completar 16p sobre la línea del escote y del orillo opuesto susp 2v 7m y 6v 6m cada 2p. Poner en trabajo las 50m susp del hombro, hacer 1p y sacar con p de protección.
Colocar en trabajo las 24m susp del escote y formar 11m más al lado con las lazadas de orillo de las p rectas. Hacer 1p y sacar con p de protección.
Hacer la otra mitad delantera de igual forma pero invirtiendo la ubicación del costadillo y escote.
UNION DE LOS HOMBROS: Ver en parte técnica "cómo cerrar las costuras en la máquina".
CUELLO: Colocar en la máquina las 36m libres del escote de espalda y a ambos lados las 29m de cada mitad de escote delantero y sobre éstas las m del doblez del cruce. Con las 94m en trabajo tejer en elástico 32p en crudo, 4p rosas y 4p azules. Cerrar el tejido en tensión elástica.
MANGAS: Comenzar con 92m en elástico y hacer 4p azules, 4p rosas y 40p crudas. Cambiar a jersey y hacer 60p. Sacar con p de protección. Hacer la otra manga igual.
COLOCACION DE LAS MANGAS: Utilizar la misma técnica que en la unión de los hombros.
TERMINACION DE LOS BOLSILLOS: Colocar en la máquina las lazadas de orillo de un bolsillo formando 40m y tejer en elástico 4p rosas y 4p azules.
Terminar el otro bolsillo igual.
CONFECCION: Hilvanar las partes con el derecho hacia adentro y planchar a vapor.
Coser los costadillos y bajos de manga y lados de la pollera con pequeña puntada en tensión normal.
Volcar hacia adentro el doblez de cintura de la pollera y pasar por dentro del elástico.
Colocar con puntada escondida el cierre a la campera, asegurar el fondillo de los bolsillos con puntada escondida y dar el planchado final.

PARA TALLE 48 SEÑORA

MATERIAL NECESARIO: Falda: 450 grs de lana en color crudo. Chaleco: 200 grs. Cardigan; 450 grs en crudo y 200 grs en azul turquesa y verde. 6 botones turquesa. 70 cm de elástico de 2 cm de ancho.
MEDIDAS: Ver en la tabla de medidas el talle 48.
GRADUACION: Elástico a 2 y jersey a 6.
ESCALA: La muestra nos da 29m y 38p en 10 cm.
PUNTOS A TRABAJAR: Elástico 2 y 2 y revés de jersey.
FALDA: Se realiza en dos partes iguales.
Comenzar con 170m en jersey, hacer 24p para doblez y 24p rectas. Tejer menguando de ambos orillos 1m cada 16p por 10v y 6p rectas. Aumentar del orillo derecho 6m y tejer menguando en ambos orillos sin contar las 6m aumentadas 1m cada 10p y formar las pinzas menguando con peineta de 30 púas de ambos lados 1m cada 10p.
Al completar 60p cerrar las 6m aumentadas y tejer 10p, quebrar el tejido, hacer 10p y sacar con p de protección.
Hacer la otra parte igual pero invirtiendo la ubicación del aumento de 6m para pestaña del cierre.

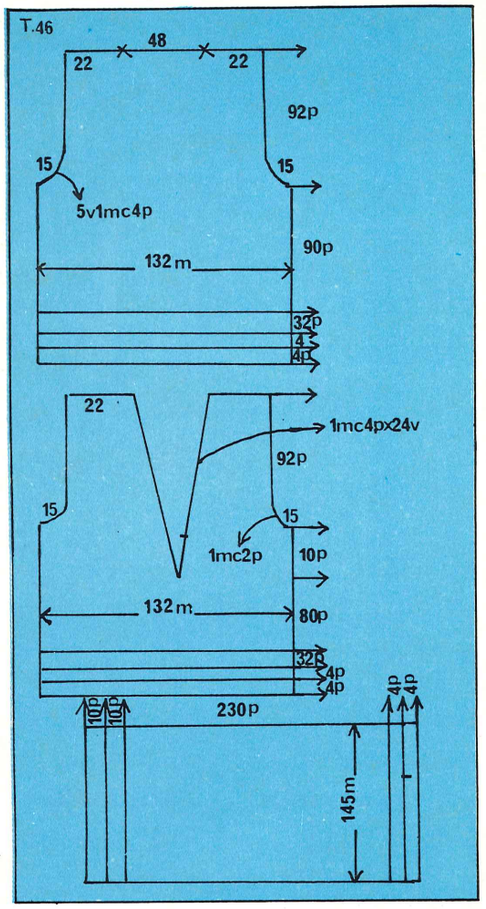

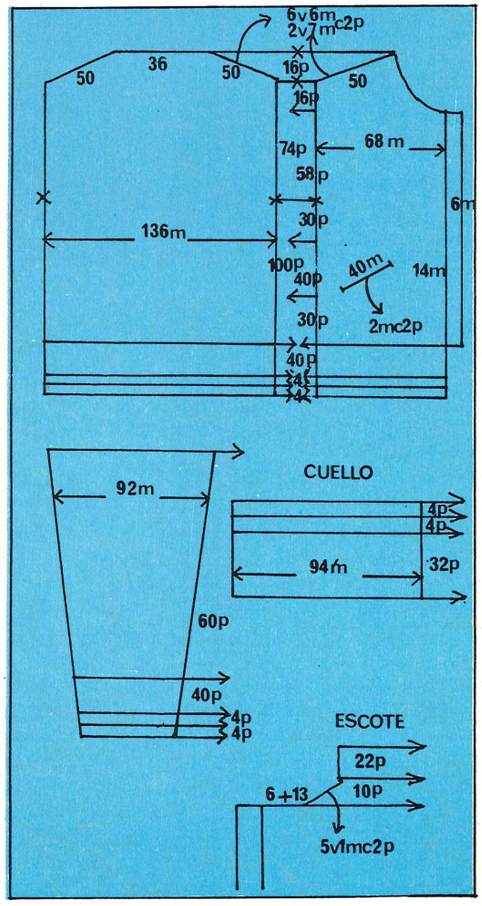

CHALECO: ESPALDA: Comenzar con 140m en elástico y hacer 20p en azul. Cambiar a jersey y tejer 112p en color crudo.
SISA: Cerrar de ambos lados 20m para continuar menguando 1m cada 4p por 6v y completar 100p.
Sacar con p de protección las 50m del escote y las 24m de cada hombro.
DELANTERA: Se realiza en dos partes iguales.
Comenzar con 70m y tejer en elástico y en color azul 20p. Cambiar a jersey y en color crudo hacer 90p.
ESCOTE: Menguar del orillo derecho 15v 1m cada 4p y 10v 1m cada 6p.
SISA: Al completar 20p sobre la línea del escote y del orillo opuesto cerrar 20m para continuar menguando 1m cada 2p por 6v y completar 100p. Sacar con p de protección las 24m del hombro.
Hacer la otra mitad delantera igual pero invirtiendo la ubicación del escote y costadillo.
UNION DE LOS HOMBROS: Ver en parte técnica "cómo cerrar las costuras en la máquina".
TERMINACION DE LAS SISAS: Colocar en la máquina las lazadas de orillo de una sisa completa formando 150m y tejer en elástico 2 y 2 y en color turquesa 10p, quebrar el tejido, hacer 10p y sacar con p de protección.
Terminar la otra sisa igual.
TERMINACION DE CRUCE Y ESCOTE: Colocar en la máquina las 50m libres del escote de espalda y en elástico y color turquesa, hacer 10p, quebrar el tejido, tejer 10p y sacar con p de protección.
Colocar las lazadas de orillo de un cruce completo, en la máquina formando 170m y tejer en elástico color turquesa, 10p, quebrar el tejido, hacer 10p; ensamblando con el orillo de la terminación del escote de espalda; y sacar con p de protección.
Terminar igual la otra mitad de cruce delantero.
CAMPERA: ESPALDA: Comenzar con 144m en elástico y en color azul hacer 12p. Cambiar por el color crudo y en jersey tejer 160p.
SISA: Cerrar de ambos lados 10m para continuar menguando 1m cada 4p por 4v y completar 92p.
BAJADA DE HOMBRO: Susp de ambos lados 1v 8m y 3v 7m cada 2p. Poner en trabajo las 29m susp de un hombro, hacer 1p y sacar con p de protección. Proceder igual con el otro hombro.
Tejer con las 54m del escote de espalda, en elástico y en color turquesa 12p y cerrar en tensión elástica.
DELANTERA: Se realiza en dos partes iguales.
Comenzar con 72m en elástico y en color azul tejer 12p. Cambiar por el color crudo y en jersey hacer 140p.
ESCOTE: Menguar del orillo derecho 1m cada 4p por 27v y 12p rectas.
SISA: Al completar 20p sobre la línea del escote y del orillo opuesto cerrar 10m para continuar menguando 1m cada 2p por 6v y completar 92p.
BAJADA DE HOMBRO: Susp del orillo izquierdo 1v 8m y 3v 7m cada 2p. Poner en trabajo las 29m susp del hombro, hacer 1p y sacar con p de protección.
Hacer la otra mitad delantera igual pero invirtiendo la ubicación del costadillo y cruce.
UNION DE LOS HOMBROS: Utilizar la misma técnica empleada en el chaleco.
TERMINACION DEL CRUCE: Colocar en la máquina las lazadas de orillo de un cruce completo formando 200m y tejer en elástico y en color turquesa 12p ensamblando el orillo correspondiente con la terminación del escote de espalda, cerrar el tejido en tensión elástica.
Terminar la otra mitad de cruce delantero igual.
MANGAS: Comenzar con 70m en elástico y en color azul y hacer 12p. Cambiar a jersey y en color crudo tejer aumentando de ambos lados 1m cada 18p por 9v y 18p rectas.
CABEZA DE MANGA: Susp de ambos lados 8m para continuar susp 14v 1m y 6v 2m cada 2p. Colocar en trabajo las m susp del lado opuesto al carro, tejer 1p, poner en trabajo todas las m, hacer 1p y sacar con p de protección.
Hacer la otra manga igual.
COLOCACION DE LAS MANGAS: Utilizar la misma técnica empleada en la unión de los hombros.
BOLSILLOS: Comenzar con 40m en elástico y en color verde y hacer 12p. Cambiar a jersey y en color crudo hacer 46p. Cerrar el tejido en tensión normal. Hacer otro bolsillo igual.
CONFECCION: Hilvanar las partes con el revés hacia adentro y planchar a vapor.
Coser los costadillos, bajos de mangas y lados de la pollera con pequeña puntada en tensión normal.
Colocar el cierre con puntada escondida y pasar el elástico por el doblez de cintura de la pollera.
Bordar los ojales en la tirilla derecha del chaleco y campera, colocar los botones, volcar hacia adentro los dobleces de sisas y cruces y coserlos con puntada atrás tomando m con m.
Aplicar los bolsillos a la campera con puntada escondida como muestra el modelo. Dar el planchado final.

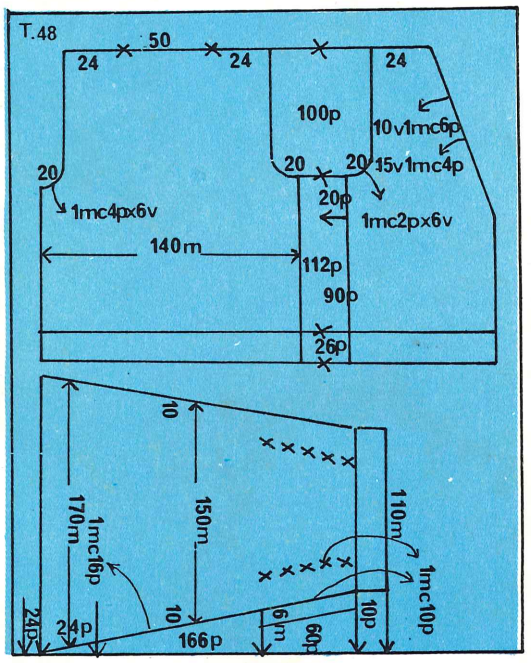

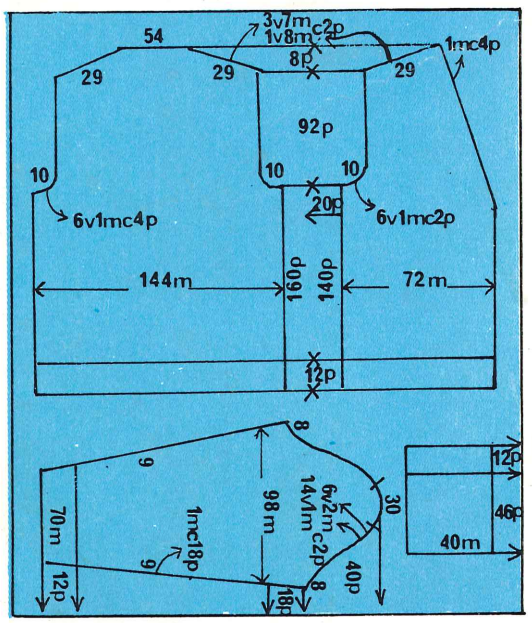

PARA TALLE 3 BEBE

MATERIAL NECESARIO: 350 grs de lana con fibra sintética en color blanco, rojo, verde y naranja.
MEDIDAS: Ver en la tabla de bebés el talle 3.
GRADUACION: Jersey a 6.
ESCALA: La muestra nos da 28m y 38p en 10 cm.
PUNTOS A TRABAJAR: Jersey, jersey con jacquard según diagrama, punto cadena para bordar las bandas del canesú. Medio punto y cadena en crochet. Los cordones del pulóver y gorra se realizan a torsión en color verde.
ESPALDA: Comenzar con 66m en jersey con jacquard y cambiar a jersey, tejer 56p.
SISA: Marcar ambos orillos con hilado auxiliar y hacer 34p.
BAJADA DE HOMBROS: Susp de ambos lados 2v 11m cada 2p. Cerrar las 22m del escote de espalda y poner en trabajo las 22m susp de un hombro, hacer 1p y sacar con p de protección. Hacer el otro hombro igual.
DELANTERA: Hacer una parte igual a la espalda hasta la línea de la sisa.
ABERTURA DE CARTERA: Cerrar las 4m centrales y susp las m alejadas del carro.
SISA: Marcar en el orillo externo con hilado auxiliar y tejer 20p.
ESCOTE: Susp del orillo interno 5m para continuar susp 1m cada 2p por 4v y 10p rectas.
BAJADA DE HOMBRO: Al completar 14p sobre la línea del escote y del orillo opuesto susp 2v 11m cada 2p. Poner en trabajo las 22m susp hacer 1p y sacar con p de protección. Colocar en trabajo las 9m susp del escote y formar al lado 5m más con las lazadas de orillo de las p rectas, hacer 1p y cerrar.
Colocar en trabajo las m susp y completar esta parte igual a la anterior.
UNION DE LOS HOMBROS: Ver en parte técnica "cómo coser las costuras en la máquina".
MANGAS: Colocar en la máquina las lazadas de orillo de una sisa completa formando 60m y tejer en jersey menguando de ambos lados 1m cada 6p por 5v. Cambiar a jacquard y hacer 20p. Cerrar el tejido. Hacer la otra manga igual.
GORRO: Comenzar con 130m en jersey con jacquard y hacer 20p. Cambiar a jersey liso y tejer 20p.
Susp de ambos lados 42m y tejer menguando de ambos lados 11v 1m cada 4p y 4v 1m cada 2p; al mismo tiempo ensamblar los orillos con las m susp de ambos lados. Colocar a ambos lados de las 16m que quedan en trabajo las lazadas de orillo de las 40p rectas, formando 26m. Con las 68m tejer dobladillo de 8p.
BOMBACHA: Comenzar con 70m en jersey y hacer dobladillo de 8p. Tejer 68p.
CAVADOS DE PIERNAS: Susp de ambos lados 11m para continuar susp 8v 3m cada 2p. Hacer 1p y sacar con p de protección las dos piernas.

ROMBO DE ENTREPIERNA: Al mismo tiempo que formamos el cavado de piernas aumentar a ambos lados de la m central 1m cada 2p por 8v.
Completar la otra mitad de la bombacha invirtiendo las acciones.
ESCARPIN: Comenzar con 40m en jersey con jacquard y hacer 20p. Cambiar a jersey y realizar ojalillos en 2p. Sacar con p de protección de ambos lados 15m y tejer 22p. Colocar a ambos lados de las 10m las lazadas de orillo de las p rectas y las 15m libres; tenemos 68m tejer en revés de jersey 10p rectas y 8p formando el talón y la puntera menguando 1m cada 2p por 4v según esquema y cerrar el tejido.
Hacer el otro escarpín igual.
CONFECCION: Hilvanar las partes con el derecho hacia adentro y planchar a vapor. Coser los costadillos y bajos de mangas con pequeña puntada. Pulóver: Se termina el escote, cartera y comienzo con 2h de medio punto y 1h de cadenas formando ondas de 4m y tomar con punto bajo cada 2m en color verde.
Hacer cordón de torsión para el pulóver y gorro en el que se pasa por el doblez del cuello.
Terminar el contorno del gorro igual que el pulóver.
Las piernas de la bombacha se terminan con 2h en color naranja de medio punto y 1h de ondas verdes. El escarpín se termina igual al resto de las prendas. Realizar las bandas del canesú en punto cadena como muestra el modelo y dar el planchado final.

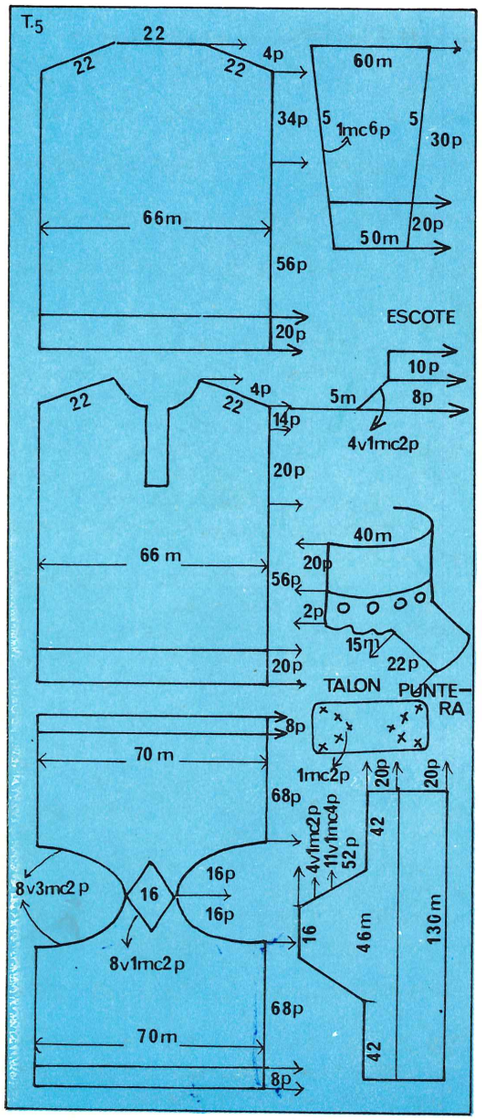

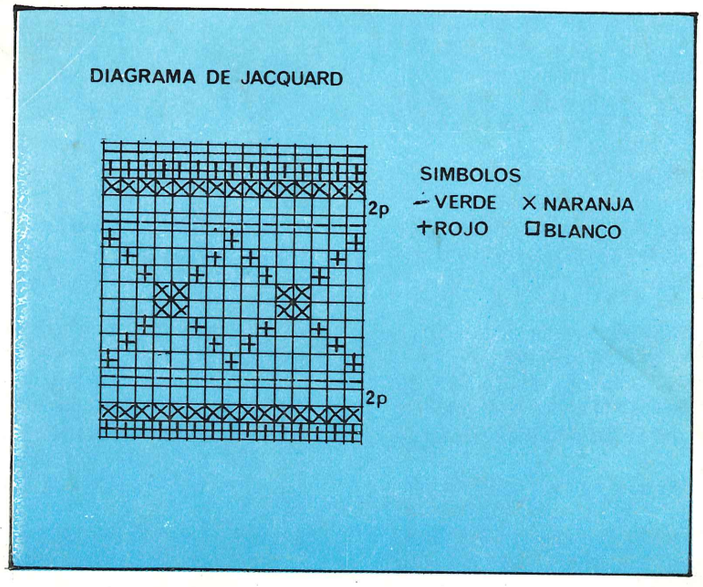

ALEGRES CONJUNTOS PRIMAVERALES

PARA TALLE 44
SEÑORA

MATERIAL NECESARIO: 1.500 grs de lana de grosor mediano en color crudo, rojo y azul.
MEDIDAS: Ver en la tabla de medidas el talle 44.
GRADUACION: Elástico a 2 y jersey a 6.
ESCALA: La muestra nos da 29m y 40p en 10 cm en jersey y 36m y 40p en canalé (no se calcula todo desplegado, se calcula más o menos 1/4 parte menos).
PUNTOS A TRABAJAR: Elástico 2 y 2, canalé y jersey.
FALDA: Se realiza en dos partes iguales. Comenzar con 160m y en jersey color crudo; hacer un dobladillo de 24 p y 250 p rectas.
CINTURA: Realizar dobladillo de 8p y sacar con p de protección.
PULOVER. ESPALDA: Comenzar con 128m en elástico y tejer 8p en color natural. Cambiar a jersey y completar en color natural 30p. Tejer 2p en rojo y 2p en azul y continuar en este rayado hasta completar 142p sobre el elástico.
SISA: Cerrar de ambos lados 7m para continuar menguando 1m cada 4p por 7v y completar 72p.
BAJADA DE HOMBRO: Susp de ambos lados 3v, 7m y 1v, 6m cada 2p. Sacar con p. de protección las 46m del escote. Colocar en trabajo las 27m susp de un hombro, hacer 1p y sacar con p de protección. Hacer el otro hombro igual.
DELANTERA: Hacer una parte igual a la espalda hasta la línea de la sisa.
SISA: Cerrar de ambos lados 7m, para continuar menguando 1m cada 2p por 7v y completar 40p.
ESCOTE: Susp. las 36m centrales y las m alejadas del carro para continuar susp 1m cada 2p por 5v del orillo interno y 30p rectas.
BAJADA DE HOMBRO: Al completar 32p sobre la línea del escote y del orillo contrario, susp 1v, 6m y 3v, 7m cada 2p. Poner en trabajo las 27m susp. del hombro, hacer 1p y sacar con p de protección. Colocar en trabajo las 32m primeras del orillo opuesto y completar esta parte igual que la anterior.
TERMINACION DEL ESCOTE: Colocar en trabajo las 46m susp del escote y formar a ambos lados 15m más con las lazadas de orillo de las p rectas y a continuación las 46m del escote de espalda; tejer en elástico 4p rojas y 4p azules. Cerrar el tejido en tensión elástica.
UNION DE LOS HOMBROS: Ver en parte técnica "cómo coser las costuras en la máquina".
MANGAS: Comenzar con 70m y en elástico hacer 4p azules y 4p rojos. Cambiar a jersey en color natural y tejer aumentando de ambos lados 1m cada 20p por 8v y 16p rectas.
CABEZA DE MANGA: Susp de ambos lados 6m para continuar susp 8v 1m y 2v, 2m cada 2p. Poner en trabajo las m susp del lado opuesto al carro, hacer 1p, colocar en trabajo todas las m , tejer 1p y sacar con p de protección. Hacer la otra manga igual.
COLOCACION DE LAS MANGAS: Utilizar la misma técnica que en la unión de los hombros.
CHALECO: ESPALDA: Comenzar con 158m en canalé y en color natural hacer 20p para doblez y 184p rectas..
SISA: Cerrar de ambos lados 7m y hacer 80p.
BAJADA DE HOMBRO: Susp de ambos lados 2v 10m y 2v, 9m cada 2p. Sacar con p de protección las 68m del escote de espalda. Poner en trabajo las 38m susp. de un hombro, hacer 1p y sacar con p de protección. Hacer el otro hombro igual.
DELANTERA: Comenzar con 80m en canalé y tejer 20p para doblez y 160p rectas.
ESCOTE: Menguar del orillo derecho 14v, 1m cada 2p y 21v, 1m cada 4p.
SISA: Al completar 24p sobre la línea del escote y del orillo opuesto cerrar 7m y hacer 80p rectas.
BAJADA DE HOMBRO: Susp del orillo izquierdo 2v 10m y 2v 9m cada 2p. Poner en trabajo las 38m susp, hacer 1p y sacar con p de protección. Hacer la otra mitad delantera igual pero invirtiendo la ubicación del escote y costadillo.
UNION DE LOS HOMBROS: Ver en parte técnica "cómo cerrar las costuras en la máquina".
TERMINACION DE LAS SISAS: Colocar en la máquina las lazadas de orillo y m de cavados de una sisa completa formando 144m y tejer en elástico 4p rojas y 4p azules. Cerrar el tejido en tensión elástica.
Terminar la otra sisa igual.
TERMINACION DEL CRUCE Y ESCOTE: Colocar en la máquina las 68m libres del escote de espalda reducidas en escala de 1m cada 2m, tenemos 48m y a continuación las lazadas de orillo del escote y cruce de una mitad delantera formando 100m. Con las 148m tejer en elástico 4p rojas y 4p azules. Cerrar el tejido en tensión elástica.
Terminar el escote y cruce de la otra mitad delantera igual pero ensamblando el orillo correspondiente con la parte ya tejida.
BOLSILLOS: Comenzar con 46m en elástico y hacer 4p azules y 4p rojas. Cambiar a canalé y en color crudo hacer 50p. Cerrar el tejido en tensión normal. Hacer el otro bolsillo igual.
CONFECCION: Hilvanar las partes con el derecho hacia adentro y planchar a vapor. Coser los costadillos y bajos de mangas con pequeña puntada en tensión normal. Volcar hacia adentro el doblez de cintura de la falda y coserlo con puntada atrás tomando m con m; pasar dentro un elástico con la medida justa de cintura. Aplicar los bolsillos con puntada escondida y dar el planchado final.

PARA TALLE 46
SEÑORA

MATERIAL NECESARIO: 900 grs de lana de grosor mediano en color natural, azul, rojo y verde. 70 cm de elástico de 2 cm de ancho.
MEDIDAS: Ver en la tabla de medidas el talle 46.
GRADUACION: Elástico 2 y jersey a 6.
ESCALA: La muestra nos da 29m y 40p en 10 cm.
PUNTOS A TRABAJAR: Elástico 2 y 2 y jersey.
FALDA: Se realiza en dos partes iguales. Comenzar con 146m en jersey y hacer un dobladillo de 24p y 200p rectas.
CADERA: Aumentar del orillo derecho 6m para pestaña de cierre y menguar de ambos lados 1m cada 6p por 11v, y a 30m de ambos orillos 1m cada 6p por 10v.
CINTURA: Al completar 66p, cerrar las 6m aumentadas para la pestaña del cierre y tejer un dobladillo de 8p. Sacar con p de protección. Hacer la otra parte igual, invirtiendo la ubicación de la pestaña para el cierre.
SOLERA: Comenzar con 132m en elástico y hacer 8p en natural; cambiar a jersey rayado de 8p por color en el orden siguiente: rojo, natural, verde, natural, azul y repetir desde el comienzo hasta completar 112p. Cambiar a elástico y en color verde tejer 8p. Cerrar de ambos lados 24m y las 64m centrales en tensión elástica.
BRETELES: Susp las 10m alejadas del carro y con las 10m restantes tejer en elástico y en color natural 176p y sacar con p de protección. Hacer otro bretel igual. Hacer la otra parte igual a la anterior pero sin los breteles.
CHALECO: ESPALDA: Comenzar con 134m en jersey y en color natural y hacer un dobladillo de 10p. Tejer 160p rectas.
SISA: Marcar ambos lados con hilado auxiliar y hacer 72p.
BAJADA DE HOMBRO: Susp de ambos lados 4v, 5m y 4v, 6m cada 2p. Sacar con p. de protección las 46m del escote y poner en trabajo las 44m susp de un hombro, hacer 1p y sacar con p. de protección. Hacer el otro hombro igual.
DELANTERA: Se realiza en dos partes iguales. Comenzar con 70m en jersey y hacer un dobladillo de 10p y 160p rectas.
SISA: Marcar con hilado auxiliar el orillo izquierdo y hacer 36p rectas.
ESCOTE: Susp del orillo 16m para continuar susp 1m cada 2p por 10v y 12p rectas.
BAJADA DE HOMBRO: Al completar 16p sobre la línea del escote y del orillo opuesto, susp 4v, 5m y 4v 6m cada 2p. Poner en trabajo las 44m susp del hombro.

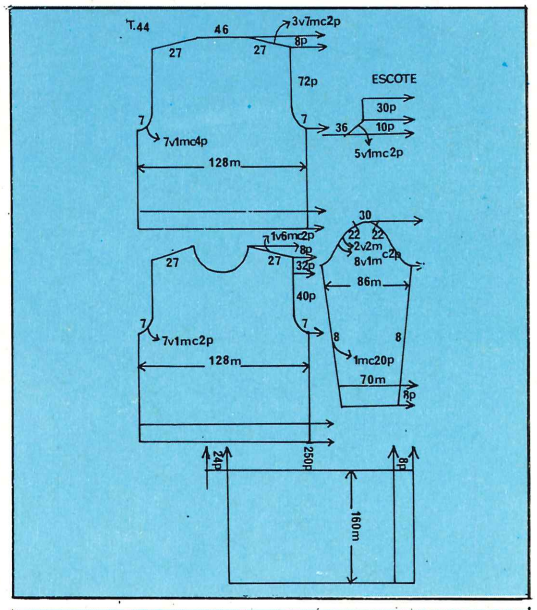

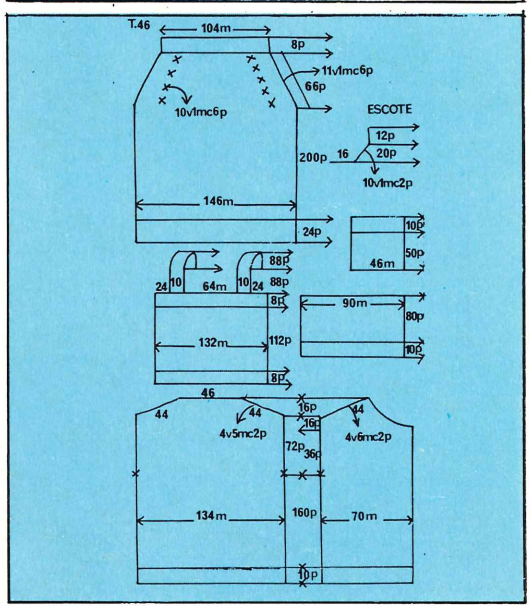

hacer 1p y sacar con p. de protección. Colocar en trabajo las 26m susp del escote y formar al lado 6m más con las lazadas de orillo de las p. rectas, hacer 1p y sacar con p. de protección.
Hacer la otra mitad delantera igual pero cambiando la ubicación del costadillo y escote.
UNION DE LOS HOMBROS: Ver en parte técnica "cómo coser las costuras en la máquina".
TERMINACION DEL ESCOTE: Colocar en la máquina las 46m libres del escote de espalda reduciéndolas en escala de 1m cada 2m: quedan 40m y a ambos lados las 32p de cada mitad de escote delantero; con las 104m tejer en elástico 20p en natural y 20p en verde para doblez. Sacar con p de protección.
MANGAS: Colocar en la máquina las lazadas de orillos de una sisa completa formando 90m y tejer en jersey 80p. Cambiar a azul y hacer un dobladillo de 10p. Cerrar el tejido. Hacer la otra manga igual.
BOLSILLOS: Comenzar con 46m en canalé y en color azul tejer 10p. Cambiar por el color natural, hacer 50p y cerrar el tejido. Hacer el otro igual.
TERMINACION VISTAS DE CRUCE: Comenzar con 10m en jersey y en color rojo, para continuar aumentando del orillo derecho 1m cada 20p por 20v y ensamblando el orillo recto con la delantera correspondiente, tenemos 30m en trabajo; en la p 212 formar el escote, igual que se hizo en la delantera,y terminar en la p. 232 y con 4m que cerramos. Hacer la otra parte igual, pero invirtiendo la forma para que enfrenten.
CONFECCION: Hilvanar las partes con el derecho hacia adentro y planchar a vapor. Coser los costadillos y bajos de mangas con pequeña puntada en tensión normal. Volcar hacia adentro el doblez de cintura de la pollera y coserla con puntada atrás tomando m con m y pasar el elástico. Colocar el cierre con puntada escondida.
Volcar hacia adentro el doblez de la terminación del escote del chaleco y terminarlo igual que la cintura de la pollera. Aplicar los bolsillos con puntada escondida y dar el planchado final.

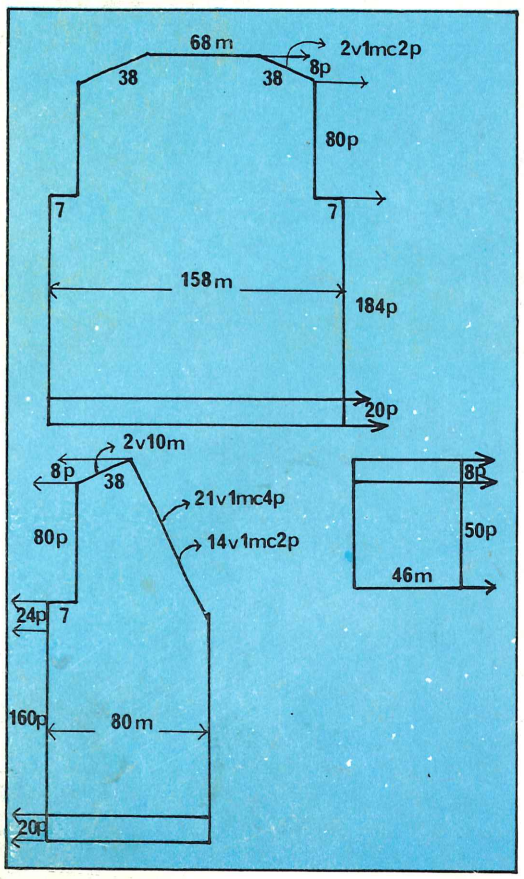

DOS ORIGINALES MODELOS

TALLE 2 NIÑO

MATERIAL NECESARIO: 180 grs de lana de 3 hebras en blanco, rojo y azul.
MEDIDAS: Ver en la tabla de medidas de niños el talle 2.
GRADUACION: Elástico a 2 y jersey a 6.
ESCALA: La muestra nos da 25 m y 36p en 10 cm.
PUNTOS A TRABAJAR: Elástico 1 y 1 y jersey liso y con jacquard según diagrama.
TEJIDO: Comenzar con 74m en elástico y hacer 12p. Cambiar a jersey y tejer 76p. Cambiar a jersey con jacquard, tejer 7p según guarda Nº 1 y nuevamente en jersey liso hacer 2p.
MANGAS: Aumentar de ambos lados 50m y con las 174m tejer 28p. Cambiar a jersey con jacquard según guarda Nº 2 y hacer 7p.
Tejer en jersey liso 2p y sacar con p de protección las 62m de ambos orillos. Tenemos en trabajo 50m del escote, hacer 8p para doblez y sacar con p de protección.
Hacer otra parte igual.
PUÑOS: Colocar en la máquina las lazadas de orillo de un puño completo formando 44m y en elástico y en color blanco hacer 20p. Cerrar el tejido en tensión elástica.
Hacer el otro puño igual.
CONFECCION: Hilvanar las partes con el derecho hacia adentro y planchar a vapor.
Coser los costadillos y bajos de mangas con pequeña puntada en tensión normal. La unión superior de las mangas puede hacerse, cosiéndolas en la máquina o realizando empalme de m. ambos métodos verlos en la parte técnica.
Volcar hacia adentro el doblez del escote y coserlo con puntada atrás tomando m con m.
Dar el planchado final.

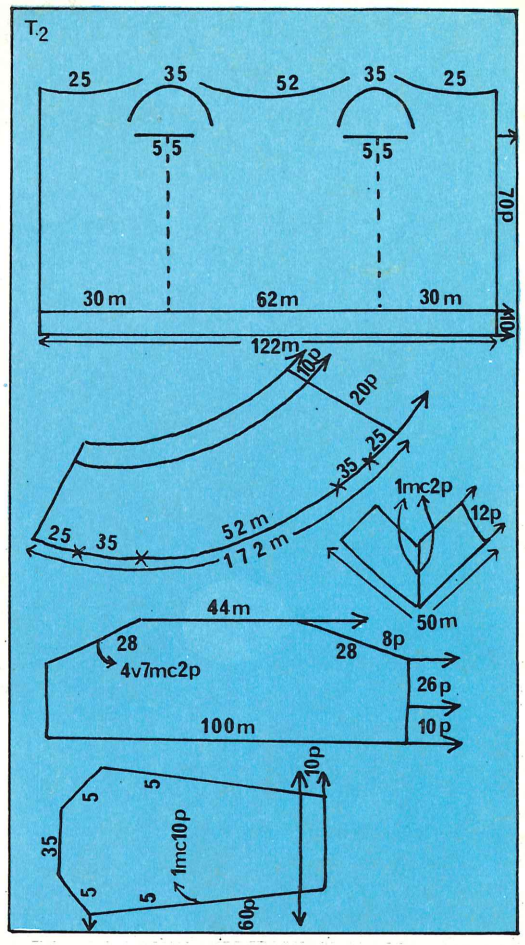

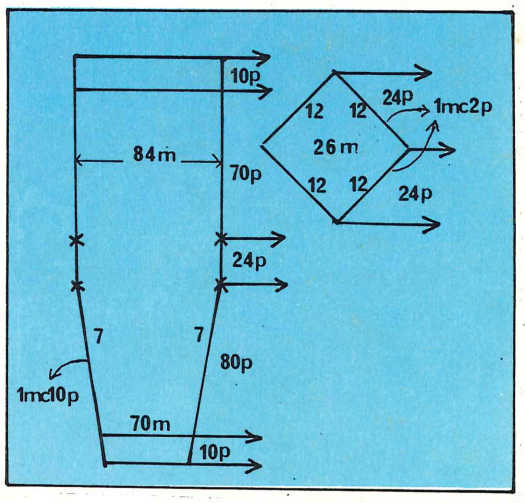

TALLE 3 NIÑO

MATERIAL NECESARIO: 150 grs de lana blanca, rojo, verde, azul y amarilla de 3 hebras y 100 grs de cashmilón color azul. 6 botones blancos y 50 cm de elástico.
MEDIDAS: Ver en la tabla de medidas de niños el talle 3.
GRADUACION: Elástico a 2, jersey a 6 y canelón: máquina a 2 y suplemento a 1.
ESCALA: La muestra nos da 25m y 36p en 10 cm (pulóver y gorro). Canelón: 34 m y 44p en 10 cm.
PUNTOS A TRABAJAR: Elástico 1 y 1, jersey con jacquard según diagrama y canelón 2 y 2. Medio punto crochet en el gorro.
PULOVER: Se comienza el tejido desde arriba o sea del canesú.
Enhebrar con hilado auxiliar 100m y hacer 4 ó 5p. Cambiar y tejer en jersey con jacquard según diagrama 8p.

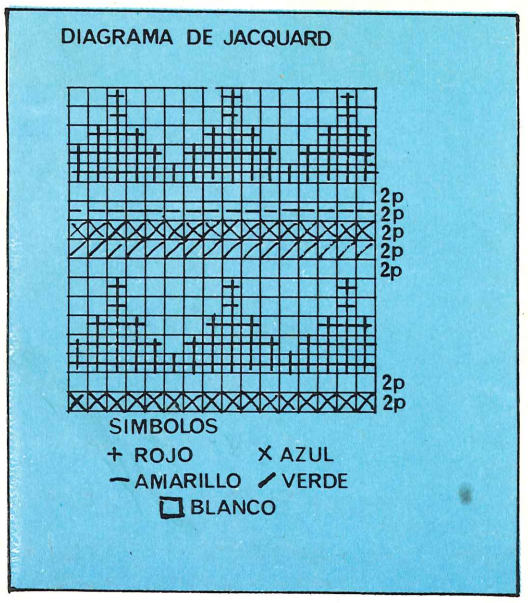

Aumentar en escala 1m. cada 2m (se aumentan 30m), tenemos 130m en trabajo.
En la p 18 aumentar 1m cada 2m (se aumentan 42m.), tenemos en trabajo 172m.
A 25m del orillo sacar con p de protección 35m (manga) y enhebrar 10m para la base de sisa, le siguen las 52m de la delantera, sacar con p de protección nuevamente 35m de la otra manga y en ese lugar enhebrar las 10m para la base de la sisa, sólo quedan ahora las 25m de la otra mitad de espalda.
Con las 122m en trabajo tejer en jersey y en color blanco 70p.
Cambiar a elástico y hacer 10p. Cerrar el tejido en tensión elástica.
TERMINACION DEL ESCOTE: Colocar en la máquina las 100m libres del comienzo del canesú reduciéndolas en escala de 1m cada 2p.
Tenemos en trabajo 70m tejer en elástico y en color blanco 10p y cerrar el tejido en tensión elástica.
TERMINACION DEL CRUCE DE ESPALDA: Colocar en la máquina las lazadas de orillo de un cruce de espalda formando 70m y tejer en elástico 8p y cerrar el tejido en tensión elástica. En la terminación del cruce derecho formar 6 ojales.
MANGAS: Colocar en la máquina las 35m libres del canesú y aumentar a ambos lados 5m más. Con las 45m en trabajo tejer en jersey menguando 1m cada 10p por 5v y al completar 60p cambiar a elástico y hacer 10p. Cerrar el tejido en tensión elástica.
Hacer la otra manga igual.
GORRO: Comenzar con 100m en jersey rayado de 2p por color en azul, amarillo, rojo, blanco y verde y continuar en rojo.
Al completar 36p susp de ambos lados 4v 7m cada 2p.
Poner en trabajo las 28m susp del lado opuesto al carro, hacer 1p colocar en trabajo todas las m tejer 1p y sacar con p de protección.
OREJERAS: Comenzar con 50m en jersey rayado de 2p por color, azul, amarillo, blanco, rojo, verde y azul.
Tejer menguando sobre la m central 1m de ambos lados; al completar 12p cerrar el tejido en tensión normal. Hacer la otra orejera igual.
PANTALON: Se realiza en dos partes iguales.
Comenzar con 70m en canalé y hacer y dobladillo de 10p Continuar tejiendo aumentando de ambos lados 1m cada 10p por 7v y 10p rectas. Marcar ambos

→

orillos con hilado auxiliar, hacer 24p y volver a marcar los orillos.
Tejer 70p rectas, tejer 10p quebrar el tejido y hacer 10p. Sacar el tejido con p de protección. Hacer la otra parte igual.
ROMBO DE ENTREPIERNAS: Comenzar con 2m y tejer aumentando de ambos lados 1m cada 2p por 12v para continuar menguando 1m cada 2p por 12v de ambos lados y cerrar el tejido.
CONFECCION: Hilvanar las partes con el derecho hacia adentro y planchar a vapor.
PULOVER: Coser los bajos de mangas y colocar los botones.
GORRO: Unir las m libres realizando empalme de m ver en parte técnica "cómo empalmar las m "; colocar las orejeras con puntada escondida y terminar todo el orillo con 1 hilera de medio punto en azul. Hacer cordón de torsión en amarillo.
PANTALON: Coser el tiro y las piernas con pequeña puntada en tensión normal, colocar en entrepiernas según las marcas hechas con hilado auxiliar el rombo de entrepiernas. Volcar hacia adentro el doblez de cintura y coserlo con puntada atrás tomando m. con m. y pasar por él el elástico.
Dar el planchado final.

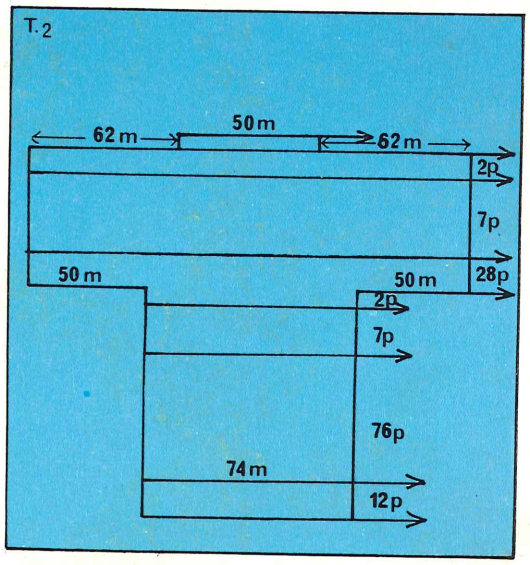

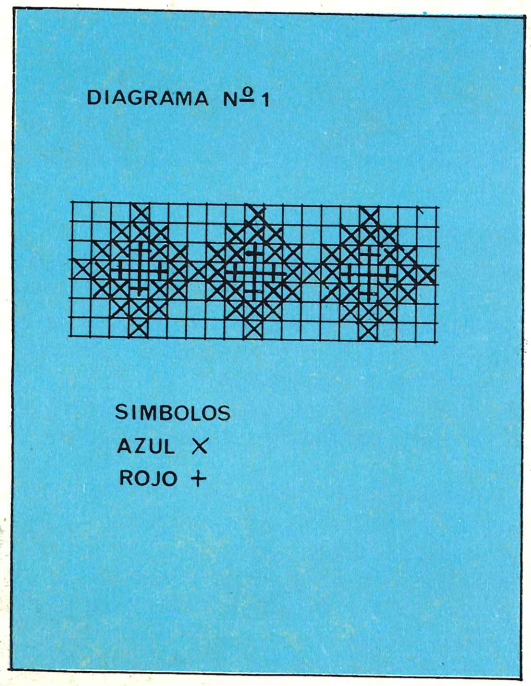

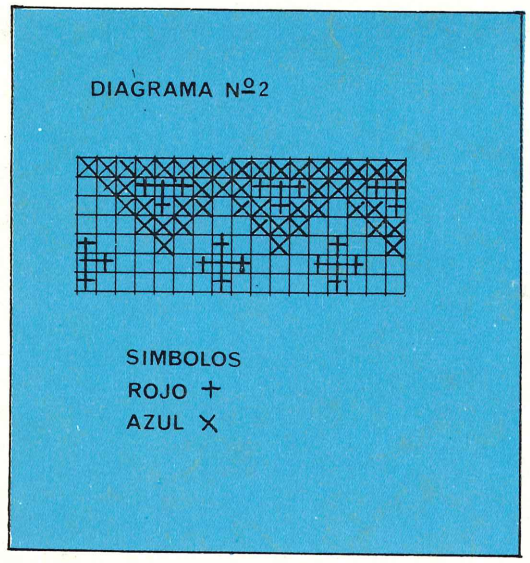

PARA TALLE 46
SEÑORA

MATERIAL NECESARIO: 250 grs. de antrón blanco, 250 en rojo y 200 en láminado oro.
MEDIDAS: Ver en la tabla de medidas el talle 46.
GRADUACION: Elástico: máquina a 1 y suplemento a 0 y jersey a 6.
ESCALA: La muestra nos da 31m. y 50p. en 10cms.
PUNTOS A TRABAJAR: Elástico 1 y 1, revés de jersey, torzadas según diagrama y liso industrial con suplemento. Flecos en rojo y blanco de 25cms.
ESPALDA: Comenzar con 142m. en elástico y en oro hacer 6p. Cambiar a revés rayado de 50p. rojas, 4p. oro y 50p blanco con torzadas; tejer 216p.
Sisa: Cerrar de ambos lados 2m. para continuar menguando 1m. cada 4p por 7v. y completar 100p.
Bajada de hombro: Susp. de ambos lados 5v. 6m. cada 2p. Poner en trabajo las 30m. susp. de un hombro, hacer 1p. y sacar con p. de protección. Hacer el otro hombro igual. Sacar con p. de protección las 52m. del escote.
DELANTERA: Hacer una parte igual a la espalda hasta la línea de la sisa.
Sisa: Cerrar de ambos lados 2m. para continuar menguando 1m. cada 2p. por 7v. y completar 60p.
Escote: Susp. las 42m. centrales y las m. alejadas del carro para continuar susp. 1m. cada 2p. por 5v. del orillo interno y 40p. rectas.
Bajada de hombro: Susp. del orillo externo, y al completar 40p. sobre el comienzo del escote 5v. 6m. cada 2p. Poner en trabajo las 30m. susp. del hombro, hacer 1p. y sacar con p. de protección.
Poner en trabajo las 35m. susp. del orillo opuesto y completar esta parte igual a la anterior.
TERMINACION DEL ESCOTE: CUELLO POLO: Poner en trabajo las 52m. susp. del escote y formar a ambos lados 20m más con las lazadas de orillo de las p. rectas, poner a continuación las 52m. del escote de espalda y con las 144m. en trabajo tejer en liso industrial 150p. en rojo.
UNION DE LOS HOMBROS: Ver en parte técnica "cómo coser las costuras en la máquina".
MANGAS: Comenzar con 100m. en elástico y en oro tejer 6p. Cambiar a rayado con torzadas y tejer 216p.
Cabeza de manga: Susp. de ambos lados 6m. para continuar susp. 21v. 1m. y 4v. 2m. cada 2p. Poner en trabajo las 35m. susp. del lado opuesto al carro, hacer 1p., colocar en trabajo todas las m., tejer 1p. y sacar con p. de protección.
Hacer la otra manga igual.
COLOCACION DE LAS MANGAS: Utilizar la misma técnica que en los hombros.
ECHARPE: Comenzar con 100 m. en liso industrial rayado, 20p. oro, 2p. blancas, 20p. rojas, 2p. blancas y repetir. Al completar 800p. cerrar el tejido en tensión elástica.
CONFECCION: Hilvanar las partes con el derecho hacia adentro y planchar a vapor. Coser los costadillos y bajos de mangas con pequeña puntada en tensión normal. Colocar los flecos alternando los colores y dar el planchado final.

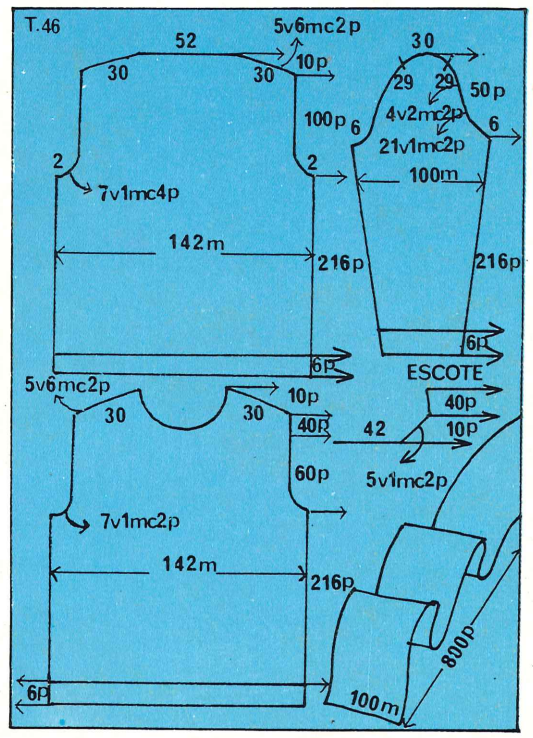

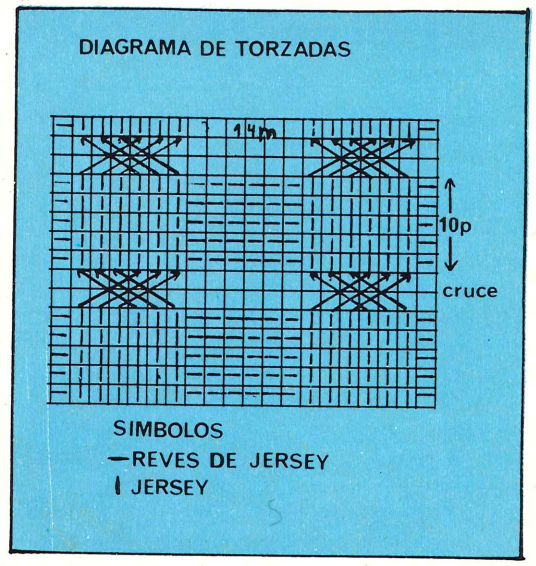

INDISPENSABLE PARA EL AJUAR

TALLE 4
BEBE

MATERIAL NECESARIO: 150 grs de lana con fibra sintética en blanco, seda vegetal amarilla, 50 cm de cinta y 50 cm de puntilla.
MEDIDAS: Ver en la tabla de medidas de bebés el talle 4.
GRADUACION: Elástico a 1 y jersey a 5.
ESCALA: La muestra nos da 29m y 39p en 10 cm.
PUNTOS A TRABAJAR: Elástico 1 y 1, jersey calado según diagrama y revés.
PANTALON: Se realiza en dos partes iguales.
Comenzar con 74m en elástico y tejer 8p. Cambiar a jersey y tejer aumentando 1m cada 2p por 6v.

CAVADOS DE TIRO: Menguar del orillo izquierdo 6v, 1m cada 2p y completar 70p.
Al mismo tiempo del orillo derecho menguar 1m cada 4p por 6v y completar 70p.
Cambiar a elástico y hacer 8p. Cerrar el tejido en tensión elástica. Hacer la otra parte igual; pero invertida.
ESCARPINES: Comenzar con 44m en revés y hacer 4p. Dar vuelta el tejido y en jersey calado según diagrama hacer 20p.
Sacar con p. de protección las 14m de ambos orillos y con las 16m restantes hacer 20p.
Colocar a ambos lados de las 16m las lazadas de orillo de las 20p rectas y las 14m libres.
Tejer en jersey 4p; sacar con p. de protección y colocar nuevamente el tejido en la máquina con el derecho hacia la tejedora, tejer 4p en revés, dar vuelta nuevamente el tejido y hacer en jersey 4p. Sacar con p. de protección todas las m. menos las 16m centrales. Tejer la plantilla; en jersey hacer 34p y cerrar el tejido. Hacer el otro escarpín igual.
CONFECCION: Hilvanar las partes con el derecho hacia adentro y planchar a vapor.
Coser las partes con pequeña puntada en tensión normal.
Unir la plantilla del escarpín con puntada pequeña y escondida. Hacer terminación de crochet en el puño en color amarillo, bordar una florcita rococó y colocar puntilla y cinta.
Dar el planchado final.

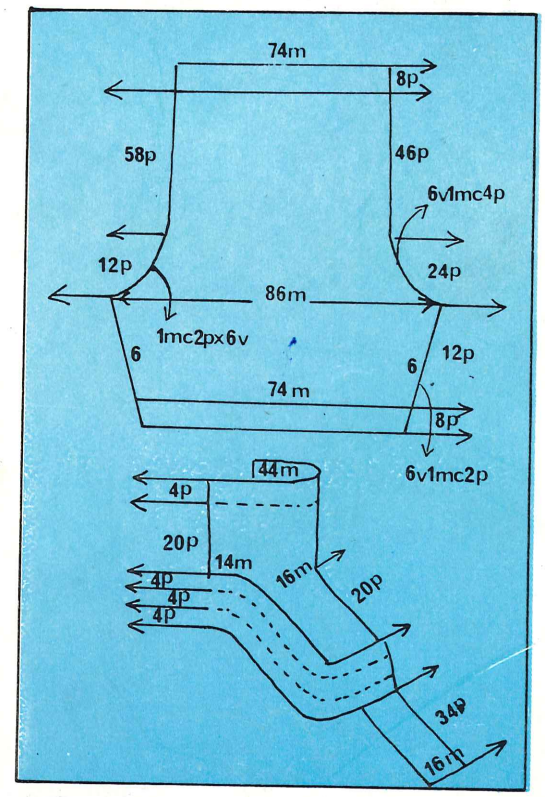

VESTIDO CON CUELLO VOLCADO

PARA TALLE 44

MATERIAL NECESARIO: 650 grs de lana con pelo en color lila.
MEDIDAS: Ver en la tabla de medidas el talle 44.
GRADUACION: Elástico a 3 y jersey a 6.
ESCALA: La muestra nos da 30m y 40p en 10 cm.
PUNTOS A TRABAJAR: Canalé 2 y 2 y revés de jersey.
ESPALDA: Comenzar con 132m y tejer en revés de jersey 24p para doblez y 270p rectas.
Marcar ambos orillos con hilado auxiliar y cambiar a canalé; tejer 72p.
BAJADA DE HOMBRO: Susp de ambos lados 2v 10m y 2v 9m cada 2p. Sacar con p de protección las 56m del escote de espalda. Poner en trabajo las 38m susp del hombro, hacer 1p y sacar con p de protección; hacer el otro hombro igual.
DELANTERA: Hacer una parte igual a la espalda hasta completar 32p sobre las marcas de sisa.
ESCOTE: Susp las 46m centrales y las m alejadas del carro para continuar susp 1m cada 2p por 5v del orillo interno y 38p rectas.

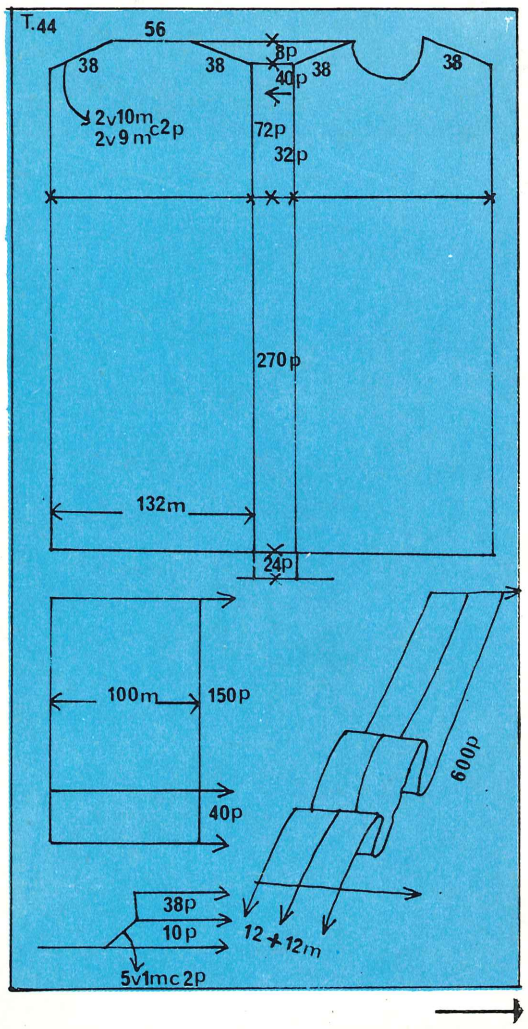

BAJADA DE HOMBRO: Al completar 40p sobre la línea del orillo opuesto susp 2v 10m y 2v 9m cada 2p. Poner en trabajo las m susp del hombro, hacer 1p y sacar con p de protección.

Colocar en trabajo las 43m susp del orillo opuesto y completar esta parte igual a la anterior.

CUELLO: Colocar en trabajo las 56m del escote delantero y formar a ambos lados 19m más con las lazadas de orillo de las p rectas, a continuación poner las 56m del escote de espalda y con las 160m tejer en canalé 120p y cerrar el tejido.

UNION DE LOS HOMBROS: Ver en parte técnica "cómo coser las costuras en la máquina".

MANGAS: Colocar en la máquina las lazadas de orillo de una sisa completa formando 100m y tejer en revés de jersey 150p. Cambiar a canalé y hacer 40p. Cerrar el tejido. Hacer la otra manga igual.

CINTURON: Comenzar con 24m en jersey y tejer 600p. Cerrar el tejido.

CONFECCION: Hilvanar las partes y planchar a vapor. Coser los costadillos y bajos de mangas con pequeña puntada en tensión normal.

Unir el cinturón doblándolo por el medio, hacer el dobladillo con puntada escondida y dar el planchado final.

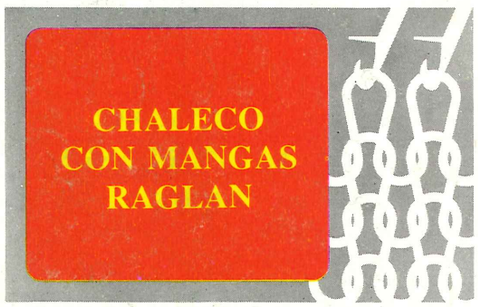

PARA TALLE 44
SEÑORA

MATERIAL NECESARIO: 400 grs de lana bouclé color coral, 250 grs en blanco; un cierre de 16 cm y 70 cm de elástico de 2 cm de ancho.

MEDIDAS: Ver en la tabla de medidas de señoras el talle 44.

GRADUACION: Elástico a 2 y jersey a 7.

ESCALA: La muestra nos da 28m y 40p en 10 cm.

PUNTOS A TRABAJAR: Elástico 2 y 2 y revés de jersey y jersey con jacquard según diagrama.

FALDA: Se realiza en seis partes iguales, que pueden ir ensamblándose entre sí a medida que se van tejiendo, dejando una unión de 16 cm abierta en la parte superior para colocar el cierre; en este caso ver en la parte técnica "cómo ensamblar el tejido" o si no coser a mano.

Comenzar con 75m en revés de jersey dejando la m. central tejida en jersey derecho; tejer 24p, marcar ambos orillos con hilado auxiliar y hacer 24p rectas.

Menguar de ambos lados 1m cada 8p por 22v y 24p rectas. Quebrar el tejido y hacer 8p para doblez. Hacer 5 gajos más iguales.

CASACA ESPALDA: Comenzar con 122m en elástico y hacer 40p. Cambiar a jersey y hacer 104p.

SISA: Cerrar de ambos lados 5m para continuar menguando 1m cada 2p por 30v. Sacar con p. de protección las 54m del escote de espalda.

DELANTERA: Hacer una parte igual a la espalda hasta completar 54p sobre el elástico. Cambiar a jersey con jacquard según diagrama y completar así 30p.

ESCOTE: Susp. las 61m del orillo opuesto al carro y tejer menguando del orillo interno 1m cada 2p por 14v y 1m cada 4p por 14v.

SISA: Al completar 20p sobre la línea del escote y del orillo opuesto cerrar 5m para continuar menguando 1m cada 2p por 28v. Poner en trabajo las 61m susp. y completar esta parte igual que la anterior.

MANGAS: Comenzar con 68m y tejer en jersey y en color blanco 16p, cambiar por el color coral y hacer 4p, cambiar nuevamente al blanco tejer 4p y continuar en color blanco 40p.

SISA: Cerrar de ambos lados 5m para continuar menguando 1m cada 2p por 28v.

BAJADA DE LA CABEZA DE MANGA: Susp. del orillo izquierdo 2v, 8m y del orillo opuesto continuar con los menguados.

Poner en trabajo las 16m susp., hacer 1p y sacar con p. de protección. Hacer la otra manga igual.

TERMINACION DEL ESCOTE: Colocar en la máquina las 54m libres del escote de espalda, las 16m de una cabeza de manga, con la bajada de la cabeza de manga hacia la delantera, y las lazadas de orillo de una mitad de escote delantero formando 56m. Con las 126m en trabajo tejer en jersey 4p en color coral, 12p en blanco y 4p en coral, menguando del orillo correspondiente al vértice 1m cada 2p. Cerrar el tejido en tensión normal.

Poner en la máquina las 56m de una mitad del escote delantero y las 16m de la otra cabeza de manga y terminar esta parte igual que la anterior pero ensamblando ambos orillos con los de la parte ya tejida.

COLOCACION DE LAS MANGAS: Ver en parte técnica "cómo coser las costuras en la máquina".

CONFECCION: Hilvanar las partes con el derecho hacia adentro y planchar a vapor. Coser los costadillos, bajos de mangas y doblez de la pollera con pequeña puntada en tensión normal.

Colocar el cierre con puntada escondida y pasar el elástico por el doblez de la cintura que se habrá cosido con puntada atrás tomando m. con m. Dar el planchado final.

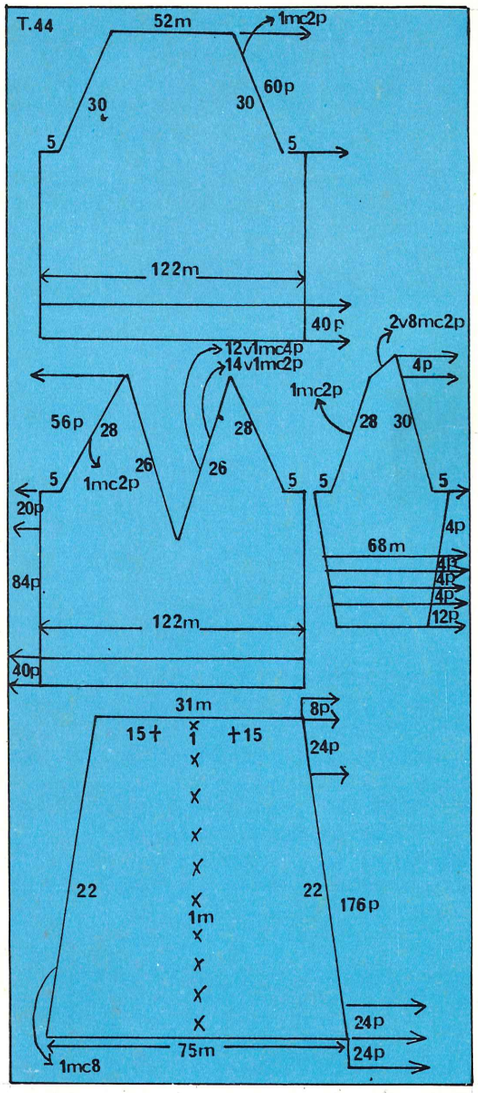

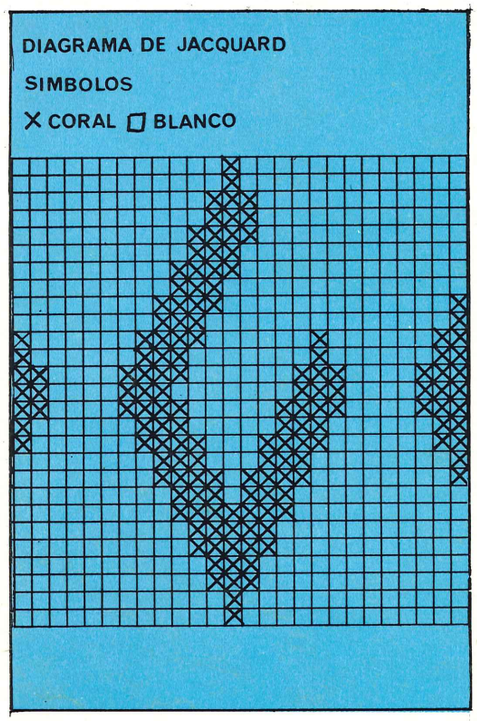

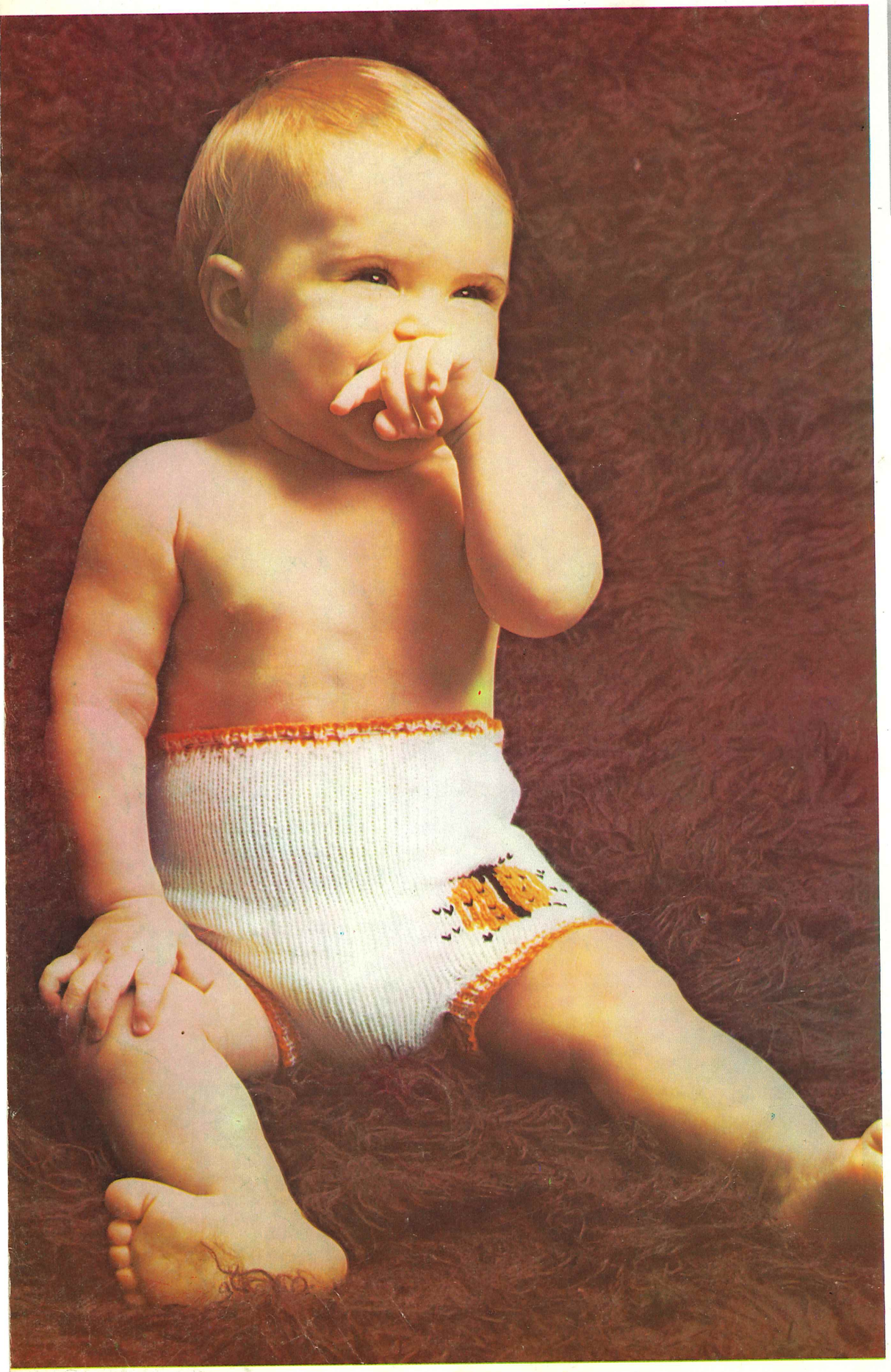

PRACTICA BOMBACHITA PARA BEBE

PARA 9 MESES

MATERIAL NECESARIO: 80 grs de hilo peruano en color blanco y unos pocos grs en naranja y negro para el bordado.

MEDIDAS: Ver en la tabla de medidas de bebés para 9 meses.

GRADUACION: Elástico a 2 y jersey a 6.

ESCALA: La muestra nos da 25m y 36p en 10 cm.

PUNTOS A TRABAJAR: Elástico 1 y 1 y jersey. Motivo repasado según diagrama.

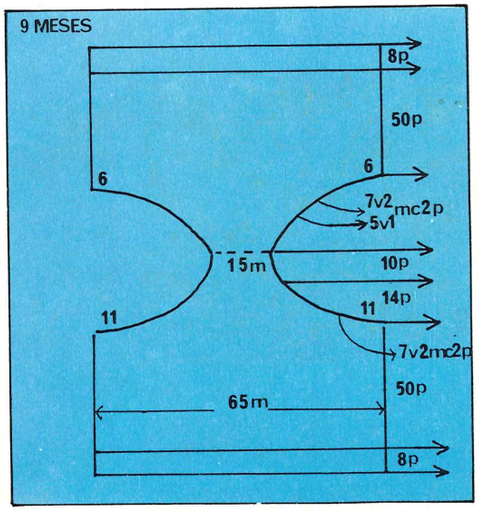

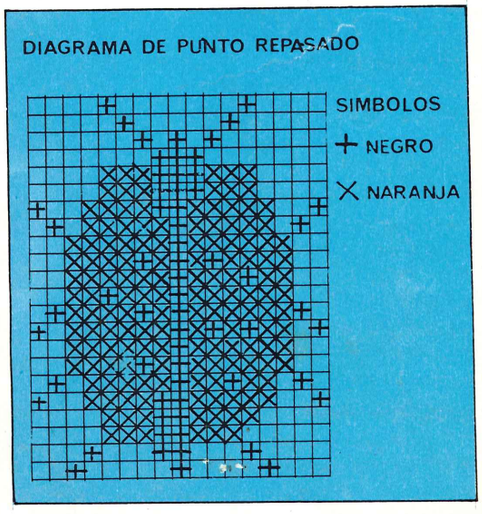

TEJIDO: Comenzar con 65m en elástico y hacer 8p 2p naranjas, 2p blancas, 2p naranjas y 2p blancas. Cambiar a jersey y tejer 50p.

CAVADO DE PIERNAS: Susp de ambos lados 11m para continuar susp 7v 2m cada 2p. Poner en trabajo las 25m susp de una pierna, hacer 1p y sacar con p de protección. Hacer la otra pierna igual.

Tejer con las 15m que quedan en trabajo 10p y susp.

Enhebrar con hilado auxiliar de ambos lados 25m y hacer 3 ó 4p y susp. Poner en trabajo las 15m centrales y tejer incorporando 5v 1m cada 2p y 7v 2m cada 2p de ambos lados; colocar todas las m en trabajo y hacer 50p. Cambiar a elástico rayado y hacer 8p.

TERMINACION DE LAS PIERNAS: Colocar en la máquina las 25m libres de la pierna delantera, formar 5m más con las lazadas de orillo de las p rectas y colocar las 25m libres de la pierna trasera. Con las 55m tejer en elástico rayado 8p y cerrar el tejido en tensión elástica. Terminar la otra pierna igual.

CONFECCION: Hilvanar las partes con el revés hacia afuera y planchar a vapor.

Coser los costadillos con pequeña puntada en tensión normal. Hacer un cordón de torsión en blanco y naranja y pasarlo por la mitad del elástico de cintura. Bordar el motivo y planchar.

VISTOSAS MARGARITAS EN LA DELANTERA

PARA 3 A 6 MESES

MATERIAL NECESARIO: 200 grs de lana con cashmilon en blanco y celeste en dos tonos y 6 botones.
MEDIDAS: Consultar en la tabla de medidas de bebés para 3 a 6 meses.

GRADUACION: Elástico a 1 y jersey y canalé a 4.
ESCALA: La muestra nos da 33m y 42p en 10 cm.
PUNTOS A TRABAJAR: Elástico 1 y 1, jersey y canalé de 9m derecho y 2m revés. Flores bordadas en punto cadena en azul y celeste.

BATITA: Comenzar con 132m y en elástico hacer 8p. Cambiar a jersey todas las m menos las 35m centrales que se tejen en canalé y tejer 56p rectas.
SISA: Susp todas las m menos las primeras 27m y tejer 34p.

BAJADA DE HOMBRO: Susp del orillo interno 2v 6m cada 2p. Colocar en trabajo las 12m susp, hacer 1p y sacar con p de protección.

ESCOTE DE ESPALDA: Al mismo tiempo que formamos el hombro y del orillo externo susp 13m para continuar susp 2v 1m cada 2p. Colocar en trabajo las 15m susp, hacer 1p y sacar con p de protección.

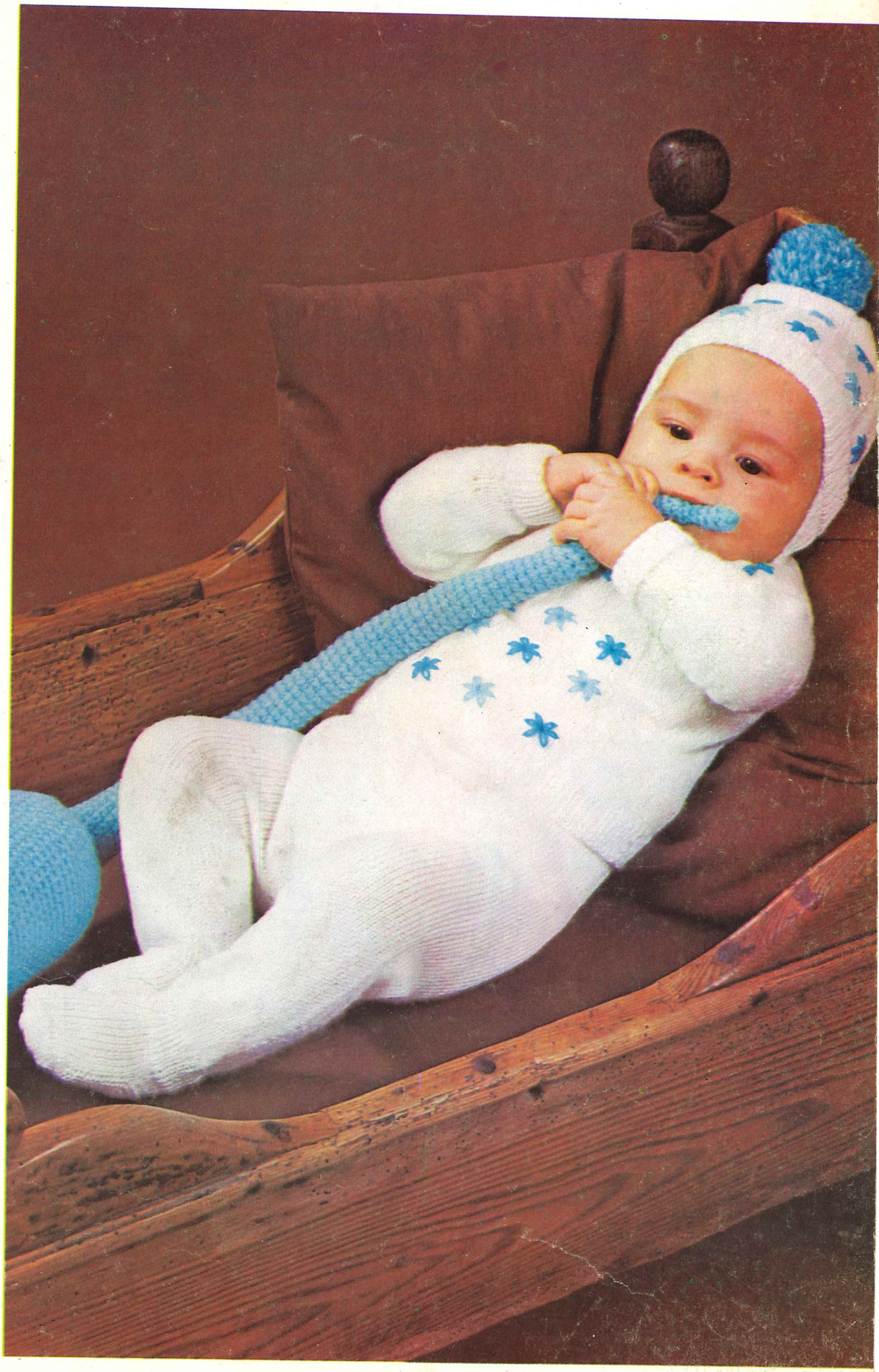

Colocar en trabajo las 76m susp siguientes y cerrar de ambos lados 10m.
Tejer 30p rectas.

ESCOTE: Susp las 24m centrales y las m del lado opuesto al carro, para continuar susp del orillo interno 4v 1m cada 2p.

BAJADA DE HOMBRO: Al completar 4p sobre la línea del escote y del orillo externo susp 2v 6m cada 2p. Colocar en trabajo las 12m susp, hacer 1p y sacar con p de protección. Poner en trabajo las m susp del lado opuesto al carro y completar esta parte igual a la anterior. Colocar en trabajo las 32m susp del escote, hacer 1p y sacar con p de protección.
Por último poner en trabajo las 27m susp y completar esta parte igual a la primera.

UNION DE LOS HOMBROS: Ver en parte técnica "cómo cerrar las costuras en la máquina".

TERMINACION DEL CRUCE DE ESPALDA: Colocar en la máquina las lazadas de orillo del cruce de una mitad de espalda formando 82m y tejer en elástico 8p. Cerrar el tejido en tensión elástica. Terminar el otro cruce igual. En el cruce de la mitad derecha bordar los 6 ojales.

TERMINACION DEL ESCOTE: Colocar en la máquina las lazadas de orillo de la terminación del cruce de una mitad de espalda, 4m más las 15m libres del escote, las 32m del escote delantero y las 19m de la otra mitad de espalda. Tenemos en trabajo 70m tejer en elástico 8p y cerrar en tensión elástica.

MANGAS: Comenzar con 46m en elástico y hacer 12p. Cambiar a jersey y tejer aumentando de ambos lados 1m cada 10p por 3v y 40p rectas. Sacar con p de protección. Hacer la otra manga de la misma forma.

COLOCACION DE LAS MANGAS: Utilizar la misma técnica que en la unión de los hombros.

PANTALON OSITO: Comenzar con 144m y hacer en jersey un dobladillo de 8p. Tejer 84p rectas.

PIERNAS: Cerrar 5m de ambos lados y las 10m centrales. Susp las 62m alejadas del carro y tejer menguando 1m cada 10p de ambos lados por 5v y 26p rectas.

PIE: Cambiar a elástico y tejer 8p. Nuevamente en jersey tejer 4p y sacar con p de protección del orillo interno 6m y del contrario 20m. Tejer 16p rectas y sacar con p de protección. Dar vuelta el tejido y colocar las 26m libres y a ambos lados las 8 lazadas de orillo de las p rectas y las 20m y 6m sacadas anteriormente. Tejer en jersey 12p y sacar con p de protección.

Colocar en trabajo las 62m susp. y completar esta parte igual que la anterior.

GORRO: Comenzar con 132m en elástico, tejer 12p, quebrar el tejido y hacer 12p. Cambiar a canalé y tejer 50p. Reducir tomando de a 3m juntas, tejer 1p, reducir de la misma forma, hacer 1p, y tomar todas las m. juntas y cerrar.

OREJERAS: Comenzar con 30m en elástico y tejer menguando de ambos lados 1m cada 2p por 12v.
Tejer 84p rectas y cerrar.
Hacer la otra orejera igual.

CONFECCION: Hilvanar las partes con el derecho hacia adentro y planchar a vapor. Coser los costadillos y bajos de manga con pequeña puntada en tensión normal. Volcar hacia adentro el dobladillo elástico del gorro y aplicar las orejeras con puntada escondida.
Cerrar la plantilla del pie del osito realizando empalme de m. Ver en parte técnica "cómo realizar empalme de m.".
Realizar un pompón para el gorro y bordar la batita.
Dar el planchado final.

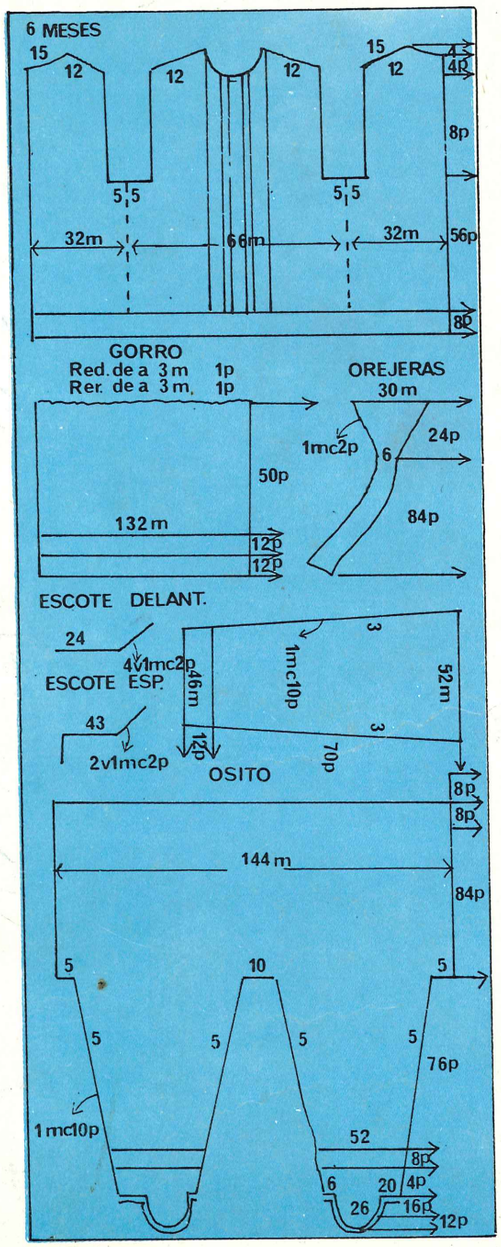

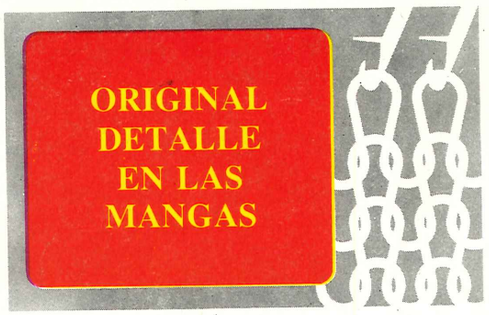

PARA TALLE 42
SEÑORA

MATERIAL NECESARIO: 200 grs de lana con fibra sintética en azul, 150 grs en blanco y 50 grs en rojo.

MEDIDAS: Ver en la tabla de medidas de señoras el talle 42.

GRADUACION: Elástico a 2 y jersey a 6.

ESCALA: La muestra nos da 29m y 40p en 10 cm.

PUNTOS A TRABAJAR: Elástico 1 y 1 y jersey en bandas alternadas: 2p rojas, 20p blancas, 2p rojas, 20p azules, 2p rojas y repetir.
Como la máquina no da el ancho, al llegar a las mangas, que son atravesadas, debemos hacerlas separadas y ensamblar al tejerlas con el cuerpo como se indica en la parte técnica.

DELANTERA Y ESPALDA: Se realiza en dos partes iguales. Comenzar con 122m en elástico y en color azul y hacer 10p. Cambiar a jersey rayado y hacer 270p. Marcar en ambos orillos con hilado auxiliar la altura de sisa.
Hacer la última banda blanca y al completar las 200p cambiar por el color azul y hacer 50p.

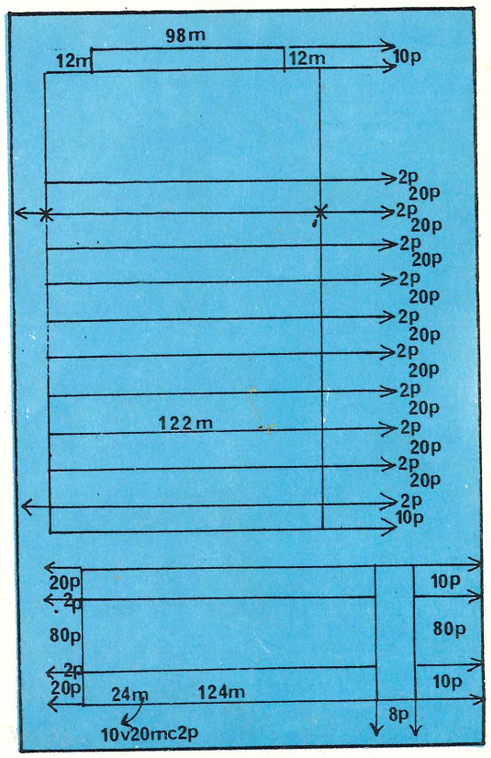

CUELLO: Sacar con p. de protección de ambos lados 12m y con las 98m centrales tejer en elástico 10p, cerrar en tensión elástica.
Hacer la otra parte igual.

UNION DE LOS HOMBROS: Ver en parte técnica "como cerrar las costuras en la máquina".

MANGAS: Comenzar con 124m en jersey y en color blanco y tejer ensamblando el orillo izquierdo con la sisa correspondiente del cuerpo y susp. del orillo opuesto 100m e incorporar 10v, 20m cada 2p.

Al completar las 20p, hacer 2p rojas, 80p azules, 2p rojas y 20p blancas susp. del orillo correspondiente al puño 10v 20m cada 2p. Colocar en trabajo todas las m. y cerrar el tejido en tensión normal. Hacer la otra manga igual.

PUÑOS: Colocar en la máquina las lazadas de orillo de un puño y tejer en elástico y color azul 8p. Cerrar el tejido en tensión elástica. Hacer el otro puño igual.

CONFECCION: Hilvanar las partes con el derecho hacia adentro y planchar a vapor. Coser los costadillos y bajos de manga con pequeña puntada en tensión normal. Asegurar la terminación del cuello, encimando para que cruce.
Dar el planchado final.

FRESCO CONJUNTO CALADO

PARA TALLE 48
SEÑORA

MATERIAL NECESARIO: 1100 grs de hilo peruano en color natural, 75 cm de elástico de 2 cm de ancho y un cierre de 16 cm.

MEDIDAS: Ver en la tabla de medidas el talle 48.

GRADUACION: Elástico a 1 y jersey a 6.

ESCALA: La muestra nos da 28m y 38p en 10 cm.

PUNTOS A TRABAJAR: Elástico 1 y 1, jersey liso y con calado según diagrama Nº 1 y Nº 2.

PULOVER: ESPALDA: Comenzar con 134m en elástico y hacer 46p. Cambiar a jersey y tejer 100p.

SISA: Cerrar de ambos lados 7m para continuar menguando 1m cada 4p por 7v y completar 76p.

BAJADA DE HOMBRO: Susp. de ambos lados 1v 8m y 3v 7m cada 2p. Sacar con p. de protección las 48m del escote de espalda. Poner en trabajo las 29m susp. de

un hombro, hacer 1p y sacar con p. de protección; hacer el otro hombro igual.

DELANTERA: Hacer una parte igual a la espalda hasta la línea de sisa pero en jersey con calado según diagrama Nº 1.

ESCOTE: Susp. la mitad del tejido y tejer menguando del orillo interno 6v 1m cada 2p y 18v 1m cada 4p.

SISA: Al mismo tiempo que formamos el escote y del orillo contrario cerrar 7m para continuar menguando

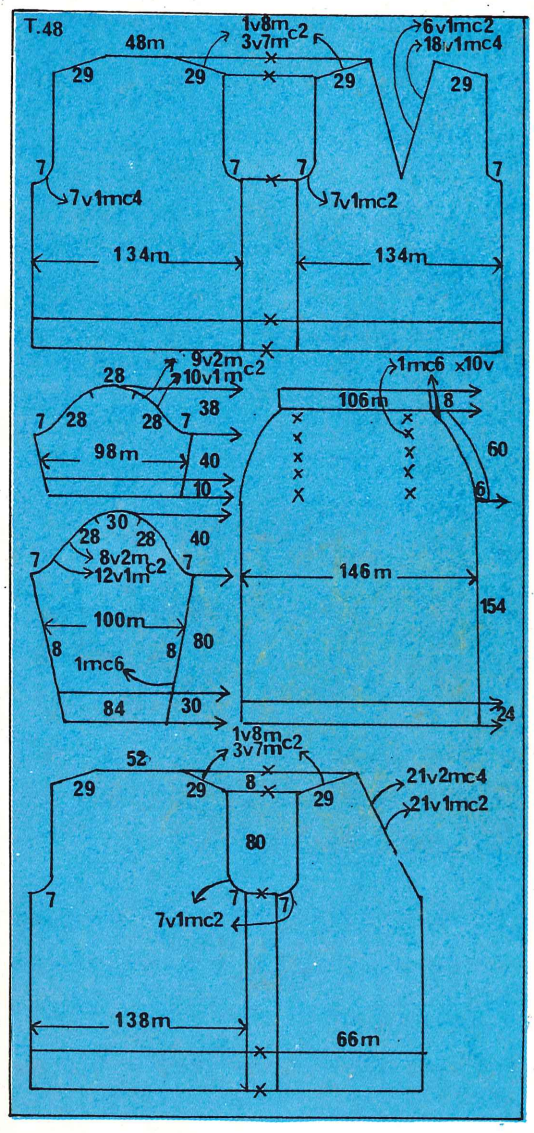

DIAGRAMA CALADO Nº 1

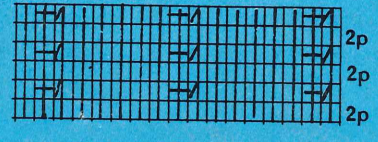

SIMBOLOS
I JERSEY
+ AGUJA VACIA
⩘ 2 m juntas

1m cada 2p por 7v y completar 76p.

BAJADA DE HOMBRO: Susp. del orillo externo 1v 8m y 3v 7m cada 2p. Poner en trabajo las 29m susp., hacer 1p y sacar con p. de protección. Colocar en trabajo las m. susp. y completar esta parte igual a la anterior.

UNION DE LOS HOMBROS: Ver en parte técnica "cómo coser las costuras en la máquina".

TERMINACION DEL ESCOTE: Colocar en la máquina las 48m libres del escote de espalda y al lado las lazadas de orillo de una mitad de escote delantero formando 62m. Con las 110m tejer en elástico 8p menguando en el orillo correspondiente al vértice 1m cada 2p. Cerrar el tejido en tensión elástica. Terminar la otra mitad de escote delantero igual pero ensamblando ambos orillos con los de la parte ya tejida.

MANGAS: Comenzar con 98m en elástico y hacer 10p. Cambiar a jersey con calado según diagrama Nº 1 y hacer 40p.

CABEZA DE MANGA: Susp. de ambos lados 7m para continuar susp. 10v 1m y 9v 2m cada 2p. Poner en trabajo las m. susp. del lado opuesto al carro, hacer 1p y con todas las m. en trabajo tejer 1p y sacar con p. de protección. Hacer la otra manga igual.

COLOCACION DE LAS MANGAS: Utilizar la misma técnica que en la unión de los hombros.

FALDA: Se realiza en dos partes iguales.
Comenzar con 146m y tejer en jersey un dobladillo de 24p. Cambiar a jersey con calado según diagrama Nº 2 y tejer 2 motivos completos; cambiar nuevamente a jersey y completar 154p.

CADERA: Aumentar del orillo derecho 6m para la pestaña del cierre; menguar de ambos lados y a 30m de ambos orillos 1m cada 6p por 10v.

CINTURA: Cerrar las 6m aumentadas y tejer un dobladillo de 8p. Sacar con p. de protección. Hacer la otra parte igual pero invirtiendo la ubicación de la pestaña para el cierre.

CAMPERA: ESPALDA: Comenzar con 138m en elástico y hacer 12p. Cambiar a jersey y tejer 140p.

SISA: Cerrar de ambos lados 7m para continuar menguando 1m cada 4p por 7v y completar 80p.

BAJADA DE HOMBROS: Susp. de ambos lados 1v 8m y 3v 7m cada 2p.

Poner en trabajo las 29m susp. de un hombro, hacer 1p y sacar con p. de protección: hacer el otro hombro igual.

Con las 52m del escote de espalda tejer en elástico 12p y cerrar en tensión elástica.

DELANTERA: Se realiza en dos partes iguales.
Comenzar con 66m en elástico y hacer 12p. Cambiar a jersey con calado según diagrama Nº 2 y tejer 140p.

SISA: Cerrar del orillo izquierdo 7m para continuar menguando 1m cada 2p por 7v y completar 80p.

ESCOTE: Al mismo tiempo que realizamos la sisa menguar del orillo opuesto 2v 1m cada 2p y 21v 1m cada 4p.

BAJADA DE HOMBRO: Del mismo orillo que la sisa susp. 1v 8m y 3v 7m cada 2p. Poner en trabajo las 29m susp. del hombro, hacer 1p y sacar con p. de protección.

Hacer la otra mitad delantera igual pero invirtiendo la ubicación del costadillo y escote.

UNION DE LOS HOMBROS: Ver en parte técnica "cómo coser las costuras en la máquina".

TERMINACION DEL ESCOTE Y CRUCE: Colocar en la máquina las lazadas de orillo del escote y cruce de una mitad delantera formando 180m. Tejer en elástico 12p ensamblando con la terminación del escote de espalda. Terminar la otra mitad delantera igual.

MANGAS: Comenzar con 84m y tejer en elástico 30p. Cambiar a jersey y tejer aumentando de ambos lados 1m cada 6p por 8v y completar 80p.

CABEZA DE MANGA: Susp. de ambos lados 7m para continuar susp. 12v 1m cada 2p y 8v 2m cada 2p. Poner en trabajo las m. susp. del lado opuesto al carro, tejer 1p; con todas las m. en trabajo hacer 1p y sacar con p. de protección. Hacer la otra manga igual.

COLOCACION DE LAS MANGAS: Utilizar la misma técnica que en la unión de los hombros.

CONFECCION: Hilvanar las partes con el derecho hacia adentro y planchar a vapor. Coser los costadillos y bajos de mangas con pequeña puntada en tensión normal. Volcar el doblez de cintura de la pollera hacia adentro y coserlo con puntada atrás tomando m. con m. y pasar dentro el elástico. Aplicar el cierre con puntada escondida y dar el planchado final.

DIAGRAMA DE CALADO N2

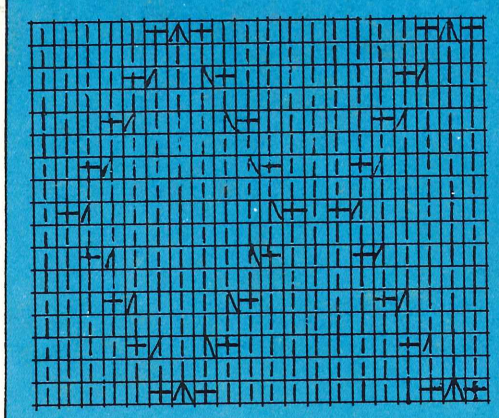

SIMBOLOS

I JERSEY

+ AGUJA VACIA

/ 2m JUNTAS

/\ 3m JUNTAS

FANTASIA EN EL CANESU Y LAS MEDIAS

TALLE 4
BEBES

MATERIAL NECESARIO: 260 grs de lana con fibra sintética en blanco y azul y 6 botones.

MEDIDAS: Ver en la tabla de medidas de bebés el talle 4.

GRADUACION: Elástico a 1 y jersey a 6.

ESCALA: La muestra nos da 30m y 40p en 10 cm.

PUNTOS A TRABAJAR: Elástico 1 y 1, jersey y revés de jersey, sobre éste se trabajará la fantasía, según esquema, con lana doble.

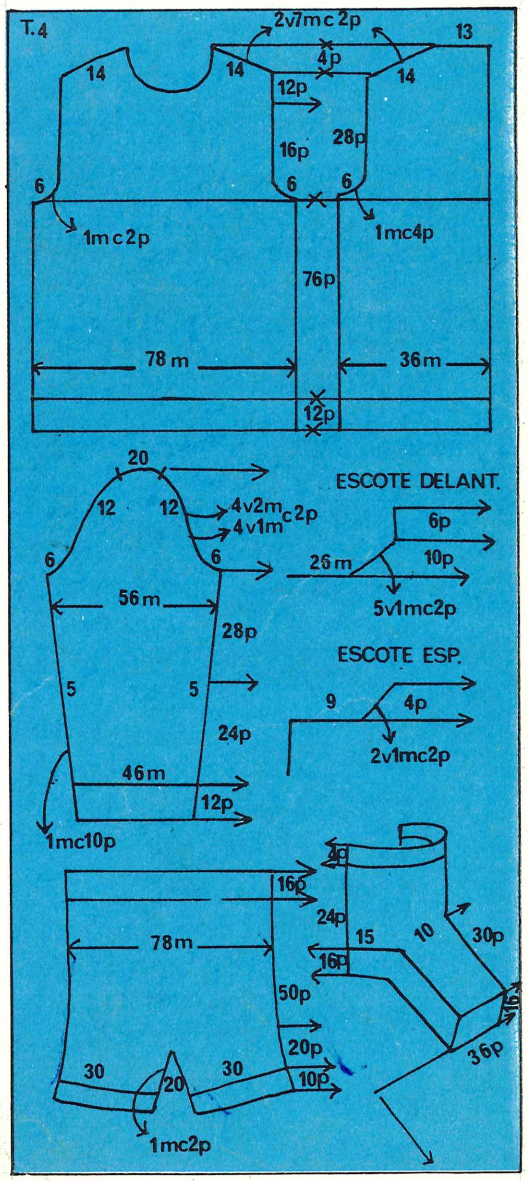

BATITA: ESPALDA: Se realiza en dos partes iguales. Comenzar con 36m en elástico y hacer 12p. Cambiar a jersey y tejer 76p.

SISA: Cerrar del orillo izquierdo 6m para continuar menguando 1m cada 4p por 3v. Al completar 6p sobre la línea de la sisa, sacar el tejido con p. de protección y colocarlo nuevamente pero con el derecho del mismo hacia la tejedora y tejer 22p.

BAJADA DE HOMBRO: Del mismo orillo que la sisa susp. 2v 7m cada 2p. Poner en trabajo las 14m, hacer 1p y sacar con p. de protección.

ESCOTE: Al mismo tiempo que formamos el hombro y del orillo opuesto susp. 11m y 2v 1m cada 2p. Colocar en trabajo las 13m,tejer 1p y sacar con p. de protección.
Hacer la otra mitad de espalda igual, pero invirtiendo la ubicación del costadillo y escote.

DELANTERA: Comenzar con 78m en elástico y hacer 12p. Cambiar a jersey y tejer 76p.

SISA: Cerrar de ambos lados 6m para continuar menguando 1m cada 2p por 3v. Al completar 6p, dar vuelta el tejido y hacer 10p.

ESCOTE: Susp. las 26m centrales y las m. alejadas del carro para continuar susp. 1m cada 2p por 5v del orillo interno y 6p rectas.

BAJADA DE HOMBRO: Al completar 10p sobre la línea del escote y del orillo opuesto susp. 2v 7m cada 2p. Poner en trabajo las 12m susp. del hombro, hacer 1p y sacar con p. de protección. Colocar en trabajo las 19m susp. del orillo opuesto y completar esta parte igual a la anterior.

TERMINACION DEL ESCOTE: Colocar en trabajo las 36m susp. y formar a ambos lados 3m más con las lazadas de orillo de las p. rectas; a ambos lados colocar las 13m libres de cada mitad de escote de espalda; con las 68m tejer en elástico 10p y cerrar el tejido.

UNION DE LOS HOMBROS: Ver en parte técnica "cómo coser las costuras en la máquina".

TERMINACION DE LOS CRUCES: Colocar en la máquina las lazadas de orillo de un cruce completo formando 83m y tejer en elástico 8p. Cerrar el tejido en tensión elástica. Terminar el cruce de la otra mitad de espaldda igual. En la mitad izquierda formar 6 ojales.

MANGAS: Comenzar con 46m en elástico y hacer 4p en azul y 8p en blanco. Cambiar a revés de jersey y hacer 24p aumentando de ambos lados 1m cada 10p por 5v. Dar vuelta el tejido y hacer 28p.

CABEZA DE MANGA: Susp. 6m para continuar susp. 4v 1m y 4v 2m cada 2p. Poner en trabajo las m. del lado opuesto al carro, hacer 1p, colocar en trabajo todas las m., tejer 1p y sacar con p. de protección. Hacer la otra manga igual.

COLOCACION DE LAS MANGAS: Utilizar la misma técnica que en la unión de los hombros.

PANTALON: Se realiza en dos partes iguales. Comenzar con 78m y tejer en jersey 18p, quebrar el tejido, hacer 8p. Formar ojalillos, tejer 8p y hacer el dobladillo. Continuar en jersey y hacer 50p.

TRIANGULO DE ENTREPIERNAS: Aumentar a partir de la m. central a ambos lados 1m cada 2p por 10v. Sacar las 20m centrales con p. de protección.

Susp. un grupo de 39m y con el otro tejer en elástico 6p blancas y 4p azules, terminar la otra pierna igual. Hacer la otra parte.

ESCARPIN: Comenzar con 40m y en elástico hacer 4p azules. Cambiar a revés de jersey y hacer 24p. Sacar con p. de protección las 15m de ambos lados y dar vuelta el tejido.
Con las 10m en trabajo tejer 30p. Colocar a ambos lados las lazadas de orillo de las p. rectas y las 15m libres. Con las 70m tejer en jersey 16p y cerrar todas las m. menos las 10m centrales; con éstas tejer la planta, haciendo 36p y cerrar el tejido.
Hacer el otro escarpín igual.

CONFECCION: Hilvanar las partes con el derecho hacia adentro y planchar a vapor.
Coser los costadillos y bajos de mangas con pequeña puntada en tensión normal. Colocar los botones, unir el triángulo de entrepiernas del pantalón realizando empalme de m. Realizar la fantasía sobre el revés según esquema y dar el planchado final.

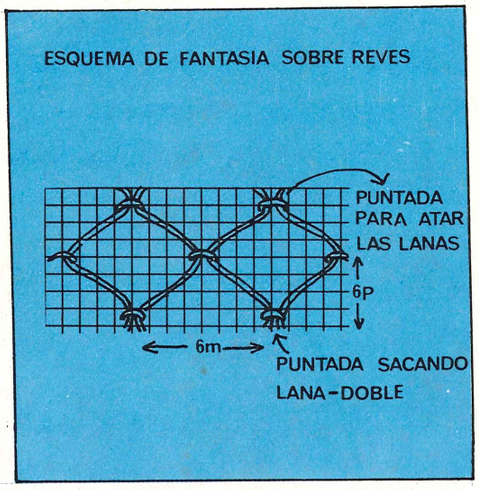

PARA TALLE 2

MATERIAL NECESARIO: 280 grs de cashmilón en color blanco, 6 botoncitos y 50 cm de elástico.

MEDIDAS: Ver en la tabla de bebés el talle 2.

GRADUACION: Elástico a 1 y jersey a 5.

ESCALA: La muestra nos da 34m y 43p en 10 cm.

PUNTOS A TRABAJAR: Elástico 1 y 1, jersey y jersey con calado, según diagrama. Bordado de rositas rococó.

ESPALDA: Comenzar con 74m en elástico y hacer 12p. Cambiar a jersey y tejer 64p.

SISA: Cerrar de ambos lados 5m para continuar menguando 1m cada 2p por 20v. Sacar con p de protección las 24m del escote.

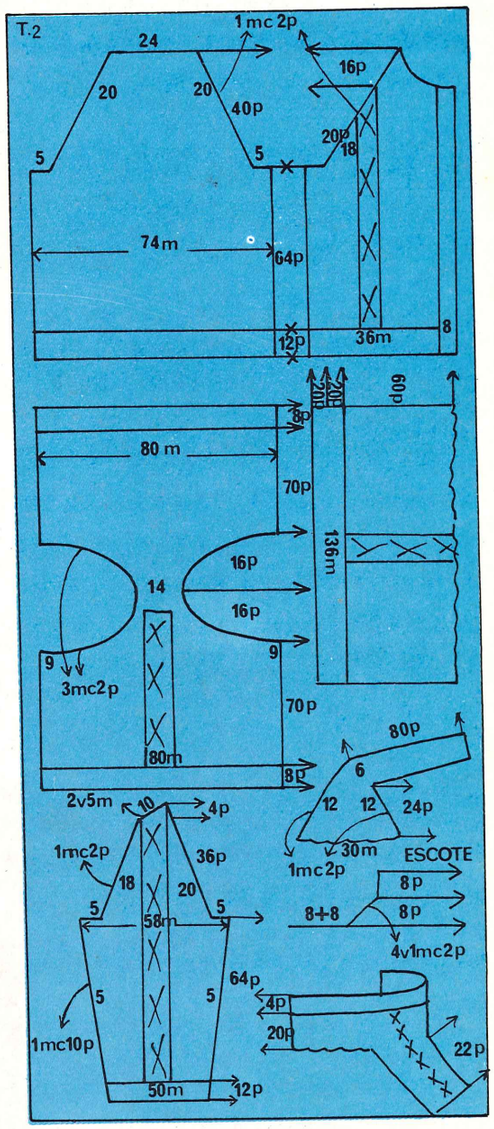

DELANTERA: Se realiza en dos partes iguales. Comenzar con 44m en elástico y hacer 12p. Cambiar a jersey con calado todas las m. menos las primeras 8m,que corresponden a la tirilla del cruce y se tejen en susp 2p cada 10p.

SISA: Al completar 64p sobre el elástico y del lado contrario a la tirilla cerrar 5m para continuar menguando 1m cada 2p por 18v.

ESCOTE: Al completar 20p sobre la línea de la sisa y del orillo contrario susp 18m para continuar susp 1m cada 2p por 4v y 8p. Poner en trabajo las 20m susp del escote y formar 4m más al lado con las lazadas de orillo de las p rectas, hacer 1p y sacar con p. de protección.
Hacer la otra mitad delantera igual pero invirtiendo la ubicación del escote y costadillo.

MANGAS: Comenzar con 45m y en elástico hacer 12p. Cambiar a jersey con calado y tejer aumentando 1m cada 10p por 5v de ambos lados y 14p rectas.

SISA: Cerrar de ambos lados 5m para continuar menguando 1m cada 2p por 18v.

BAJADA DE LA CABEZA DE MANGA: Susp del orillo izquierdo 2v, 5m cada 2p,y en el orillo contrario continuar con los menguados. Poner en trabajo las 10m, hacer 1p y sacar con p de protección.
Hacer la otra manga igual pero invirtiendo la ubicación de la bajada de la cabeza de manga.

TERMINACION DEL ESCOTE: Colocar en la máquina las 24m del escote de espalda y a ambos lados las 10m de cada cabeza de manga (con la bajada hacia los orillos) y las 21m de cada mitad de escote delantero. Con las 86m tejer en elástico 10p y cerrar en tensión elástica.

COLOCACION DE LAS MANGAS: Ver en parte técnica "cómo coser las costuras en la máquina".

GORRO: Comenzar con 136m en elástico, hacer 20p, quebrar el tejido, hacer 20p y cambiar a jersey con calado en el centro del tejido y hacer 60p. Cerrar todas las m en 1m.

→

DIAGRAMA DE CALADO

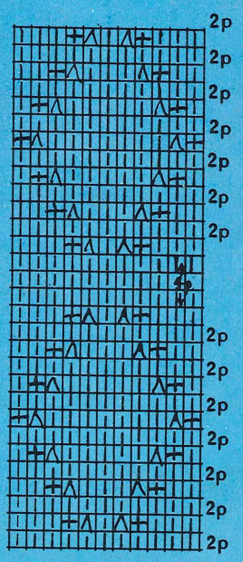

SIMBOLOS

+ AGUJA VACIA

Λ 2m JUNTAS

I JERSEY

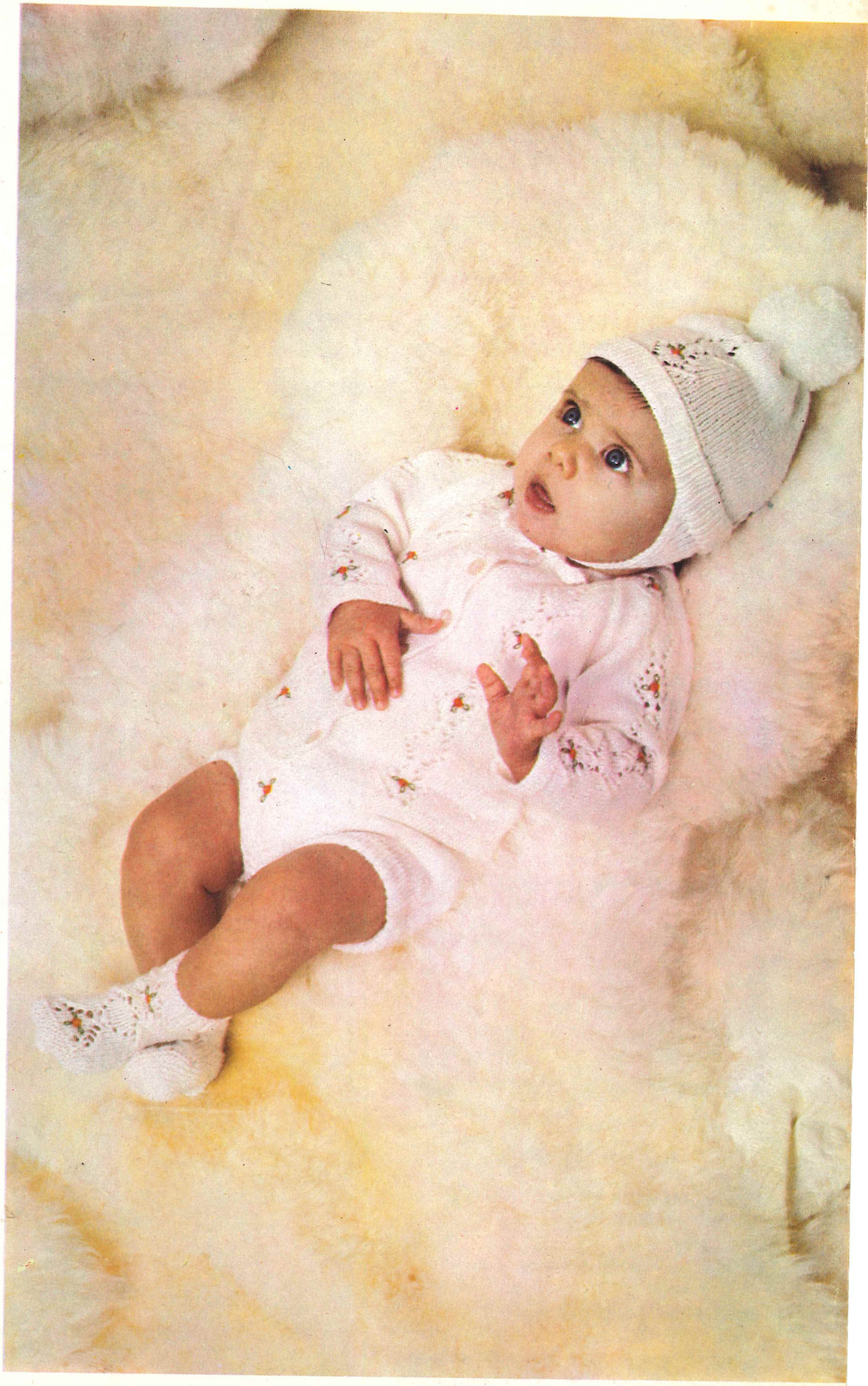

OREJERAS: Comenzar con 30m en elástico 1 y 1 y tejer menguando de ambos lados 1m cada 2p por 12v y 80p rectas. Cerrar el tejido.

Hacer la otra orejera igual.

BOMBACHA: Comenzar con 80m en elástico y hacer un dobladillo de 8p. Cambiar a jersey con calado y tejer 70p.

CAVADO DE PIERNAS: Susp de ambos lados 9m para continuar susp 3m cada 2p por 8v. Quedan en trabajo 14m. Susp Poner en trabajo las 33m susp de una pierna, hacer 1p y sacar con p. de protección. Hacer la otra pierna igual.

Poner en trabajo las 14m y completar la parte trasera igual pero invirtiendo las acciones y en jersey liso.

TERMINACION DE LAS PIERNAS: Colocar en la máquina las 66m libres de una pierna completa y tejer en elástico 8p, quebrar el tejido, hacer la otra pierna igual.

ESCARPIN: Comenzar con 48m en elástico y hacer 4p. Cambiar a jersey con calado y tejer 20p. Sacar con p. de protección las 18m de ambos orillos, con las 12m restantes tejer 22p. Cambiar a jersey liso y colocar a ambos lados las lazadas de orillo de las p rectas y las m libres; con las 52m tejer 12p en revés de jersey cerrar todas las m menos las 12m centrales con las que tejemos la planta, haciendo 30p. Cerrar el tejido. Hacer el otro escarpín igual.

CONFECCION: Hilvanar las partes con el derecho hacia adentro y planchar a vapor. Coser los costadillos y bajos de mangas con pequeña puntada en tensión normal.

Pasar el telástico por la cintura de la bombacha y colocar las orejeras con puntada invisible.

Bordar las rositas rococó como muestra el modelo.

Dar el planchado final.

PARA TALLE 46 SEÑORA

MATERIAL NECESARIO: 350 grs de rayón en color lila y 250 grs en verde. Un botón.

MEDIDAS: Ver en la tabla de medidas el talle 46.

GRADUACION: Canelón a 2 y jersey a 5.

ESCALA: La muestra nos da jersey: 29m y 40p y fantasía: 29m y 36p en 10 cm.

PUNTOS A TRABAJAR: Canelón 3 y 3, jersey y fantasía según diagrama para el echarpe.

ESPALDA: Comenzar con 134m en canelón y hacer 20p Cambiar a jersey y tejer 148p.

Marcar ambos orillos con hilado auxiliar y hacer 72p.

BAJADA DE HOMBRO: Susp. de ambos lados 2v y 9m y 2v 10m cada 2p. Sacar con p de protección las 58m del escote. Poner en trabajo las 38m susp de un hombro, hacer 1p y sacar con p de protección.

Hacer otro hombro igual.

DELANTERA: Hacer una parte igual a la espalda hasta completar 32p sobre las marcas de la sisa.

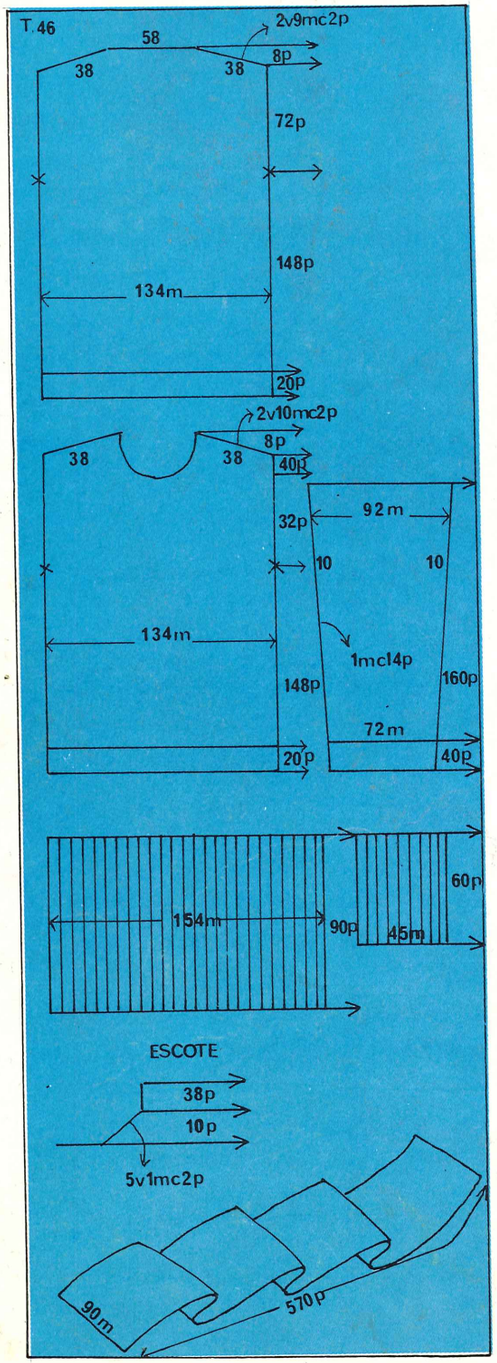

ESCOTE: Susp las 48m centrales y las m alejadas del carro, para continuar susp 1m cada 2p por 5v y 38p rectas.

BAJADA DE HOMBRO: Al completar 40p sobre la línea del escote y del orillo contrario susp 2v 9m y 2v 10m cada 2p. Poner en trabajo las 38m susp del hombro, hacer 1p y sacar con p de protección. Colocar en trabajo las 43m susp del orillo opuesto y completar igual a la parte anterior.

CUELLO: Colocar en trabajo las 58m susp del escote y formar a ambos lados 19m más con las lazadas de orillo de las p rectas; colocar a continuación las 58m libres del escote de espalda y con las 154m tejer en canelón 90p y cerrar en tensión elástica.

UNION DE LOS HOMBROS: Ver en parte técnica "cómo coser las costuras en la máquina".

BOLSILLOS: Comenzar con 45m en canelón y hacer 60p. Cerrar el tejido. Hacer otro bolsillo igual.

MANGAS: Colocar en la máquina las lazadas de orillo de una sisa completa formando 92m y tejer 14p rectas para continuar menguando 1m cada 14p por 10v de ambos lados. Cambiar a canelón y hacer 40p Cerrar el tejido en tensión elástica. Hacer la otra manga igual.

ECHARPE: Comenzar con 90m en fantasía y tejer 570p. Cerrar el tejido en tensión normal.

CONFECCION: Hilvanar las partes con el derecho hacia adentro y planchar a vapor.

Coser los costadillos y bajos de mangas con pequeña puntada en tensión normal. Aplicar los bolsillos con puntada escondida, volcar hacia afuera el cuello y colocar el botón.

Hacer y colocar los flecos de 25 cm al echarpe y dar el planchado final.

ELEGANTE MODELO METALIZADO

PARA TALLE 48
SEÑORA

MATERIAL NECESARIO: 400 grs de hilado matizado en color gris acero.

MEDIDAS: Ver en la tabla de medidas de señoras el talle 48.

GRADUACION: Elástico a 2 y fantasía a 6.

ESCALA: La muestra nos da 30m y 40p en 10 cm.

PUNTOS A TRABAJAR: Elástico 2 y 2 y fantasía de revés y jersey según diagrama.

ESPALDA: Comenzar con 114m en elástico y hacer 40p. Cambiar a fantasía y hacer 120p.
Marcar ambos orillos con hilado auxiliar y tejer 80p.

BAJADA DE HOMBRO: Susp de ambos lados 4v 8m cada 2p. Sacar con p de protección las 50m del escote. Poner en trabajo las 32m susp de un hombro, hacer 1p y sacar con p de protección. Hacer el otro hombro igual.

DELANTERA: Hacer una parte igual a la espalda hasta completar 100p sobre el elástico.

ESCOTE: Susp la mitad del tejido y tejer menguando del orillo interno 6v 1m cada 2p y 19v 1m cada 4p.
Al completar 20p sobre la línea del escote y del orillo opuesto marcar con hilado auxiliar.

BAJADA DE HOMBRO: Al completar 80p sobre la marca de la sisa susp del orillo externo 4v 8m cada 2p. Colocar en trabajo las 32m, hacer 1p y sacar con p de protección.
Colocar en trabajo las m susp y completar igual a la parte anterior.

UNION DE LOS HOMBROS: Ver en la parte técnica ''cómo coser las costuras en la máquina''.

TERMINACION DEL ESCOTE: Colocar en la máquina las 50m del escote de espalda y a continuación las lazadas de orillo de una mitad de escote delantero formando 86m, tejer en elástico 12p menguando del orillo correspondiente al vértice 1m cada 2p. Cerrar el tejido.
Hacer la otra mitad de escote delantero igual pero ensamblando con la parte ya tejida.

MANGAS: Colocar en la máquina las lazadas de orillo de una sisa completa o sea de marca a marca formando 102m y tejer en fantasía 10p rectas para continuar menguando 1m cada 10p por 15v de ambos lados.
Cambiar a elástico y hacer 40p. Cerrar en tensión elástica.
Hacer la otra manga igual.

CONFECCION: Hilvanar las partes con el derecho hacia adentro y planchar a vapor. Coser los costadillos y bajos de mangas con pequeña puntada en tensión normal y dar el planchado final.